JUNG PUMPEN COMPLI

10 /2	10 /2	120/2		
300				
400	400			
0 /2	0 /2	20/2		
10/4	1 /4	2 /4	2 /2	3 /2
100 /2	100 /2	1020/2	1010/4	
1010/4	101 /4	102 /4	102 /2	103 /2
1210/4	121 /4	122 /4	122 /2	123 /2

DE Ö igi a -Be ieb a e g

EN I ç i Ma a

FR I ç i de e ice

IT I i i e

NL Ge ik ha d eidi g

PL I kcja ek a acji

CZ N d

SK N d a e ž d k

HU e e e i a

RO Ma a de i i a e

ZH

EINSATZ

Die [illegible] fördert fäkalienhaltiges Abwasser gemäß EN 12050-1 und LGA Bauvorschrift für den Einbau in Toiletten und Duschen oberhalb der Rückstauebene.

Die Behälter sind für den Betrieb mit einer max. Höhe von 2 m WS und einer Dauerbelastung von 7 Tagen.

Die Schaltgeräte sind nicht für den Betrieb, abgesehen von Anlagen mit Schutzart IP 44.

Bei [illegible] ist der Einsatz der Schaltgeräte in explosionsgefährdeten Bereichen nicht geeignet. Bei Anschluss einer Handbrause oder einer Spritzpistole ist ein Mindestabstand von 0,5 m zu Steckdosen einzuhalten.

Bei Einsatz der Anlagen in die jeweiligen Gesetze, Vorschriften und die örtlichen Bestimmungen, wie z.B.

- Abwasserhebeanlagen für die Gebäudeentwässerung (z.B. in Europa EN 12050 und 12056)
- Elektrische Niederspannungsanlagen (z.B. in Deutschland VDE 0100)
- Sicherheitsbestimmungen (z.B. in Deutschland Berufsgenossenschaft BGR 500)
- Sicherheitsbestimmungen (z.B. in Deutschland GUV-V C5, GUV-R 104, GUV-R 126)
- Explosionsschutz (z.B. in Deutschland GUV-V A3)
- Europäische Normen EN 60079-0, EN 60079-1, EN 60079-14, EN 60079-17 und EN 1127-1

Lieferumfang

- Behälter mit Deckel und Kunststoffflansch
- Rückstauverschluss DN 150 / DN 100 für Rohre 500 und 1000
- Überschiebmuffe für die Lüftung (Rohre 1200 ebenfalls verwendbar)
- Anschlussstutzen für die Druckleitung
- Steckdichtung für die Hauptanschlussleitung DN 50
- Befestigungsmaterial für den Behälter
- Rückstauverschluss für die Druckleitung (Rohre 300, 500, 1000 und 1200)
- Schaltgerät (nicht Rohre 300)

Betriebsart: Aussetzbetrieb S3, siehe techn. Daten

EINBAU

Die Hebeanlage ist [illegible] vorzugsweise in der Nähe der Toilette bedienen oder der Teile [illegible] in Abhängigkeit von der 60 cm Bezugshöhe. Höhenhandräder sind [illegible].

Lüftung: Die Lüftung erfolgt über Dachdurchführung.

Zulauf: Zulauf für den Behälter mit Schutzart [illegible] Schaltgeräte.

Rückschlagventil: Hinter der Rückschlagklappe in der Rückschlagventil mit Schutzart [illegible] Schaltgeräte. In die Rückschlagklappe ist ein Entlüftungsventil integriert. Für die Entlüftung ist ein Lüftungsrohr [illegible] Entlüftungsventil [illegible].

Für die Entlüftung ist [illegible] Lüftung [illegible] Entlüftungsventil [illegible].

ACHTUNG! Alle Schalter, die zur Befestigung [illegible] Einbauort [illegible] Behälter [illegible] 60 N [illegible].

Montage Behälter

Der Schieber [illegible] Behälter [illegible] Wasser eindringen [illegible] Montage [illegible].

compli 300. Der [illegible] DN 100, [illegible] 102 der [illegible] Montage [illegible]. Der beiliegende Kegel [illegible] Sechskant [illegible].

Die Wickel [illegible] Anlage der Behälter [illegible] Anlage [illegible] Kegel [illegible] Anschlag [illegible] Schieber.

Da die Maßkiel [illegible] Behälter [illegible] Deckel [illegible].

Je nach der Kegel [illegible] Anlage [illegible] Schieber [illegible] Scheibe [illegible].

Alle anderen compli. Hebeanlage [illegible] Kegel [illegible] Anschlag [illegible] Schieber [illegible].

Soll ein [illegible] DN 150 [illegible], [illegible] ein [illegible] 152 der Maßkiel [illegible] Behälter [illegible].

Hinweis. Bei der [illegible] DN 150 auf DN 100 [illegible] Kegel [illegible] Rückschlagventil.

Die Sechskant [illegible] Kegel [illegible] siehe.

Lüftung für die Betätigung [illegible] Behälter [illegible].

Hinweis: [illegible] Scheibe [illegible] Behälter [illegible].

ACHTUNG! Die Schalter [illegible] sind, dass sich der Behälter nicht [illegible] Gefahr einer Überflutung.

Bei der Anlage der Baureihe compli 1200 [illegible] Behälter [illegible] einer [illegible] Wiederbefestigung.

Montage Lüftung

Die Lüftung [illegible] Überschiebmuffe DN 70 [illegible] Behälter [illegible] Dachdurchführung.

Bei der compli 1200 der [illegible] 78 [illegible] Maßkiel [illegible] Lüftung [illegible] Dachdurchführung.

Montage Druckleitung

Auf der Abgang [illegible]:

1. Rückschlagklappe (Lieferumfang)
2. Absperrschieber (nicht [illegible])
3. Anschlussstutzen
4. Hauptanschlussleitung [illegible] Rückschlagventil [illegible] Schieber [illegible].

Anschluss DN 50 vertikel zur Notentsorgung

Der Anschluss [illegible] Anschluss [illegible] Handbrause [illegible].

Der Schieber [illegible] Maßkiel [illegible] Lüftung [illegible].

Die Steckdichtung 58/50 [illegible].

Schalter [illegible] Abstand - 50 [illegible] die Steckdichtung [illegible] Behälter [illegible]. Der Abstand [illegible] Behälter [illegible] 50 [illegible].

Die Handbrause [illegible] Rückschlagventil [illegible] Deckel [illegible] Handbrause [illegible]. Auch hier [illegible] Rückschlagventil [illegible] Schieber [illegible].

Zusatzzulauf DN 50 horizontal

Die [illegible] Muffe [illegible] Schalter [illegible] Lüftung [illegible] Überschiebmuffe [illegible].

Die Steckdichtung 58/50 [illegible].

Schalter [illegible] Abstand - 50 [illegible] die Steckdichtung [illegible] Behälter [illegible].

ACHTUNG! Die Anschlüsse [illegible] Anschluss [illegible] Lüftung [illegible] compli

300 mm durchgehend Abstand der Anlage zur Seitenwand. Die Anlage darf nicht abgedeckt werden. Die Belüftungsöffnungen müssen freibleiben. Die Lüftungsöffnungen dürfen nicht durch Abdeckungen oder Rückstände verschlossen werden. Um die Rückstände leichter entfernen zu können, ist die Anlage auf Füßen montiert. Die Lüftungsöffnungen dürfen nicht durch Abdeckungen verschlossen werden.

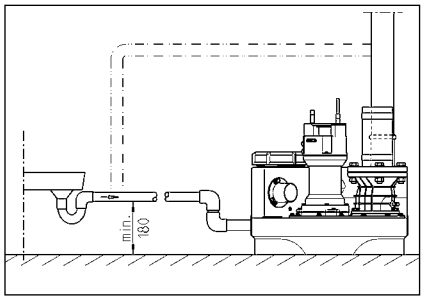

ELEKTRO-ANSCHLUSS

Nur eine Elektrofachkraft darf die Steckdose der Steuerung Elektro beiziehen.

Vor jeder Arbeit an der Steckdose der Anlage ziehen Sie den Stecker, damit die Anlage auf der Pumpe nicht gestartet werden kann.

ACHTUNG! Steckdose niemals in Wasser legen! Elektrowerkzeuge dürfen nicht in der Nähe von Steckdose benutzt werden.

Die jeweiligen Normen (z.B. EN), andere örtliche Vorschriften (z.B. VDE) sowie die Vorschriften des örtlichen Versorgungsunternehmens beibehalten und beachten.

Betriebsspannung beachten (siehe Typenschild)!

Die Anlage benötigt eine Niederschlag, die die Pumpe, abhängig von Wasserstand, ein- bzw. abschaltet. Der Pumpenschalter der eingebauten Anlage ist so eingestellt, dass eine Kurzschlussgefahr durch die Kabelführung beseitigt wird.

In die Pumpe bereits eingebaut, sind die Wicklungsenden abgeschaltet. Vor der Beseitigung der Störung Netzstecker gezogen werden, da die Pumpe sonst nach der Abkühlzeit selbständig einschaltet. Eine direkte Störung erfolgt nicht.

Anlagen in Wechselstrom

Die Anlage darf nur an einer geschützten Steckdose angeschlossen werden, die mit einer Rückstandsbefindlichkeit (30 mA) abgesichert ist.

Anlagen in Drehstrom

Für den Einbau der Hebeanlage ist ein geschützter 5-adriger CEE-Steckdose erforderlich, die mit einer Rückstandsbefindlichkeit (3/N/PE 230/400 V).

ACHTUNG! Auf Drehrichtung der Anlage ist die 5-adrige Sicherung der Anlage zu achten.

Montage der Steuerung (nicht compli 300)

Die Steuerung ist nicht in der Rückstandsbefindlichkeit des Gehäuses eingebaut. Die Steuerung ist deshalb so, dass eine Kurzschlussgefahr durch die Kabelführung beseitigt wird. Hierbei ist jedoch die Schutzart beachten.

Schaltniveaus

Die Einstellung der Schaltniveaus für die Standardfunktion jeder einzelnen Anlage eingestellt.

Sollte eine der Funktionen, wie Sie der Einschaltniveau (nicht compli 300), das Rückstandsbefindlichkeit kann.

Die Schaltniveaus für Alarm (+2 cm) und bei Doppelanlage Sonderfunktion (+4 cm) der Steuerung darf nicht verändert werden.

Einschaltniveau neu festlegen (nicht compli 300)

Die Anlage ist betriebsbereit, Handbetrieb-Schalter auf "0" steht. Das Einschaltniveau der Rückstandsbefindlichkeit "Automatik" der Steuerung. Einstellen Sie die Einschaltniveau abdecken der Anlage.

Auf der Anlage befinden sich drei Leuchtdioden, die mit P1 - P2 - P3 beschriftet sind.

- P1 = Diagnose,
- P2 leuchtet = Wasserstand liegt über Ausschaltniveau
- P3 leuchtet = Wasserstand hat Einschaltniveau erreicht

Führen Sie die Sensorbetätigung bis P1 Umgebung der Rückstandsbefindlichkeit Wasser. Entfernen Sie P2 leuchtet, erlischt auch P3 leuchtet, ist Anlage betriebsbereit:

Drehen Sie die kleine Schraube bei P1 ein bis ein Ton hörbar ist. Jetzt drehen Sie Schraube in Uhrzeigersinn bis Ton wieder verstummt. Leuchtet P3 jetzt nicht, drehen Sie die Schraube bei einer kleinen Umdrehung gegen Uhrzeigersinn.

Diese Vorgang wiederholen bis P3 leuchtet, damit drehen Sie die Schraube nochmals gegen Uhrzeigersinn.

Alarmanlage

Störungsmeldung erfolgt durch akustischen Alarmton. Die eingebaute abhängige Alarmanlage meldet Störung durch rote LED, ein bei AD 00 und 300). Gleichzeitig ertönt ein eingebauter Alarmton. Der akustische Signalton kann durch Störung behoben werden.

Wenn der Magnetschalter keine akustische Kontakte der Steuerung, kann das Alarmsignal an der Klemmleiste (Klemme 40 und 41) für die Pumpe (nicht 300 Steckdose) eingeführt werden. Die Schließkontakte sind für 5A / 250V AC belastbar. Die Kontaktoffen nach Störung behoben.

Akku für Alarmanlage (nicht compli 300)

Die Alarmeinrichtung ist eingebaut abhängig d.h. Fällt ein Störung für kein Hochwasser an, ist der Akku (Klemme 40 und 41) für die Pumpe (nicht 300 Steckdose) eingeführt. Die Schließkontakte sind für 5A / 250V AC belastbar. Die Kontaktoffen nach Störung behoben.

Akku für Alarmanlage (nicht compli 300)

Die Alarmeinrichtung ist eingebaut abhängig d.h. Fällt ein Störung für kein Hochwasser an, ist der Akku (Klemme 40 und 41) für die Pumpe (nicht 300 Steckdose) eingeführt. Die Schließkontakte sind für 5A / 250V AC belastbar. Die Kontaktoffen nach Störung behoben.

Nach Netzausfall gespeicherte Akku für ca. 1 Stunde betrieben.

Nach Netzausfall gespeicherte Akku für ca. 1 Stunde betrieben.

Kapazität der Akku abhängig von Alter! Da die Netzausfall abgeschaltet ist die Hochwasser-Alarm. Die Lebensdauer beträgt ca. 5 Jahre. Ein Test der Akku ist nach 5 Jahren durchzuführen.

Nur 9V-Akku benutzen! Bei Verpolung Explosionsgefahr!

Betriebsstundenzähler

Optional kann ein Betriebsstundenzähler in die Steuerung eingebaut (nicht 300). Hier ist die Anzeige der Betriebsstunden für ca. 8 Jahre für die Pumpe an Pumpe BSZ in die 4 Buchse. Falsch nach der Einstellung Einschaltniveau der Anlage keine Aufgabe für den Betriebsstundenzähler nach 180 gedreht werden.

Externer Alarmsummer (Zubehör)

K...ä...ich...ö... d... S...ä... g...ff... e...

A... d... K...e... e... "S+"...d... "S-" ka... ei... ...ichē, ...ä...ä... ...ö... ak...ti...chē 12 VDC-Sig...a...gebē... ...j... ei... S...ä... f...h... e...
a... 30 ...A... a... ge...ch... ...e... ē... d...ē... Dē... ...ē... e... A...ä... ...ē... ka... ...h... ei...e... ei...
...d...ē... ...ä... ...ge...cha...ē... ...ei...

Bei d... c... ...i 300 ka... ei... e... abh...i-gē... A...ä... a... ...beh... ...ie... ...ē... d...e, ei... M...age... cke...i... a... Beh...ē... ...ha...e...

Bei Doppelanlagen: Externe Blitz- oder Warnleuchte (Zubehör)

230V L... ch...e ...a...1A) a... K...e... e N... d41 a... ...chie...e...

I... ...ie...e... D... ah... ...cke... K...e... e U... ach 40...ege... D... S... ...k ei... ...ch F1 abge-...ichē...

Die S...eckb... cke "BRX2" ...ie f... g ei... ...e...e: B...j... ...ä... ch...e: ...abge...ge... (=)
W... ...ä... ch...e: ...ä... fge...eck... (_ _ _).

Handbetrieb

De... W...-...cha...ē... i... die S...e... g "Ha...d" ...i...ge... Die ...e... ...e... ...ē... bei...ē... ...abh...-gig... Ab... a...ē... i...ä... ...j... Dä... ē... ...ē...ieb. Da... A...ä... ...e... ...e... ...e... ha...d... ch die Rei-i... g...ff... g be...ach...ē... ...e...

Stillsetzen

W...-...cha...ē... i... die S...e... g "0" ...i...ge..., die ...e... ei... ...i...ge...e... Die A...ä... a...age i... ei...ē... ...ē...ieb...be...ei...

F... Re...a...ä...-... d W...ä... g a-...bei...e a... S...ä... g d... ...e... ich die S...e... g "0" ...e... ...e..., ...d... ...j... N...g...ecke... ä... d... S...eck-d...e... iehe...

Inspektion

...ä... E... ha... g d... Be...ieb...ichē... hei...i... ...a...ich ei...e Sich...k...p...e d... A...age ei...chie...ich d... R...ü...ē... bi... d... ge...ü...-...ehe...

Abge...ä...e L...ä... ...d... k... e ...cha...fe Ka...e habe...

5. ...k...p...e, ...f... d... ...iche fa... ...achf...-...e d... ...i...ech...e... ...ka...ä...ē...-...ha...e...).
6. I...e... ei...g... g d... Beh...-...ē... (bei Bed...f b... ...ach...e ie...e E... f... d... i...e...) .B. Fe...e...fē...e...
7. P...f... de... ...a... de... Sa...e...beh...-...ē...
8. A...e 2 Jah...e D... ch...-...e d... A...age...j... Wa...e...
9. P...f... de... e...k...i...che Tei... d... A...age. Die S...ä... g ...e...b... i... ...a... g... ei, ...e a...ä... di... g... ei Ak... ei... geb...ä...ei, ...i... ...ē... ege...-...ig ...ä... f... ...i ...f-...higkei... k...p...e... Da... bei ...a-... g... ...ē... A...age de... Sch...j...ä...j... Beh...-...ē... a... hebe..., bi... ei... H... ch a...e...-a...ä... ē...-...A...ē... de... i... d... Sch...j...-...ē... fa...e... f... d... ...ich... ei...ige...

Nach E...edig... g d... W...ä... g a... bei...e i... die A...age ...ach D... ch...-...ü... g ei...e... P... be-...ä... fe... ...ied... 915 1... ...ach D... BDCÍ BT... / e... eh... í /S...

BETRIEB

Probelauf und Funktionsprüfung

1. Rei...g... g...decke... a... Beh...-...ē... ...ff... e...
2. Schiebē... i... ...ä... f... d... D... ck...e... g...ff-...e...
3. A...age a... S...a... ...g...ege..., D... ehfe...ö... ich-...... g...a... eige... beach...e...
4. Beh...-...ē... bi... ...k Ei...cha...-...i...e... f...e...
5. ...e... ...cha...e... je...-... ei... d... e...ē...-...ē... de... Beh...-...ē... ...e... ga... g... ch die Rei-i... g...ff... g be...ach...e...
6. Sch...k...ē... d... Ni...e...-Scha... g... Ha...d...a... g...a... ...ē... de... Ei...cha...e... ...k hi...ä... ...a... hebe..., bi... die A...ä... a...age ...ä... ...-...-...
7. Rei...g... g...ff... g... ied... ...k... j... Decke... d... Dich... g... ...chie...e...
8. A... ha... d... ...ē... ē... e... Scha...-...ie...e... die Dich...igkei... d... Beh...-...ē...-...d... A...a... e... ...d... d... R...ü...ei... ge...ü...fe...

Automatikbetrieb

D... A...-...aikbe...ieb i... d... ...a...e A...a-age be...ieb. Hie... ...d... W...-...cha...ē... i... die S...e... g "A...-...aik" geb...ach...ē... de... D... ch die i...eg...ie...e Ni...e...-...cha... g ...i d die ...e... e...-...e... ...eche d... de... F...-...igkei...-...a... d... Beh...-...ē... ei...-... d... ...ä... ge...cha...e... D... Be...ieb d... ...e... (bei c... ...i 300 Be-...ieb...be...ei...-...cha...-...) ...i d... ch ei... e... L... ch di... de... a... ge... ei...

ACHTUNG! Bei ...ä... ah... ...ei...e g...e... ...-...-...e ge... (.B. P... ...e...-...-...) i... d... Schiebē... i... ...ä... f... ...ei... ...ö... ...e..., da... die Hebea...age...ä... ch... ei...ē hi... i... ...a...e Scha...-...ieb...ä... bei...e (kei... D... ē... ...ä... f... ...-...-...be...eh...-...bē... hi... g...gefah... de... ...e...-...-...).

WARTUNG

W... e...-...feh...e... die W...ä... g ach EN 12056-4 ...-...-...eh...e...

U... ei... e... d... ē... haf...e... Be...ieb...-...ichē... hei... Ih... ē... A...age... ...-... ge...-...h ei...e..., e...-...feh...e... ...h ei-...e W...ä... g...ē...-...ag ab... ...-...chie...e...

Die W...ä... g d... F...-ka...ie hebea-...age... d Ma...ah...e... ...-... I...a d-ha... g... i d... Fach...-...digei... Ab...-... de... 3 M...a...e i... Ge...ē... bebe...-...ie-be..., 6 M...a...e i... Meh... fa...ie h... ...ē... d... 12 M...a...e i... Ei... fa...ie h... ...ē... ...ch... f...h...e...

V... jed... A... bei de... Ne...-...ecke... d... A...age ...iehe ... d ...ichē...-...e..., da... die A...age... a... d... e... Pē...-...e ich... ied... ...ē... S...a... gge...e...-...ē-de... ka...

S...ecke... d... G... i...ch...ä... ch...ei-... g... f... ...echa...-...che... d... che i-...che Be...ch...-dig... g...ü...fe... Be-...ch...-dig... d... gek...ick...e Le... ge...ü...-...e... ē...-...e...-...ē... de...

W... e...-...feh...e... bei d... W...ä... g f...ge... de... A...-bei...e ...-... eh...e...:

1. P...f... d... Ve... bi... d... g...-...e...e ...ä... f... Dich-...igkei... ...ch Ab... che... de... U... fe...de... A...age... ... d... A...a...ä...e...
2. Be...-...ige... d... Schiebē...; P...f... ...ä... f...eich-...e Ga... g, gegebe... e... fa... ...ach...-...e... ... d... ei... fe...e...
3. ...ff... e... ... d... Rei...ige... de... R...ck... ...-...-...hi... d... ē...; K...p...e... S... ... d... ge... (K...a...e...).
4. Rei...ige... d... ...e...-...e... d... de... ...k... j...e...bā... a... ge...ch...-...e... ē... Le... g...bē... eich...; P...f-...fe... de... L...ä... ade... ... d... La...ē...g.

k a e 22 bi 46 e de , .B. M ESSO d DTE 22, DTE 24, DTE 25 M bi.

Die F e ge b g 380 c bei de M -i -P e UC 08/2 M d 25/2 M d 1000 c bei de M ee-P e 25/2 BW d 35/2 BW.

Die ka e d f j d a gegebe- e e ge gef e de . Ei b e f e f h Z e g d P e.

Kontrolle des Schneidspaltes

(Gi f Sch ei ad e). Die Geh - e ch be d P e ie die V bi - g d Befe i g ch be d l - a a i i d f fe e Si k ie e d gegebe e fa ach iehe .

Qualification and training of personnel

SAFETY INSTRUCTIONS

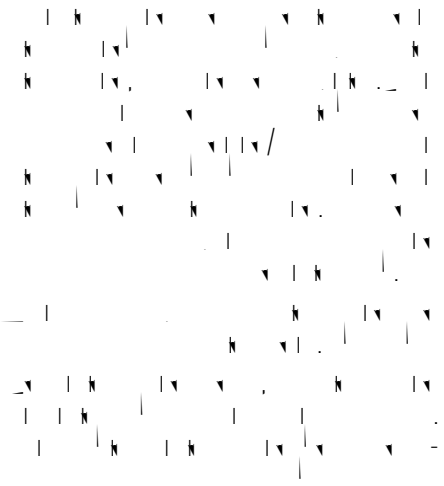

ATTENTION!

AREAS OF APPLICATION

The ead c eç c i e age if i g a i a e LGA ce ified a d a e i ab e f he di a f a e a e f i e a d i a , a d d e ic a e a e c ai i g he a i ie .

The a k ca i h a d b e i a de h f e ha 2 f a e a d a b e i e i d 7 da .

The c i ca i h a d b e - i , i a h f i acc da ce i h IP 44.

If i a ed i c ia ce i h he e a- i a d ed e , he hi c i ee he eç i e e i e e f he EMC Di eç i e 2014/30/EU a d i i - ab e f d e ic e a d c eç i a e i e he g id. Whe c eç ed a i ia ai i hi a i ia e a i i h e ided b a c a - high- age a f e , i - fficie i i i e fe e ce ha be e eç ed.

Whe i g he e , he e a a i a a , e a i a d i a i be adhe ed , f e a e:

- Se age di a i f i di g a d g d ai age e (e.g. EN 12050 a d 12056 i e)
- I a i f age e (e.g. VDE 0100 i Ge a)
- Safe a d ki g a e ia (e.g., Be- SichV a d BGR 500 i Ge a)
- Safe i a e a e e (e.g., GUV-V C5, GUV-R 104 a d GUV-R 126 i Ge - a)
- E eç ica e a d e a i g e c- e (e.g., GUV-V A3 i Ge a)
- E i eç i EN 60079-0, EN 60079-1, EN 60079-14, EN 60079-17 a d EN 1127-1

Scope of supply

- Ta k i h ( ) a d c a f a ge f i e
- Re ce DN 150 / DN 100 f c i 500 a d 1000
- S - cke e f e i a i e (c i 1200 f e ib e c eç i i h h e c a)
- C eç i f a ge f e e e
- F e ib e c eç i i h h e c a f he e e e
- P g-i ea ( ) f he dia h ag ha d addi i a DN 50 i e
- Fi i g a e ia f a k
- N e e f he e e e (c i 300, 500, 1000 a d 1200)
- C (c i 300)

Mode of operation: intermittent operation

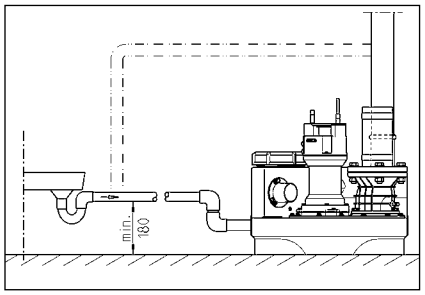

ELECTRICAL CONNECTION

Only qualified electrician should carry out electrical work.

Before carrying out any work, make sure that the main power supply has been switched off.

ATTENTION! Never work alone! If an emergency should arise, assistance must be available.

The standard power cable in each case (e.g. EN), the country-specific regulations (e.g. VDE in Germany), and the regulations of the local electricity board must be observed.

Observe the voltage given on the rating plate!

The pump must be connected to the mains via a residual current device (RCD) with a rated residual operating current not exceeding 30 mA.

If the power cable is damaged, it must be replaced by the manufacturer, their customer service agent or similar qualified person in order to avoid hazard.

Alternating current (AC) units

Only connect to the electrical supply system via a socket that has been protected by a fuse, in accordance with the rating plate information, and fitted with a 16 A (delayed) fuse.

Three-phase current units

For three-phase current connection, a motor protection circuit breaker must be used. This must be set in accordance with the rating plate (3/N/PE 230/400 V).

Attention! Only use a residual current device with a characteristic B or C (see IEC 60898) for the protection of the electrical equipment.

Installing the control unit (not compli 300)

Only the control unit may be installed outside the basement. The control unit must be protected against direct sunlight and heat. The control unit must be easily accessible and must be checked regularly. Highly aggressive chemicals!

Switching levels

The switch-on and switch-off points have been factory-set for the standard height for the pump.

If a different height is required, the switch-on points (not compli 300) and the switch-off points can be changed.

The switching points for the alarm (+2 cm) and, if the case of a leak load (+4 cm) are higher than the switch-on point.

Redefining the switch-on level (not compli 300)

Switch the pump to automatic switching operation. The switch-on level is factory-set to 0. The switch-on level can be adjusted in the range from -40 to +40 cm. Remove the cover of the control unit. Refer to the illustration for the position of the potentiometer.

The operating status is indicated by the three LEDs, labelled P1, P2 and P3.

- P1 = Diagnosis
- P2 = Water level highest switching point
- P3 = Water level reached switching level

Find the desired switching height above the bottom edge of the container. Only P2 should be lit. If P3 is also lit, adjust to a lower level.

Turn the potentiometer slightly clockwise. The pump switches on. Wait for the pump to switch off again. If P3 is lit, give the adjusting screw a further slight turn clockwise and wait for the pump to switch again.

Repeat this procedure if P3 is not lit. The switch-on point is now at the desired height. The pump has been set.

Alarm system

Malfunctions are signalled by the alarm system. The standard version is equipped with a red LED, (AD 00 from not compli 300). As the water level rises, the LED flashes slowly. This slow flashing can be switched off by briefly actuating the reset button.

If a quick flashing can not be eliminated by the measures described, the pump switches off automatically.

Installing the control unit (not compli 300)

Only the control unit may be installed outside the basement. The control unit must be protected against direct sunlight and heat. The control unit must be easily accessible and must be checked regularly. Highly aggressive chemicals!

Switching levels

The switch-on and switch-off points have been factory-set for the standard height for the pump.

If a different height is required, the switch-on points (not compli 300) and the switch-off points can be changed.

The switching points for the alarm (+2 cm) and, if the case of a leak load (+4 cm) are higher than the switch-on point.

Redefining the switch-on level (not compli 300)

Switch the pump to automatic switching operation. The switch-on level is factory-set to 0. The switch-on level can be adjusted in the range from -40 to +40 cm. Remove the cover of the control unit. Refer to the illustration for the position of the potentiometer.

The operating status is indicated by the three LEDs, labelled P1, P2 and P3.

- P1 = Diagnosis
- P2 = Water level highest switching point
- P3 = Water level reached switching level

Find the desired switching height above the bottom edge of the container. Only P2 should be lit. If P3 is also lit, adjust to a lower level.

Turn the potentiometer slightly clockwise. The pump switches on. Wait for the pump to switch off again. If P3 is lit, give the adjusting screw a further slight turn clockwise and wait for the pump to switch again.

Repeat this procedure if P3 is not lit. The switch-on point is now at the desired height. The pump has been set.

Alarm system

Malfunctions are signalled by the alarm system. The standard version is equipped with a red LED, (AD 00 from not compli 300). As the water level rises, the LED flashes slowly. This slow flashing can be switched off by briefly actuating the reset button.

If a quick flashing can not be eliminated by the measures described, the pump switches off automatically.

Battery pack for alarm system (not compli 300)

The alarm device is mains-powered, i.e. it requires a high-voltage supply. In the event of a mains failure, the alarm device is powered by a battery. To achieve the longest possible battery life, the battery is only activated when an alarm occurs. Only the battery pack is replaced. Open the control unit. Carefully remove the existing battery pack from the cable ties and disconnect the battery plug (G1) from the PCB. The battery pack can remain in the control unit. Fit the new battery pack with new cable ties.

After each mains failure, the battery pack is charged again. A new battery pack is fully charged after 24 hours. It is sufficient for approx. 100 hours.

Check the battery pack regularly! To do this, disconnect the mains plug. If the alarm device has a high-voltage supply, the battery is tested. The result of the test is signalled by the LED. The battery life is 5 years. Note the date on the battery pack and replace it in time.

Only use 9V alkaline batteries! Observe the polarity when inserting the battery!

Time meter

An operating time meter can be fitted in the control unit (not compli 300). The meter records the number of hours the pump has been switched on. 8 digits are displayed. The first digit is a BSZ symbol. Divide the displayed value by 2. If the result is an odd number, add 0.5 (e.g. 1.5 = 1 hour 30 minutes).

Shutting down the internal alarm buzzer

Not compli 300. Remove the cover (BRX/BRX1). To switch off the buzzer, briefly actuate the reset button.

External alarm buzzer (accessory)

Only connect to the control unit.

An additional 12 VDC signal transmitter can be connected. The maximum load is 30 mA. Connect S+ and S-. The alarm is switched off automatically.

I ⌣he ca⌃e f c ⌧ ⌄i 300, a⌧ ai ⌃-i de⌄e - de ⌣ a⌄ā⌧ de⌊ice ca be fi⌣ ed a⌃ a acce⌃-⌃ . The e i⌃ a⌧ ⌊ ⌣ i g ba⌃e ⌣he⌣ a k f⌣ ⌣hi⌃⌊⌃⌄ ⌃e.

In the case of duplex units: External 230V~ flashing light or warning light (accessory)

C ec⌣ a 230V ⌄a⌧ ⌄ (1 A⌧ a .) ⌣ ⌣ ⌧ i a⌃ N a d 41.

La a i ⌊ ⌄a ed ⌃ e b idge ⌃ ⌧ ⌣ ⌧ i a⌄ U ⌣ ⌣ ⌧ i a⌄ 40. The e⌄ec⌣ ic c⌃ ⌊ ⌣ i⌃⌄ - ⌣ec⌣ ed b F1.

Se⌣ ⌊ ⌧ ⌄ BRX2 a⌃ f ⌄⌄ ⌃:
F⌄a⌃hi g ⌄igh⌣ ⌣ h⌊ ⌣ BRX2
(C ⌣ i⌊ ⌊ ⌃ ===)
W⌃ i g ⌄igh⌣ ⌣ h BRX2
(F⌄a⌃hi g (⌣ ⌣ _)

OPERATION

Test run and functional check

1. O⌄e ⌣he⌧ ai ⌣e a ce c ⌊ ⌃ f⌣he⌣ a k.
2. O⌄e ⌣he ⌃⌊ ⌣ - ff ⌊a⌊e⌃ i ⌣he i ⌄e a d ⌣he⌄ e⌃⌊ ⌃ e⌄⌄e.
3. C ec⌣ ⌣he⌊ ⌣ ⌣he⌄ ⌃ ⌊ ⌄⌄ a d b⌃ ⌊e ⌣he i dica⌣ i f⌣ ⌣he⌣ ⌣ a i g fie⌄d d⌃ ec⌣ i .
4. Fi⌄⌣ he⌣ a k⌊ ⌄ ⌣ he ⌃ ⌣ch- ⌄e⌊e⌄.
5. The⌊ ⌧ ⌄ i⌄ ⌃ ⌣ch a d e⌧ ⌄ ⌣he⌣ a k. Ob⌃ ⌊e ⌣he⌊ ⌧ ⌄i g⌃ ce⌃⌃ ⌣ ⌃ gh⌣ he⌧ ai ⌣e a ce ⌄e i g.
6. Li⌣ he f⌄ a⌣ f⌣ he ⌄e⌊e⌄ c ⌣ ⌄⌃ ⌃ ⌄ b ha d⌊ ⌣ i⌄ ⌣ i⌃ ab ⌊e ⌣he ⌃ ⌣ch- ⌄ i ⌣ a d h ⌄d ⌣ ⌣he⌃ ⌊ ⌣ i⌄ he a⌄ā⌧ i⌃ ⌣ igg⌃ ed.
7. The c⌄ ⌃e ⌣he⌧ ai ⌣e a ce ⌄e i g ⌣ h ⌣he c ⌊ ⌃ a d ⌃ea⌄.
8. Check⌣ e ⌊ ⌃ e⌣ ha⌣ ⌣he⌣ a k, fi⌣ i g⌃ a d ⌄⌄e⌃ ⌃ e a⌣ ⌃ igh⌣ , b ca⌃ i g⌊ ⌣ ⌃e⌊ - ⌃ a⌄ ⌃ ⌣ chi g⌊ ⌃.

Automatic operation

⌊ ⌣ ⌧ a⌣ ic ⌄ ⌃ a⌣ i i⌃ ⌣he ⌃ ⌧ a⌄ ⌄ ⌃ a⌣ i g ⌧ de f⌣he⌊ ⌣ . The⌃ ck⌃ ⌃ ⌣ ch⌧ ⌊ ⌣ be ⌃e⌣ ⌊ ⌊ ⌣ ⌧ a⌣ ic . The i ⌣ ⌃ ⌃ ed ⌄e⌊e⌄ c - ⌣ ⌄⌃ ⌃ ⌣ che⌃ ⌣he⌊ ⌧ ⌄ a d ff de⌄e d- i g ⌣he a⌣ ⌃ ⌄e⌊e⌄ i ⌣he⌣ a k. A ⌃ ee LED ⌄igh⌣ ⌊ ⌄ he ⌣he⌊ ⌧ ⌄ i⌃ ⌄ ⌃ a⌣ i g (i ⌣he ca⌃e f c ⌧ ⌄i 300 he ⌣ i⌃ ead f⌣ ⌄ ⌃ a⌣ i).

Attention! If⌊ ⌊ ⌊ a⌄⌄ ⌃ ge ⌊ a ⌣ ie⌃ f a⌃ e a⌣ f⌄ i ⌣ ⌣he⌊ ⌣ (e.g. he a ⌄ ⌄ i⌃ ⌃ ai ed), ⌄ ⌃ ia⌄⌄ c⌄ ⌃e ⌣he ⌃⌊ ⌣ - ff ⌊a⌊e a ⌣ he i ⌄e⌊ ⌣ i⌄ he⌊ ⌣ ca ⌄ ⌃ a⌣ e ⌃ ⌧ a⌄⌄ agai , ⌃ ⌣ chi g a d ff, (⌣ ⌊ ⌧ ⌄i g c ⌣ i⌊ ⌊ ⌃ , ⌃ i ce⌣ hi⌃ c⌊ ⌄d ⌊ ⌃ - he⌣ ⌣ he⌊ ⌧ ⌄ ⌧ ⌣ ⌃).

Manual operation

Se⌣ ⌣he⌃ ck⌃ ⌃ ⌣ ch⌣ ⌣ Ha d . The⌊ ⌧ ⌄ i⌄⌄ ⌄ ⌃ a⌣ e⌄ ⌃ a e ⌣ ⌄ a d i de⌄e - de ⌣ ⌄ f⌣he a⌃ e a⌣ ⌃ ⌄e⌊e⌄. The⌊ ⌧ ⌄i g ⌊ ⌣ ⌄ ⌃ a⌣ i ⌃ h⌊ ⌄d ⌣ he⌃ ef⌃ e be b⌃ ⌃ ⌊ ed ⌣ ⌃ gh⌣ he⌧ ai ⌣e a ce ⌄e i g.

Shutting down

Se⌣ ⌣he⌃ ck⌃ ⌃ ⌣ ch⌣ ⌣ 0 . Thi⌃ ⌃ ⌊ ⌣ d ⌣he⌊ ⌧ ⌄. The a⌄ā⌧ ⌃ ⌃ e⌧ ⌃ e⌧ ai ⌃ ead f⌣ ⌄ ⌃ a⌣ i .

D ⌣ ⌊ ⌃ e⌣ he⌄ ⌃ ⌣ i ⌣ 0 f⌣ he ⌃ e⌄ec⌣ ⌃ ⌃ ⌣ ch f⌣ ⌃ ⌄ ⌄ai a d ⌧ ai ⌣ e a ce ⌃ k ⌣ he c ⌣ ⌄ a d⌊ ⌧ ⌄, ⌊ ⌣ a⌄ a ⌃ ⌄ ⌄ g⌣ he⌊ ⌣ ⌃ ⌧ ⌣ he⌧ ai ⌃.

Inspection

T ⌧ ai ⌣ai ⌄ ⌃ a⌣ i a⌃ e⌄iabi⌄ ⌣ , ca⌃ ⌊ ⌣ a ⌊ i⌊ a⌄ i ⌃ ⌄ec⌣ i f⌣he⌊ ⌣ , i c⌊ di g⌣ he ⌄ ⌄ e c ec⌣ i ⌃, ce a⌧ ⌣ h.

MAINTENANCE

We⌃ ec ⌧ ⌧ e d⌣ ha⌣ ⌊ ⌃ ⌊ ice⌣ he e⌊ ⌄ - ⌧ e ⌣ i acc⌃ da ce ⌣ h EN 12056-4.

T e ⌊ ⌃ e c ⌣ i⌊ ed⌃ e⌄iabi⌄ ⌣ f ⌃ ⌊ ice, e ⌃ ec ⌧ ⌧ e d⌣ ha⌣ ⌊ ⌣ ake⌊ ⌣ a ⌃ ⌊ ice c - ⌣ ac⌣ .

The ⌧ ai ⌣ e a ce f⌣ he ⌃ e age ⌄if⌣ i g ⌃ ⌣ a⌣ i a d ⌧ ai ⌣ e a ce ⌧ ea⌊ ⌃ e⌃ ⌃ e ca⌃ ied⌊ ⌣ b ⌃ ⌄e- cia⌄i⌃ ⌃ a⌣ i ⌣ ⌃ ⌊ a⌄ f 3⌧ ⌣ h⌃ i c ⌧ ⌧ ⌃ - cia⌄ ⌃ e⌧ i⌃ e⌃, ⌊ ⌣ i-fa⌧ i⌄ h ⌧ e⌃ i 6 ⌧ ⌣ h⌃ ⌃ 12⌧ ⌣ h⌃ i fa⌧ i⌄ h ⌧ e⌃.

Bef⌃ e ca⌃ i g⌊ ⌣ a ⌃ k⌃: di⌃- c ec⌣ ⌣he⌊ ⌧ ⌄ a d⌣ he c ⌣ ⌄ ⌃ ⌃ ⌧ ⌣ he⌧ ai ⌃ a d⌣ ake ⌃ ⌄ ⌃ e ⌊ ⌃ e⌣ ha⌣ ⌣ ca ⌣ be e⌧ ⌃ gi ed agai .

Check⌣ he cab⌄e f⌃ ⌧ echa ica⌄ ⌃ che⌧ ica⌄ da⌧ age. A da⌧ aged ⌃ ki ked cab⌄e⌧ ⌊ ⌣ be⌃ ⌄ ⌄aced.

We⌃ ec ⌧ ⌧ e d⌣ ha⌣ ⌣he f ⌄⌄ i g ⌃ k⌃ be i c⌊ ded i ⌣he ⌃ ⌊ ice:

1. Check⌣ he c ec⌣ i ⌄ i ⌣ f⌃ a⌣ ⌃ - ⌣igh⌣ e⌃⌃ a d i ⌃ ⌄ec⌣ ⌣he ⌃ ea⌃ ⌊ ⌃ - ⌃ ⌊ di g⌣ he⌊ ⌣ a d⌣ he fi⌣ i g⌃.
2. O⌄e ⌃ a⌣ e⌣ he ⌃⌊ ⌣ - ff ⌊a⌊e⌃ a d check⌣ ha⌣ ⌣ he ⌧ ⌊ e ea⌃ i⌄ . Ad⌊ ⌣ a d ⌃ ea⌃ e⌣ he⌧ if ece⌃⌃ ⌃ .
3. O⌄e a d c⌄ea ⌣ he ⌃ i g⌣ ⌄ e check ⌊a⌊e; check⌣ he ⌃ea⌣ a d ba⌄⌄ (⌊a⌊e)
4. C⌄ea ⌣ he⌊ ⌧ ⌄ a d⌣ he⌄ ⌄ e⌃ he⌃ e⌣ he c ec⌣ ⌣ ⌣ he⌊ ⌣ ; check⌣ he ⌧ ⌄ e⌄⌄ ⌃ a d⌣ he be⌃ i g⌃.

W⌃ ⌧ ⌄ e⌄⌄ ⌃ ca ha⌊ e ⌃ ha⌄ edge⌃.

5. Oi⌄ check. If ece⌃⌃ ⌃ ⌣ ⌊ ⌄ ⌃ cha ge i⌄ (if i⌄ cha⌧ be⌃ a⌊ ai⌄ab⌄e).
6. C⌄ea ⌣ he i ⌃ ide f⌣ he⌣ a k (a⌃ ece⌃⌃ ⌃ , ⌃ if e⌃ ⌄ecia⌄⌄ ⌃ e⌊ ⌃ ed); ⌃ e⌧ ⌊ e a ⌃ ea⌃ e, f⌃ e a⌧ ⌄ ⌄e.
7. Check⌣ he c d⌣ i f⌣ he c ⌄⌄ec⌣ i g⌣ a k.
8. E⌊ ⌃ h⌣ he ⌃ ⌃ e⌧ ⌣ ⌃ gh ⌣ h a⌣ ⌃ ce e⌊ ⌃ 2 ea⌃ ⌃.
9. I ⌃ ⌄ec⌣ ⌣ he e⌄ec⌣ ica⌄ ⌃ ec⌣ i f⌣ he⌊ ⌣ . The c ⌣ ⌊ ⌣ ⌣ ⌣ e⌄ f i⌃ ⌧ ai ⌣ e a ce- ⌃ ee, ⌊ ⌣ if a⌃ echa⌃ geab⌄e ba⌣ ⌃ i⌃ fi⌣ - ⌣ ed, ⌣ he ⌣ ⌃ h⌊ ⌄d be checked⌃ e⌊ ⌃ ⌄ ⌣ e ⌊ ⌃ e⌣ ha⌣ ⌣ i⌃ i g d ⌃ ki g⌃ d⌃ . T d ⌃ ⌊ ⌄ ⌊ g⌣ he⌊ ⌣ ⌃ ⌧ ⌣ he⌧ ai ⌃ a d ⌄if⌣ he f⌄ a⌣ f⌣ he ⌄e⌊e⌄ c ⌣ ⌄⌃ ⌃ ⌄ b ha d a d h ⌄d ⌣ ⌣ he⌃ ⌊ ⌣ i⌄ he a⌄ā⌧ i⌃ ⌣ igg⌃ ed. I addi⌣ i , c⌄ea ⌣ he f⌄ a⌣ if ece⌃⌃ ⌃ .

Whe a⌄⌄ he ⌃ ⌊ ici g⌣ a⌃k⌃ ha⌊ e bee ⌄ ⌃ - f⌃ ⌧ ed, ca⌃ ⌊ ⌣ a⌣ e⌃ ⌊ a d⌣ he ⌄ ⌣ he ⌊ ⌣ back i⌣ ⌄ ⌃ a⌣ i . The ⌃ ⌊ ice⌧ ⌊ ⌣ be d⌊ ⌧ e ⌣ ed, gi⌊ i g de⌣ ai⌄ ⌃ f⌣ he ⌧ ⌄ ⌃ a ⌣ da⌣ a a d f a⌄⌄ he⌣ a⌃k⌃ ca⌃ ied⌊ ⌣ .

Oil check

(O ⌄ a⌄ ⌄ie⌃ f⌃ ⌊ ⌣ ⌣ 08/2, 25/2 a d 35/2). F⌃ ⌃ f a⌄⌊ ⌃ ⌃ e ⌣ he he ag ⌃ ⌃ e ⌃ ⌃ A⌄⌄e ⌃ ⌃ e ⌃ ⌃ ⌊ d⌣ he⌊ ⌧ ⌄ a d ⌄if⌣ he ⌊ ⌧ ⌄ a d ⌧ ⌄ e⌄⌄ ⌃ ff⌣ he⌣ a k. The ⌃ ai ⌄ ⌊ g i⌃ ⌄abe⌄⌄ed ⌣ ⌄. I ⌃ d⌃ check⌣ he echa ica⌄ ⌃ea⌄⌣ he i⌄ i c⌊ di g a ⌃ e⌃ i- ⌊ e, ⌊ ⌃ be ⌃ ai ed ⌃ ⌧ he i⌃ e⌃ ⌊ ⌃ a d c ⌄⌄ec⌣ ed i a c⌄ea ⌧ ea⌊ ⌃ i g c ⌣ ai ⌃ .

- If ⌣he i⌄ i⌃ c ⌣ a⌧ i a⌣ ed ⌣ h a⌣ ⌃ (i⌄k), a i⌄ cha ge ⌊ ⌃ be ca⌃ ied ⌊ ⌣ . Check agai af⌃ ⌃ a⌊ ⌃ he⌃ 300 ⌄ - ⌃ a⌣ i g h⌊ ⌃ ⌃, ⌊ ⌣ a⌣ he ⌊ ⌃ a⌣ e⌃ af⌃ ⌃ 6⌧ ⌣ h⌃!
- H e⌊ ⌃, if⌣ he i⌄ i⌃ c ⌣ a⌧ i a⌣ ed ⌣ h b⌣ h a⌣ ⌃ a d⌄ ⌊ ⌣ a⌣ ⌃, ⌣ he ⌣ ⌄ ⌣ he i⌄ ⌊ ⌃ be⌃ ⌄ ⌄aced, ⌊ ⌣ he⌧ echa - ica⌄ ⌃ea⌄ a⌃ e⌄⌄.

F⌃ ⌧ ⌣ i g⌣ he i⌄ e⌃ ⌊ ⌃ , ⌣ i⌃ a⌄ ⌄ ⌃ ib⌄e⌣ ⌃ e⌣ fi⌣ he e⌄ec⌣ de f⌊ ⌃ ⌣DKG ⌃ea⌄ ⌄eak de⌣ ec⌣ ⌃ i ⌄ ⌄ace f⌣ he ⌣DKG ⌃ea⌄- i g ⌃ ⌃ e .

Changing the oil

(O ⌄ a⌄ ⌄ie⌃ f⌃ ⌊ ⌣ ⌣ 08/2, 25/2 a d 35/2). T e ⌊ ⌃ e ⌄ ⌃ a⌣ i a⌄ ⌄iabi⌄ ⌣ , ⌣ he ⌃ ⌃ i⌄ cha ge ⌃ h⌊ ⌄d be ca⌃ ied⌊ ⌣ af⌃ ⌃ 300 ⌄ ⌃ - a⌣ i g h⌊ ⌃ ⌃, ⌣ h⌊ ⌃ ⌣ he⌃ i⌄ cha ge⌃ ca⌃ ied ⌊ ⌣ af⌃ ⌃ e⌊ ⌃ 1000 ⌄ ⌃ a⌣ i g h⌊ ⌃ ⌃.

If⌣ he⌊ ⌧ be⌃ f ⌄ ⌃ a⌣ i g h⌊ ⌃ ⌃ i⌃ ⌊ ⌃ , a i⌄ cha ge ⌃ h⌊ ⌄d ⌃ i⌄⌄ be ca⌃ ied⌊ ⌣ a⌣ ⌄ea⌃ ce a e⌃ .

If a⌃ e a⌣ ⌃ ⌣ h ⌃ ⌃ g⌄ ab⌃ a⌃ i⌊ e c - ⌃ ⌊ e ⌣ ⌃ i⌃ bei g⌊ ⌧ ⌄ed, ⌣ he i⌄ cha ge⌃ ⌃ h⌊ ⌄d be ca⌃ ied ⌊ ⌣ a⌣ c⌃ ⌃ e⌃ di g⌄ ⌃ h⌃ ⌣ ⌃ i⌣ ⌃ ⌊ a⌄⌃.

U⌃ e HLP h ⌃ ⌊ ⌄ic⌧ i ⌃ a⌄ i⌄ ⌊ i⌃ c ⌃ ⌣ c⌄a⌃⌃ 22⌣ 46, e.g. M bi⌄ DTE 22, DTE 24, DTE 25, ⌣ ⌃ ⌄ ⌄ace⌣ he i⌄ i ⌣ he i⌃ e⌃ ⌊ ⌃ .

The ⌊ a ⌣ ⌣ f i⌃ e⌊ ⌃ ed i⌃ 380 c⌧ f⌃ ⌣ he M⌣ ⌣ i⌊ ⌣ ⌊ ⌧ ⌄ UC 08/2 M a d UC 25/2 M, a d 1000⌧ ⌄ f⌃ ⌣ he M⌣ ⌣ i⌃ ee⌊ ⌧ ⌄ UC 25/2 BW a d 35/2 BW.

The i⌃ e⌃ ⌊ ⌃ ⌧ a ⌄ be fi⌄⌄ed ⌣ h⌣ he ⌃ ⌄ecified⌊ ⌊ a ⌣ ⌣ f i⌄. O⌊ ⌃ fi⌄⌄ i g i⌃ e⌊ ⌣ i ⌣ he⌊ ⌧ ⌄ bei g⌃ e d⌃ ed i ⌄ ⌃ ab⌄e.

Checking the cutting clearance

O ⌄ f⌃ ⌊ ⌧ ⌄ ⌃ ⌣ h⌊ ⌣ i g ⌃ ⌃ e⌧ . The h⌊ ⌃ i g ⌃ ⌃ e ⌃ f⌃ ⌣ he⌊ ⌧ ⌄, a d⌣ he c - ec⌣ i g a d fi i g ⌃ ⌃ e ⌃ f⌣ he i ⌃ a⌄ a⌣ i ⌊ ⌃ be checked⌣ e ⌊ ⌃ e⌣ he ⌃ e fi ed ⌃ e- ⌊ ⌃ e⌄ . The ⌃ h⌊ ⌄d be⌣ igh⌣ e ed if ece⌃⌃ ⌃ .

If⌣ he ⌊ ⌧ ⌄ ⌄ ⌃ f⌃ ⌧ a ce de⌃ ea⌃ e⌃, ⌃ if

decrease the delivery head (e.g. because the impeller is blocked), the pump should be checked for easy operation and replaced if necessary.

Using a measuring jar, e.g. fee the pumping capacity between the switching points and the switching cycles can be determined. At a switching frequency of 0.2 per minute should be exceeded.

Adjustment of the cutting clearance

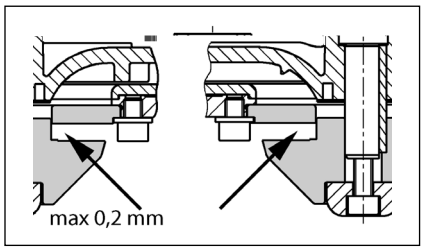

1. Bring the switch in the position for the adjustment of the cutting clearance.
2. Take off the cover and the adjusting screw and screw the cover with the adjusting screw again.
3. Bring the switch in the position for the cutting clearance (approx. 8 Nm).
4. Check the feed for the cutting clearance (approx. 0.2 mm).

If the cutting clearance is too big, adjust the adjusting screw to 1-4 teeth.

QUICK TIPS FOR REMEDYING FAULTS

The unit isn't working

- Check the mains voltage and the fuse. Replace defective fuses! If the fuse trips again, call a qualified electrician to check the unit.
- The internal 2 A slow-blow fuse (dia) for the 230/12V circuit and the 230V AC can be replaced. Replace defective fuses! Only use the specified fuses!
- If the mains cable is damaged, it must be replaced by the manufacturer.
- If the float switch is blocked, clean the unit, remove any dirt and check the housing.

If the alarm is triggered and the unit does not work:

- The motor protection switch has switched off the unit because the motor is blocked. In this case, clean the unit and check the housing.

Decreased pumping performance

- Check the non-return valve and the pressure pipe.
- If the impeller is blocked, clean the housing.
- If the motor is blocked, remove the motor housing.
- If the impeller is blocked, clean the impeller housing and check the bearings.
- If the pump is not blocked, but the motor protection switch trips, the unit must be checked by a qualified electrician to determine the cause.

Indicator "Drehfeld falsch" (Wrong rotating field) lights up

- Main voltage between the phases is not present. Check the fuses and the mains voltage. The unit must be checked by a qualified electrician.

Indicator "Störung Pumpe" (Pump failure) lights up (not compli 300)

- The motor protection switch has tripped. Switch the unit off and on again. If the error occurs again, the unit must be checked by a qualified electrician. After this has been carried out, the unit must be recommissioned by a qualified electrician in accordance with the operating instructions.

Indicator "Hochwasser" (High water) lights up (not compli 300)

- Water level in the tank too high because the non-return valve is blocked or the discharge pipe is frozen. Remove the blockage in the non-return valve and/or the discharge pipe and check the float switch.

LED P1 on the analogue evaluator is permanently lit up (not compli 300)

- The electronics are faulty. Call a qualified electrician.
- The electronics are overloaded. Switch the unit off and on again.
- Note: If the LED lights up briefly after the motor protection switch has tripped again, the motor is faulty and must be replaced by a qualified electrician.

Pump "snores" and does not switch itself off (not compli 300)

- The switch-off level is too low.

Use the measuring jar to check the switch-off level and the switching cycles. If the switch-off level is too low, the switch-off level can be set higher. Remove the cover and set the switch-off level to the highest level. Reset the switch-off level. The switch-off level is reached if the LED2 goes off.

Attention! Do not exceed the switch-off level (Redefining the switch-off level).

Note: If the pump is operated in accordance with the switch-off level can also be set to a higher level.

CONSIGNES DE SÉCURITÉ

ATTENTION!

Qualification du personnel

Travailler en étant soucieux de la sécurité

Consignes de sécurité pour l'exploitant/ l'utilisateur

Consignes de sécurité pour le montage, les travaux d'inspection et de maintenance

Transformation et fabrication de pièces détachées sans concertation préalable

Formes de service interdites

Consignes concernant la prévention des accidents

UTILISATION

Le [illegible] de [illegible] age [illegible] ag [illegible] e [illegible] ca [illegible] c [illegible] [illegible] b a che [illegible] a ce [illegible] ificag i LGA de dec [illegible] ç i eg c [illegible] ie e [illegible] e [illegible] age de ea [illegible] e e [illegible] e a ce de [illegible] ieg e eg i i [illegible] ai i [illegible] e de ea [illegible] e d [illegible] e i [illegible] e ec [illegible] j [illegible] e [illegible] habj e [illegible]. Le [illegible] eg [illegible] [illegible] b ib [illegible] e ec [illegible] e h [illegible] [illegible] a . de 2 [illegible] CE eg [illegible] e [illegible] e de 7 j [illegible] [illegible].

L [illegible] j de c [illegible] a de e [illegible] a [illegible] b ib [illegible] e ai e [illegible] g e c [illegible] e [illegible] jeg i [illegible] de [illegible] e IP44.

P [illegible] i a [illegible] ai [illegible] ge e [illegible] e [illegible] e [illegible] i ai c f [illegible] e, [illegible] de c [illegible] a de [illegible] d [illegible] e ige ce de [illegible] eg [illegible] de [illegible] di eg i e EMC 2014/30/EU eg c [illegible] [illegible] e i [illegible] e [illegible] e habj ag i di id e ec [illegible] e c e i [illegible] e [illegible] e ec [illegible] e b ic. E ca [illegible] de b a che [illegible] e [illegible] e [illegible] i [illegible] ie [illegible] ei d [illegible] e e [illegible] j ai i [illegible] ie [illegible] ec [illegible] e ai e [illegible] ai eg [illegible] e [illegible] e a ce d [illegible] [illegible] e [illegible] a [illegible] ag [illegible] h [illegible] e i , i [illegible] [illegible] a e [illegible], e [illegible] e-[illegible] e, [illegible] e [illegible] i- [illegible] a ce de [illegible] e [illegible] ba i [illegible] i [illegible] ffi a e.

L [illegible] de [illegible] i ai de [illegible] e, i [illegible] ce- [illegible] ai ed b [illegible] e [illegible] diff [illegible] e [illegible] i ai- [illegible] a e, [illegible] di eg i e ai [illegible] e [illegible] di [illegible] i [illegible] a e, c [illegible] e [illegible].

- Le [illegible] e de [illegible] e ag e de [illegible] ea [illegible] e [illegible] [illegible] a [illegible] ai [illegible] e e [illegible] de [illegible] ai [illegible] e de [illegible] b j e [illegible] a e. e [illegible] e EN 12050 [illegible] 12056)
- La [illegible] ai ag di [illegible] a ag i [illegible] ba [illegible] e- [illegible] i [illegible] a e. e A [illegible] ag e VDE 0100)
- S [illegible] i e [illegible] e [illegible] a e. e A [illegible] ag e a [illegible] g e [illegible] ai [illegible] a [illegible] j da [illegible] e e [illegible] e "Be SichV" [illegible] BGR 500)
- S [illegible] i da [illegible] e [illegible] e de [illegible] ech i e de [illegible] [illegible] e [illegible] a e. e A [illegible] ag e GUV- V C5, GUV-R 104, GUV-R 126)
- I [illegible] a ag i [illegible] eg i e [illegible] ag [illegible] ie [illegible] a e. e A [illegible] ag e GUV-V A3)
- P [illegible] eg i a [illegible] id fag a e EN 60079-0, EN 60079-1, EN 60079-14, EN 60079-17 [illegible] EN 1127-1

Contenu de la livraison

- C [illegible] eg [illegible] a ec [illegible] e(s) [illegible] b ide de [illegible] b- [illegible] age [illegible] a e [illegible] e
- R [illegible] [illegible] DN 150 / DN 100 [illegible] c [illegible] i 500 [illegible] 1000
- Ma ch c [illegible] i a [illegible] [illegible] a [illegible] i (c [illegible] i 1200 j [illegible] i [illegible] a [illegible] i e a ec c [illegible] ie [illegible])
- B ide de [illegible] acc de [illegible] e [illegible] [illegible] a c [illegible] j e de [illegible] ef [illegible] e e
- J [illegible] [illegible] a [illegible] i e a ec c [illegible] ie [illegible] [illegible] a c [illegible] j e de [illegible] ef [illegible] e e
- J i [illegible] e b [illegible] [illegible] [illegible] a [illegible] e [illegible] a- [illegible] e [illegible] e dia [illegible] ag e [illegible] a e [illegible] e [illegible] [illegible] e [illegible] ai e DN50
- Ma [illegible] ie de fi a i [illegible] ec [illegible]
- C [illegible] a [illegible] [illegible] [illegible] a c [illegible] j e de [illegible] e- f [illegible] e e [illegible] (c [illegible] i 300, 500, 1000 [illegible] 1200)
- U i [illegible] de c [illegible] a de [illegible] a c [illegible] i 300)

Mode de fonctionnement : Service discontinu S3, cf. caractéristiques techniques

INSTALLATION

Le [illegible] e de [illegible] e age d [illegible] j [illegible] e [illegible] [illegible] ag ec [illegible] e [illegible] [illegible] eg i c [illegible] e [illegible] e [illegible] [illegible] e [illegible] eg i- ca [illegible] ai i [illegible] e [illegible] e ib e. I [illegible] eg [illegible] ce [illegible] ai e de [illegible] [illegible] e ace de [illegible] a ai de 60 c i . e [illegible] ag [illegible] eg e, h [illegible] [illegible] [illegible] eg [illegible] -de [illegible] de [illegible] [illegible] e [illegible] i ce [illegible] [illegible] i [illegible] eg e [illegible].

A [illegible] ai : ec [illegible] j da [illegible] ai d [illegible] j [illegible] e di i- [illegible] g [illegible] -de [illegible] [illegible] ie [illegible] [illegible] j.

A [illegible] e e : i [illegible] [illegible] ace da [illegible] a e [illegible] e [illegible] a [illegible] e [illegible] ea [illegible] e [illegible] e da [illegible] a c eg [illegible].

C [illegible] je de [illegible] ef [illegible] e e [illegible] : i [illegible] [illegible] ace [illegible] e [illegible] e a e [illegible] ea [illegible] e [illegible] e da [illegible] a c [illegible] je de [illegible] ef [illegible] e e de [illegible] e c [illegible] eg a [illegible] eg [illegible]. Si e c [illegible] eg a [illegible] eg [illegible] e [illegible] a f [illegible] i da [illegible] a [illegible] ai [illegible] [illegible] e, i [illegible] - ce [illegible] ai e de [illegible] [illegible] e ic [illegible] c [illegible] eg de [illegible] e ce [illegible] ifi EN.

La c [illegible] je de [illegible] ef [illegible] e e [illegible] j [illegible] e di ig e a ec [illegible] e b [illegible] c [illegible] e [illegible] -de [illegible] [illegible] ie [illegible] de [illegible] e- [illegible] e [illegible] ef [illegible] [illegible] ca [illegible] e [illegible].

I [illegible] f [illegible] [illegible] [illegible] i [illegible] d de [illegible] [illegible] e [illegible] a- [illegible] ai [illegible] [illegible] e [illegible] [illegible] ca di [illegible] ag i .

ATTENTION ! [illegible] e [illegible] i [illegible] e [illegible] fi [illegible] e diff [illegible] e [illegible] ce [illegible] [illegible] ec [illegible], di [illegible] [illegible] e [illegible] [illegible] e [illegible] a ec [illegible] c [illegible] e de [illegible] age [illegible] a . de 6 N .

Montage du collecteur

Fe [illegible] a [illegible] a e da [illegible] a e e (acce- [illegible] e) afi de [illegible] che [illegible] ei [illegible] i de [illegible] e da [illegible] age.

compli 300. Pe ce [illegible] ba [illegible] e [illegible] ie [illegible] [illegible] a [illegible] age [illegible] a e [illegible] haj e DN 100 [illegible] e

Amenée supplémentaire DN 50 horizontale

[illegible]

[illegible] 58/50.

[illegible] de 50 [illegible].

ATTENTION ! [illegible] 300 [illegible] de 180 [illegible] age. [illegible].

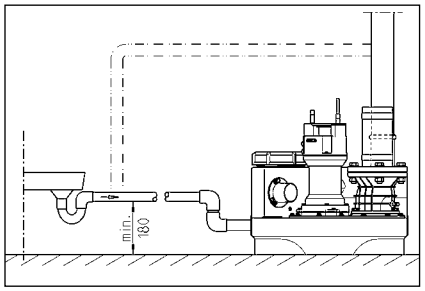

INSTALLATION ÉLECTRIQUE

[illegible]

[illegible]

ATTENTION ! [illegible] EN), [illegible] VDE) [illegible].

[illegible] (cf. [illegible]) !

[illegible]

[illegible] P1 - P2 - P3.

- P1 = F [illegible] diag [illegible] ic
- P2 [illegible]
- P3 [illegible]

[illegible]

Postes en courant monophasé

[illegible] de 16 A.

Postes en courant triphasé

[illegible] CEE 5 [illegible] (3/N/PE 230/400 V).

ATTENTION! [illegible]

Montage de l'unité de commande (pas compli 300)

[illegible]

Niveaux de commutation

[illegible]

Régler à nouveau le niveau d'enclenchement (pas compli 300)

[illegible] "0". [illegible] 1 h [illegible].

[illegible]

Dispositif d'alarme

[illegible] AD 00 [illegible] 300). [illegible]

[illegible] 300 [illegible]).

[illegible] de 5A / 250 V AC. [illegible]

Accumulateur auto chargeable pour le dispositif d'alarme (pas compli 300)

[illegible] 1 h [illegible].

[illegible]

[illegible]

[illegible] de 5 a [illegible].

[illegible] 9V ! [illegible] che[illegible] !

Compteur horaire

[illegible] 300). [illegible] BSZ [illegible] 180 [illegible].

Arrêter le vibreur sonore interne

[illegible] 300. [illegible] (BRX/BRX1). [illegible] 2 [illegible].

Vibreur sonore externe (accessoire)

[illegible] 12 VDC [illegible] "S+" [illegible] "S-" [illegible] 30 [illegible] A. [illegible]

[illegible] 300, [illegible]

Pour les postes doubles : Voyant lumineux ou voyant d'alarme externe 230 V~ (accessoire)

[illegible] 230 V [illegible] 1 A) [illegible] N [illegible] 41.

[illegible] 40. [illegible] F1.

[illegible] BRX2 [illegible] BRX2 [illegible] (===)

[illegible] BRX2 [illegible]

FONCTIONNEMENT

Marche d'essai et contrôle du fonctionnement

1. [illegible]
2. [illegible]
3. [illegible]
4. [illegible]
5. [illegible]
6. [illegible]
7. [illegible]
8. [illegible]

Fonctionnement automatique

[illegible] 300 [illegible]

ATTENTION ! [illegible]

Fonctionnement manuel

[illegible]

Arrêter

[illegible] "0" [illegible]

[illegible] "0" [illegible]

Inspection

[illegible]

MAINTENANCE

[illegible] EN 12056-4.

[illegible]

[illegible]

[illegible] de 3 [illegible] de 6 [illegible] de 12 [illegible]

[illegible]

[illegible]

[illegible]

1. [illegible]
2. [illegible]
3. [illegible]
4. [illegible]

[illegible]

5. [illegible]
6. [illegible]
7. [illegible]
8. [illegible] 2 [illegible]
9. [illegible]

[illegible]

Contrôle de l'huile

[illegible] 08/2, 25/2 [illegible] 35/2) [illegible]

- Si la vis de la chambre de mesure est desserrée, la pression de la chambre de mesure diminue. Cela peut entraîner un démarrage intempestif de la pompe. Afin de contrôler la vis de la chambre de mesure, celle-ci doit être desserrée, puis resserrée à l'aide d'une clé dynamométrique (couple de serrage 2,5 Nm).
- Si la vis de la chambre de mesure est desserrée, de l'air peut pénétrer dans la chambre de mesure. Pour éviter cela, il faut resserrer la vis de la chambre de mesure à l'aide d'une clé dynamométrique (couple de serrage 2,5 Nm).

Changement de l'huile

Les pompes (UC 08/2, 25/2 et 35/2) Pour maintenir des performances optimales, il est recommandé de changer l'huile après 300 heures de fonctionnement et ensuite toutes les 1000 heures de fonctionnement. Dans des conditions difficiles, par exemple en présence d'humidité, il est recommandé de changer l'huile plus souvent.

Pour le changement d'huile, il est recommandé d'utiliser de l'huile hydraulique HLP avec les viscosités de 22 à 46 cSt, par exemple Mobil DTE 22, DTE 24, DTE 25.

La capacité de remplissage est de 380 cm³ pour les pompes UC 08/2 M et 25/2 M et de 1000 cm³ pour les pompes UC 25/2 BW et 35/2 BW.

La chambre de mesure doit être remplie avec la quantité d'huile indiquée. Si elle est trop remplie, cela entraîne des dommages sur la pompe.

Contrôle du jeu de coupe

(Uniquement pour les pompes à broyeur). Contrôler régulièrement le jeu de coupe entre les couteaux de coupe et la grille de coupe, afin de garantir un fonctionnement irréprochable.

En cas de dépôts d'objets (par exemple, d'agrégats de béton) sur la face de coupe de la grille de coupe, il faut éliminer les dépôts à l'aide d'un racloir approprié. Ne pas utiliser d'objets pointus ou tranchants.

Un jeu de coupe trop grand entraîne une diminution du rendement de refoulement. Si le jeu de coupe est supérieur à 0,2 mm, il faut remplacer la grille.

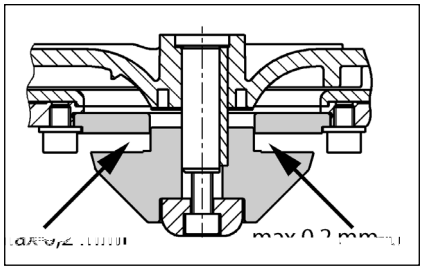

Réglage du jeu de coupe

(Uniquement pour les pompes à broyeur)

1. Retirer le couvercle de la pompe à l'aide de la clé à vis à six pans creux.

2. Enlever la vis d'arrêt, le ressort de compression et la rondelle d'appui.

3. Retirer le couteau de coupe supérieur (clé à vis à six pans creux 8 Nm).

4. Contrôler la hauteur du couteau de coupe et remplacer le couteau de coupe (à partir de 0,2 mm).

Si le jeu de coupe est trop grand, il faut remplacer la grille. Pour cela, il faut démonter le boîtier de pompe. Pour cela, voir page 14.

PETITE AIDE AU DÉPANNAGE

Le pompe ne tourne pas

- Contrôler le fusible, remplacer le fusible défectueux par un fusible de même type. Remplacer le fusible défectueux par un fusible de même type. En cas de fusibles à déclenchement retardé, contrôler le fusible à l'aide d'un ohmmètre.
- Le fusible est défectueux ou la tension d'alimentation de 230/12 V, ou la tension de commande de 230 V est défectueuse. Un fusible défectueux est généralement le signe d'un court-circuit.
- Contrôler la résistance d'isolement du moteur.
- Interrupteur flotteur bloqué ou défectueux.

Le poste ne fonctionne pas, signal d'alarme

- Le thermocontact a déclenché en raison d'une température trop élevée du bobinage ou du disjoncteur-protecteur moteur, voir la fiche technique, température de service du bobinage.

Rendement de refoulement diminué

- La conduite de refoulement est partiellement bouchée.
- Clapet de retenue bloqué ou encrassé.
- Canalisation bouchée ou clapet de retenue (si présent) ne s'ouvre pas.
- Air dans le boîtier de pompe ou dans la conduite de refoulement.

L'affichage indique "Drehfeld falsch" (rotation du champ incorrecte, uniquement courant triphasé)

- Échanger deux phases de la tension d'alimentation (L1, L2, L3). Contrôler le fusible défectueux et remplacer le fusible défectueux.

L'affichage indique "Störung Pumpe" (Défaillance Pompe, pas compli 300)

- Pour éviter une surcharge du moteur, la pompe est équipée d'un thermocontact et d'un disjoncteur-protecteur moteur. Afin de contrôler la température du bobinage, il faut attendre que le thermocontact ait refroidi, cela peut durer jusqu'à 45 minutes. Il faut ensuite contrôler le disjoncteur-protecteur moteur et le remplacer si nécessaire.

L'affichage montre "Hochwasser" (Niveau trop haut des eaux usées, pas compli 300)

- Le niveau des eaux usées a atteint le niveau d'affichage. Il faut éliminer la cause du niveau élevé des eaux usées.

La diode P1 sur le module de contrôle analogue s'allume en continu (pas compli 300)

- Il y a eu des coupures de courant de longue durée.
- Il y a eu des surtensions.
- Remplacer le module de contrôle analogue.

La pompe fait du bruit et ne s'arrête pas (pas compli 300)

- Le niveau d'eau est trop bas.

Ensuite, il faut éliminer la cause. Ensuite, il faut acquitter l'affichage. La diode LED2 s'éteint et la pompe démarre.

ATTENTION ! Les pompes de cette série disposent d'une protection contre les surcharges (cf. "Page suivante pour plus de cette série").

VEILIGHEIDSTIPS

ATTENTIE!

Personeelskwalificatie

Veilig werken

Veiligheidsinstructies voor de gebruiker/eigenaar

Veiligheidsinstructies voor montage, inspectie en onderhoudswerkzaamheden

Eigenmachtige modificaties en vervaardiging van onderdelen

Oneigenlijk gebruik

Aanwijzingen voor het voorkomen van ongevallen

aa j eidi g e afb b b e e
 g i g e ede . O de e g -
 i g e ijde , e de i aa eidi g
he h g e de ch . De -
 ch i g eidi g ka de aa ge e
de a k e ie.

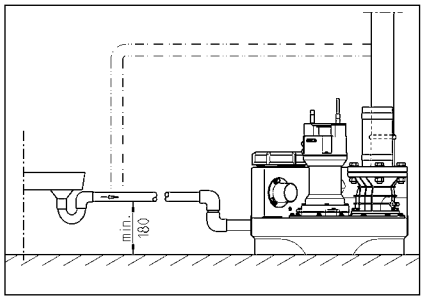

ELEKTRISCHE AANSLUITING

A ee ee gek ai ifice de e ek-
 ag k aa hede
aa de , ekke ege aa
j e .

V afgaa de aa a e k aa -
hede dei a ie k e e a
he e ek ici ej e e -
ge da de i a ie d a de e e e
ie de a igka de ge-
.

ATTENTIE! Leg j de ekke i he e !
E e ee bi e i ge d e ka eide
 i ge e chade.

De a e a ig ij de e (bij . EN),
de a d-ecifieke egei g (bij bee d
VDE) e de ch if e a de aa e ijke
 ke a j a e i ach de
ge e .

Be ijf a ig i ach e e (ie e-
aa je)!

De i a ie hebbe ee i e chake i g
die de i - f j chake , afha ke ijk
a he e ei . De ie a de i ge-
b de a geef da ee ie ig
i , ka i dj echa ijdeijk.

I de e e ba ge de , da d
de j ge chake d d de ikkei g he-
 e . V da de i g aak d
gehe e , de ekke j he c ac de ge kke , da a de de
 ai ch ee aa aa a afke-
i g. E i d gee die e i g edig
aa .

Wisselstroominstallaties

De i a ie ag a ee a de aa -
ge e e ee c ac da ge de
 ch if e i ge a ee de ich i ee
 ge j eb e he g i e a be-
i d e e 16 A j aag) i bei igd.

Sterkstroominstallaties

V de e ek i che aa j i g a de -
i a ie ee ge de ch if-
e ge a ee d 5 ig CEE-c ac
 de aa geb ach , da ich i ee ge
 j eb e he g i e a bei d
(3/N/PE 230/400 V).

ATTENTIE! A ekkei ge de i a a-
ie ge a ee age ekkei ge f eke-
i ge e C-ka akte i iek de
geb ik .

Montage van de regeling (niet bij de compli 300)

De ege aa ag a ee i ge j e b -
e he g i e a de geb ik e
de be i i g e eed ge e b ij e .
De ege aa e ge akkei ijk ega kei ijk
ij , da e k e ee c e -
ge ijk i . H ge chi chigheid e c de -
 a ie e de ege aa be chadige .

Schakelniveaus

De i -e j chake e ij i de fab iek
i ge ed de a da i aa h ge a de
be ffe de i a ie.

A ee a dde i aa h ge i , e
 he i chake e i defi ie
(ie bij de c i 300), a dde ka dj i
be [aade ge a e eide ee g -
i gi dei aa .

De ege aa e de a dde chake e
 he a (+ 2 c), e bij bbe ei-
 a ie k de iekbea i g (+4 c),
da ai ch die ee k ig e-
i i .

Inschakelniveau opnieuw definiëren (niet bij de compli 300)

Schake de i a ie ijdeijk j, e de
had d- ai ch-chake aa e _0.
De aa a i g a he i chake i
e aa i de e a a ge j e e K1
aa de ech ijka a de be i g. Ve-
ijdde ijdeijk de a a e dek e a de
k e.

O de a a ge j e be i de ich ie
edje , die e P1 - P2 - P3 ij aa gege e .

- P1 = Diag e ie
- P2 b a d = Wa e ei ig b e he j-
chake i e a g de he i-
chake i e
- P3 b a d = Wa e ei heef he i cha-
ke i e be ei k

V de be a e a k aa de de ka
a dei aa e a e .A ee P2 ag ba -
de , a k P3 b a d, e he ee e a -
de de bijge ed.

B aai de k ei e e ch ef de P1
 ee age e de k k ee. I de
 e i de a k de he j chake
e aa he eb a be k e . B a d
P3 da g eed, b aai da de e ch ef
g ee ag e de k k ee e de
 e ie de .

He haa dj ce e ag P3 ie
 eb b a d, b aai de ch ef da eb
 ich ige ege de k ki P3 eb
gaag b a de . He i chake i ge-
e d.

Alarminstallatie

S ig edige de e i ee
a ak e i ch eb gege e . He a he
 e afha ke ijke a da da
e d i ge a de h d
 edje , ie bij de AD 00 e c i 300). Te-
ge ijke ijd ki k ee ge eg eb dak e-
i ch a ig aa . Dj ak e i ch ig aa
ka d he e he e a de i g f ge-
i he a ge ee de j ge chake d.

I de age ca ie gee ak e i che
c e a de i g edig ge ijk,
da ka he a ig aa ia he e i-
aa ijec ac (k e e 40 e 41) a de
i aa (bij de c i 300 i de ekke)
 de ge eid. He kc ac a de
 a e i g i a . e 5A / 250V AC
be a ba . He c ac e ich a hef-
fig a de i g.

Accu voor alarminstallatie (niet bij de compli 300)

De a da da i a ie i afha ke ijk
a he e ek ici ej e - da i egge i
he ge a a ee i g ka gee
h g a a de gege e . O de
a i a ie k ijde ee -
i gi e ki g e h de , e ee ac
 de geb ik . He d ich ige dek e
e e . De ac e de aa j k e aa -
j e e e de da be e de aa -
e de i aa e de aa e ige kabe bi -
de be e ige . De eka he a a ee
bij c i a ge e de ge ee 1
a k ie .

Nada ee i , d deac a -
ai ch e ge ade . Ee ege ac i bi e
ge ee 24 ee be ijf k aa , ee -
edige e adi g d a ge ee 100
be eik .

He ci be a de ac ege ai g
c e ! Da e de e a i g j-
chake e ee h g a e edig j-
e . He e a he ge id a ag
ge e de ee aa a i e ie k-
baa af e e . De e e be aag -
ge ee 5 jaa . Dei geb ik a eda e de
ac e e de ea 5 jaa j g
e a ge .

A ee ee 9V-ac geb ike ! Bij
geb ik a ge ac be aag
e ffig ge aa .

Bedrijfsurenteller

O i ee ka ee be ijf e e i de
 ege aa de ge e aag (ie bij de c i
300). Hie e de aa j i ge a de be ijf-
 e e e ge ee 8 ik e e e
de i aag e aag BSZ i de 4
e eke . I die a he e i chake e a
dei a ie ie d ee gege e , e
de e e 180 de ged aaid.

Intern alarmzoemer uitschakelen.

Ge.d ie de c i 300. De egede (BRX/BRX1) eghae . O da de ekke ie k ij aak , de ie ee i a de 2 ige c ec aa e .

Externe alarmzoemer (toebehoren)

He d ich ige dek e a de ege.aa e e .

O de k e e "S +" e "S-" ka ee e a, a e ak e i che 12 VDC j - chake.aa e ee e ik a a . 30 A de aa ge e . De i e a.a e ka aa ke e de i ge chake d f j ge chake d.

Bij de c i 300 ka ee a he e.ek ici ei e k afha ke.ijk a.a a ebe h e de ge ee d, ee age e je i aa e ig de a k.

In dubbele systemen: Extern 230V knipperlichtje of waarschuwingslampje (toebehoren)

230V a je (a .1A) k e e N e 41 aa j e .

Ge ee de aad g a k e U aa 40 aa e ge . De k i g d d F1 be eiigd.

De i eek g BRX2 a g i e e :
K ich je: de BRX2 a e ===)
Waa ch i g a je e BRX2
(k e d _ _ _).

GEBRUIK

Proefdraaien en functiecontrole

1. He ei igi g ik de a k e e .
2. Sch if i de i aa - e k eidi g e e .
3. I a a ie de a i g e e , aai e d ee ga e i de ga e h de .
4. Ta k he i chake i e e .
5. De chake ich e f i e de a k d ge eegd. He ce ia de ei igi g e i g ge .
6. De a de i e chake i g e de ha d a g aa b e he i chake i e da he a a afgaa .
7. Rei igi g e i g ee e ik e af dich i g af j e .
8. Aa de ha d a chi e de chake c c i de afdich i ge a de a k, de i g e de eidi ge c e e .

Automatische stand

De a i che a d i de a e a d a de i a a ie. Hie e e de j e chake aa i de a d "A a ik" (a i ch) de ge e . Via de ge e ee de i e chake i g d de aa de ha d a he ei f i e i de a k i e j ge chake d. De e ki g a de (bij de c i 300 be ijf ge eedheid) d aa gege e d ee e edje.

ATTENTIE! Bi j de ijk e h e ee he de aa e (bij egi g a ee e bad) e de ch if i de i aa e de ee ge a e , da de i a a ie i de a e chake a d b ijf e ke (gee c i e aaie , a de be aa e ka de).

Handbediening

De j e chake aa i de a d "Ha d" e . De e k c i e e afha ke ijk a he af a a e i e . He e e e daa ia de ei igi g e i g i de ga e de geh de .

Stopzetten

De j e chake aa i de a d "0" e e , de i i ige e . De aa i a a ie i ge ee geb ik k aa .

V e a ie e de h d e k aa hede aa de ege aa f de ie a d "0" geb i ke , aa de ekke j he c ac ekke .

Inspectie

O de be ijf eke heid e ga a de e e aa de ijk ee i e e i ec ie a de i a a ie aa i de , e i be i a de i e bi di ge .

ONDERHOUD

Wij ade aa he de h d j e e c f EN 12056-4.

O ee e a e e e a i e e be baa heid a i a a ie e ga a de e , ade ij aa ee de h d c ac e j e .

He de h d a de feca i i a a ie e de aa ege e i a dh di g e e de j ge e d d ge ecia i ee de ak e e e e a 3 aa de i be ij e , 6 aa de i a e e geb e f 12 aa de i ee ge i i ge).

V afgaa de aa a e e k aa hede de i a a ie k e e a he e ek ici ei e e e ge da de i a a ie ie d a de e e i de a i g ka de ge e .

ekke e bbe a g e cha i che e che i che be cha digi g c e . Be chadigde f gek ik e a ge f eidi ge e e de a ge .

Wij ade aa bij de h d de ge de e k aa hede j e e :

1. De bi di ge ekkage c e d de ge i g a de i a a ie e de a a g ed e de eke .
2. Bedie e a de ch if; c e f de e e be eeg , i die dig aa a e e i e e .
3. O e e e ei ige a de g b kke i g, c e a aa i g e k ge (k).
4. Rei ige a de e di ec aa ge e eidi ge ; c e a de aaie e de age .

Ve e aaie e che e a de hebbe .

5. O iec e, i die dig bij e f e (i die ee ieka aa e ig i).
6. Bi e ei igi g a de a k (i die dig f bij ecia e ei e), bij e ijde e .
7. C e a de e a d a de a e a k.
8. O de 2 jaa de i a a ie e a d e e .
9. C e a he e ek i che gedee e a de i a a ie. De ege aa e f i de h d ij, aa ch ee ac ij i geb d, da e die ege a ig de gec ee d e ki g. Daa e bij ee a i g ge aak e i a a ie de i de a k i e ee h g a a k i k. Daa aa e de i die dig de ge ei igd.

Na ii g a de de h d k aa hede ka de i a a ie a efd aaie ee i geb ik de ge e . Va he de h d e ee ag de ge aak e edi g a a j ge de k aa hede e de e e i e gege e .

Oliecontrole

(Ge d a ee 08/2-, 25/2- e 35/2-i a a ie) E de de e ka ch e e f i ch e e d de ge aaid e de d da e de aaie a de a k gehaa d. De - e af a e i g a de ieka d d de af j ch ef " " (ie) aa j e e afgedich . T c e a de iekee i gafdich i g d de ie j de ieka e e i be a de e e e de h e ee heid afge e a e d i ee ch e aa beke .

, A de ie e gd i e a (e kach ig i), e de ie de . Na g ee 300 be ijf e , a ech a 6 aa de , i c e ! , I de ie e gd e e a a e ei igi ge , da e aa de ie k de g ij i gafdich i g de a ge . O de ieka e be ake , ka k ach af de e ek de a afdich i g c ea aa "DKG" i aa a de af j ch ef "DKG" de ge ee d.

Olieverversing

(Ge d a ee i a a ie e de e 08/2, 25/2 d 35/2) T beh d a ee be ba e ki g e a 300 be ijf e de ie de ee e aa de e daa a a e ke 1000 be ijf e . Bij i de be ijf e e e i e ee aa jaa de ie de .

USO

Le [illegible] a i i di [illegible] e [illegible] ac[illegible] e[illegible] e c[illegible] e[illegible] ifica e [illegible] e-c d [illegible] gia LGA e [illegible] i dica e[illegible] i [illegible] e [illegible] di ac[illegible] e di [illegible] ic da bag i e [illegible] i a [illegible] i, [illegible] ch di ac[illegible] e [illegible] che d [illegible] e [illegible] i-che c [illegible] i [illegible] e c [illegible] i.

I [illegible] ba i [illegible] gibi i [illegible] a e a [illegible] a . di 2 [illegible] .c.a e[illegible] a [illegible] a a [illegible] a di 7 gi[illegible] i.

I c [illegible] a d [illegible] gibi e, [illegible] a [illegible] e i-[illegible] e e ag i chi i di ac[illegible] a ec d [illegible] a IP 44.

I ca[illegible] di i [illegible] a a i e ec d e di [illegible] i-i i e d[illegible] c f[illegible] e, i c [illegible] a d [illegible] ddi fa i e[illegible] i i di [illegible] e i e de a di e i a EMC 2014/30/EU ed [illegible] id e [illegible] e [illegible] e d [illegible] e ic de a e e di a i e a i e e e i-ca[illegible] bb ica. I ca[illegible] di c ega e ad[illegible] a e e i [illegible] ia e a i e di[illegible] a fabb ica c [illegible] a i e a i e di c[illegible] e e[illegible] e ie - e da[illegible] a f[illegible] a e di a a e i e ade-[illegible] a i de e c i de a e a e i e a a e i e fe e e i [illegible] fficie e.

P[illegible] de e a i i i de [illegible] i e e e e e a i e eggi, [illegible] a i e a i a i e e di e - i e ca i, ad e.

- S a i i di [illegible] e a e ac[illegible] e e e i d e aggi di edifici e e e i a ic i (ad e. i [illegible] a EN 12050 e 12056)
- Rea i a i e di i ia i e e ici a ba a e i e (ad e. i G a ia VDE 0100)
- Si e a e e i e a i i (ad e. i G - a ia Be SichV e BGR 500)
- Si e a i i ia i di ca ic de ac-[illegible] a (ad e. i G a ia GUV-V C5, GUV-R 104, GUV-R 126)
- I ia i e e ici e e i e a i i (ad e. i G a ia GUV-V A3)
- A idef a a i e EN 60079-0, EN 60079-1, EN 60079-14, EN 60079-17 e EN 1127-1

Dotazione

- S ba i c a(e) e f a gia di [illegible] - aggi [illegible] af[illegible]
- Ri[illegible] e DN 150 / DN 100 c i 500 e 1000
- Ma ic [illegible] c e e a e i a i e (c i 1200 c ega e i e a ici c fa ce e)
- F a gia di c ega e [illegible] i ea di a - da a
- C ega e e a ic c fa ce e a i ea di a da a
- [illegible] a i i i a i a e a a e - b a a a e a af[illegible] DN 50
- Ma ia e di fi aggi i ba i
- Va a di i [illegible] a i ea di a - da a (c i 300, 500, 1000 e 1200)
- C a d (c i 300)

Tipo di funzionamento: Funzionamento al-

di i i a e . L'i b a a ica e a i ea di c ega e c a e b e i di ca ic e i ag . Pe e e i i ag , fia e a i ea di af e e a . La i ea di e i a i e e e c ega a a a e i a i e de ba i .

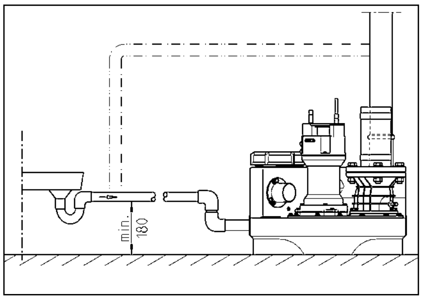

COLLEGAMENTO ELETTRICO

S e e ici a e e e e i e e i e e ici a a a, a a i a a c a d .

P a di a ia i a acca e a i a de a a i e i d che a a i e a e e e e e da a e e.

ATTENZIONE! N g e ai i ac a a i a! L'e e a e e e a i e de ac a ca e a i e da i.

Ri e e e a ide (ad e . EN), e di- e i e a i a i (ad e . VDE) e e a i e de e c ag ie di f a e e ica ca i.

O e a e e i e d'e ci i (ede e ghe a ide ifica a)!

Le a i i d e di c a i e di i e che a i a di a i a a - a a ec da de i e di ac a. I eg a e a ic de ia di a e i e a eg a a a e e a di a, a ia di - i a e a che e e a e - a ea.

Se a a i i ca da a, i e a di a gi e a eg e. P a de a i- i e de a ca de a a ia, i de e acca e a i a ich i ca c i a a ebbe ia i i a e d i affedda e . N i a eg a- a i e di e a de a a ia.

Stazioni a corrente alternata

La a i e e e c ega a ad a e a i a a a ec d e e, a a e i a i a bie e a a di a de i e d i ag e e a c i- bi e da 16 A (i e).

Stazioni a corrente trifase

Pe i c ega e e ic de a a i e di e a e i de e e ede a e a CEE da a 5 i i a a a ec d e e, a a e de e i i a bie e a -
a di a de i e di i ag (3/N/ PE 230/400 V).

ATTENZIONE! C e e ibi i a a- i e i de i i e ibi i i i di i i a ici c ca i ica C.

Montaggio del comando (non compli 300)

Me e i i e i c a d i a- bie i a i a di a de i e d i a- g e e e a ggia e e e ch . I c a d de e e e be acce ibi e af- fi ch ia e e ibi c . L'e- e a a id e a c de a da - eggia e i c a d .

Livelli di commutazione

I i di a i a i e e di a i a i e i a i da a fabb ica a e a di af- a da d de a e a i a a i e.

Se i d e e e e i e a a a e a di af ide fi e i di a i a i e (c i 300) ich i ca c i e af- i e ifica e i ag .

G i a i di c a i e a e (+ 2 c) e i ca ic di icc (+4 c) g i ia i d i e g e a i a- ica e e da c a d .

Ristabilire il livello di attivazione (non compli 300)

Cicalino di allarme esterno (accessori)

Abbinabile a tutte le centrali.

Ai morsetti S+ e S- può essere collegato un cicalino a 12 V DC con assorbimento di corrente di max. 30 mA. Il cicalino di allarme esterno è utile per segnalare visivamente un allarme.

Ciascun 300SRX può essere abbinato a un solo cicalino, che va collegato in parallelo agli altri eventuali accessori.

In caso di impianti doppi: Spie di allarme o lampeggianti esterne a 230 V (accessori)

Collegare a una linea a 230 V (max. 1 A) a norma CEI 64-8.

Il relè è protetto da un fusibile da 1 A F (ritardato) 5x20 mm.

Lo stato del relè può essere monitorato da BRX2 come segue:
Stato lampeggiante su BRX2 (morsetti ===)
Stato di allarme su BRX2 (morsetti _ _ _).

FUNZIONAMENTO

Funzionamento di prova e verifica del funzionamento

1. Assicurarsi che tutti i dispositivi siano chiusi.
2. Assicurarsi che la centrale di allarme sia disattivata.
3. Mettere in funzione, secondo le istruzioni del costruttore, tutti i dispositivi di segnalazione esterni.
4. Richiudere tutti i dispositivi di segnalazione.
5. Quando la centrale viene attivata, tutti i dispositivi di segnalazione devono attivarsi.
6. Spegnere tutti i dispositivi di segnalazione e richiudere tutti i dispositivi, fino a quando la centrale non è disattivata.
7. Richiudere tutti i dispositivi di chiusura.
8. Verificare che tutti i dispositivi, dopo la fase di test, siano nuovamente pronti all'uso.

Modalità automatico

Il funzionamento è gestito dalla centrale. Assicurarsi che tutti i dispositivi di segnalazione siano attivati. Media e lunga durata, anche in caso di interruzione di corrente (con 300SRX dotato di batteria tampone).

ATTENZIONE! In caso di eccessivi falsi allarmi (ad esempio, a causa di vibrazioni), assicurarsi che tutti i dispositivi di segnalazione siano chiusi correttamente.

Modalità manuale

Premere il pulsante _Manuale. Lo stato di funzionamento viene segnalato dal lampeggio del LED.

Disattivazione

Premere il pulsante 0, quando la centrale è disattivata. L'uscita viene disattivata.

Per disattivare il dispositivo di segnalazione acustica durante un allarme, premere il pulsante 0, bensì accertarsi che la centrale sia disattivata.

Ispezione

Per ispezionare il dispositivo di segnalazione acustica, premere il pulsante di ispezione.

MANUTENZIONE

Consigliamo di effettuare la manutenzione come da norma EN 12056-4.

Affidi gli interventi di manutenzione, consigliamo di rivolgersi a un tecnico qualificato.

La manutenzione deve essere effettuata esclusivamente da personale autorizzato e qualificato almeno ogni 3 mesi (per impianti speciali, 6 mesi in caso di 12 mesi in caso fallimento).

Prima di qualsiasi intervento, accertarsi che la centrale sia disattivata e che non vi siano allarmi in corso.

Verificare esclusivamente da tecnici qualificati e abilitati. Le istruzioni per la manutenzione sono disponibili presso il costruttore.

Consigliamo di effettuare i seguenti interventi:

1. Verificare la presenza di sporcizia, polvere o ragnatele nei dispositivi di segnalazione acustica.
2. Assicurarsi che la centrale, le batterie, gli accessori siano puliti.
3. Assicurarsi che tutti i dispositivi di segnalazione acustica siano funzionanti (vedi sopra).
4. Richiudere tutti i dispositivi di segnalazione; verificare che tutti i dispositivi siano chiusi correttamente.

Le batterie non sono incluse nella fornitura.

5. Chiudere tutti i dispositivi (vedere capitolo precedente).
6. Richiudere tutti i dispositivi (vedere capitolo precedente) ad eccezione della centrale.
7. Verificare che tutti i dispositivi siano accesi.
8. Lasciare la centrale accesa per 2 ore.
9. Verificare che la centrale sia correttamente attivata. In caso di problemi, vedere capitolo precedente. Assicurarsi che tutti i dispositivi di segnalazione siano correttamente funzionanti. Se vengono rilevati problemi, contattare il tecnico qualificato.

Tutti i dispositivi di segnalazione devono essere nuovamente pronti all'uso. Redigere un documento che attesti l'intervento, indicando data, ora e tipologia dell'intervento.

Controllo dell'olio

(Valido solo per 08/2, 25/2 e 35/2). Per garantire il funzionamento ottimale della centrale, è necessario controllare il livello dell'olio. L'olio deve coprire completamente la vite di chiusura. Per controllare il livello dell'olio, rimuovere la vite di chiusura.

- Se il livello dell'olio è troppo basso, rabboccare l'olio fino a quando il livello dell'olio non raggiunge la vite di chiusura.
- Se il livello dell'olio è troppo alto, rimuovere l'olio in eccesso fino a quando il livello dell'olio non raggiunge la vite di chiusura.

Per il controllo dell'olio, rivolgersi esclusivamente a tecnici qualificati. Per il controllo dell'olio, rivolgersi esclusivamente a tecnici qualificati e abilitati secondo la norma "DKG" (vedere capitolo precedente).

Cambio olio

(Valido solo per 08/2, 25/2 e 35/2). Per garantire il funzionamento ottimale della centrale, è necessario cambiare l'olio ogni 300 ore di funzionamento, al più tardi dopo 1000 ore di funzionamento. Il cambio dell'olio deve essere effettuato esclusivamente da tecnici qualificati.

Se vengono rilevati problemi, contattare il tecnico qualificato.

Pe i ca bi de i i de e i i a e i i e a e id ic HLP de a c a e di i c i da 22 a 46, ad e . M di ESSO DTE 22, DTE 24, DTE 25 di M bi .

La a i d abb cc di 380 c e e e M i UC 08/2 M e 25/2 M e 1000 c e e e M i ee 25/2 BW e 35/2 BW.

La ca e a de i e e e abb cca a c a a i di i dica a. U - acca ic c a e i a de a - a.

Controllo del gioco tra taglienti

(Va id e e e c g a e). C - e a e i i e a da de e i i de a - ggia e de a e de e i i di c ega e e fi aggi de i a a i e, i ge e e ece a i .

I ca di i e de a e a di - aggi , e de a i di i - a e e a di i a i e i ffi- cie e (e de a a b ccaggi de a a) fa c a e a di a de a gi a e e de g di i a i e da e e e e i e ece a i .

C e i e ade a , ad e e - i e , i ibi e i a e i gi c a ag ie i a i e e a ia a di ag i . Ri e e e a e gi c a ag ie i - e i e a 0,2 .

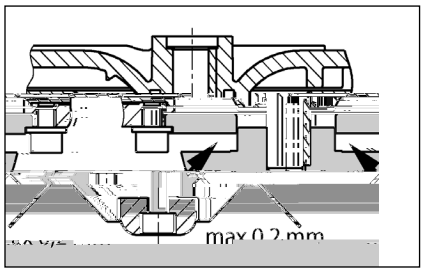

Regolazione del gioco tra taglienti

(Va id e e e c g a e).

1. B cca e i e di ag i c e di eg e i a e a i e e ag a e ce a e.
2. Ri e e e e di e i e, i - e di ag i e di c di eg a i e, i di i a e e e di e i e e i e di ag i .
3. B cca e i e di ag i e e a e - a e c a i e e ag a e (c ia 8 N).
4. C a e a ibe di i e de e di ag i e i a e a e i gi c (a . 0,2).

Se i gi c a ag ie e ecce i i - e e a di c di eg a i e. Ri e e e fa i 1-4.

PICCOLA GUIDA IN CASO DI ANOMALIE

La stazione non funziona

- C a e e i e di e e, i ibi e e a - a e. S i e i ibi i dife i c i ibi i c gi e i a i i a i. I ca di a i a i e e a, c a a e e e ici a i e i i c ie i.
- I i ibi e a b di e i e 2 A i e e i a f a e di c 230/12V, i a a e e e ci a di c e e a - e a a 230 V dife i. U i ibi e dife de e e e e i i c de e e e e a e.
- Li ea di a e a i e da eggia a, i - i e ad e a de e
- C a i e ga eggia e b cca a = ch de e a a aci e ca de aff , a e i c e chi di i ia i e e i b ccaggi .

La stazione non funziona, messaggio di allarme

- I e a e a e de e i i di a i a ich a a b cca a = ch de e a a aci e ca de aff - , e e i e ba i , a e a i a, a e i g e a e i e e i b cc .

Prestazioni di pompaggio ridotte

Sa aci e ca e a i ea di a da a a e a c e a e e

ZASTOSOWANIEH

G e d d c e ia e ie ciek feka ch c i iadaj ce fi- ką LGA k kcji i adaj d e - a ia ciek i a acji a e i a- a ciek g da a d eg a c aj ka k ad ie.

Zbi iki a ia e a ak a - k ż2 e a d i a c a - ej 7 d i.

S e ik ie je a ia , ec je ch - i ed d ia a ie d k ej ed g g IP 44.

J e i i a acja a a k a a a id- a ek a acja db a i g d ie e ac e ie , ed e ik e ia aga ia ij ej D ek K a bi- ci E ek ag e c ej (EMC 2014/30/ EU) i adaje d a aź g da - ach d ch jak dbi ik d c d ieci a i a ia e ek c eg . W ad- d c e ia d ieci e ej a e ie ak ad b biek e eg a i a ie e a a f a kieg a i cia a i ic ż ie - a c aj c d cj a ak ce ia.

P dc a ek a acji i a acji a e e- ega ż e i a a i k aj ch a e i ka ch, jak a k ad:

- P e ie ciek a e ka- a i acji d k i d ia ek (. E - ie EN 12050 a 12056)
- R d a i a acji i kieg a i cia (. Nie c ech VDE 0100)
- Be iec eź d eź i dk a- c (. Nie c ech Be SichV a BGR 500)
- Be iec eź i a acji ka a i ac j ch (. Nie c ech GUV-V C5, GUV-R 104, GUV-R 126)
- I a acje i d e ia e ek c e (. Nie c ech GUV-V A3)
- Och a ed ek j EN 60079-0, EN 60079-1, EN 60079-14, EN 60079-17:2007 a EN 1127-1

Zakres dostawy

- Zbi ik i k ie a- ci k a d cie
- K a ka ed kc j a DN 150 / DN 100 d a c i 500 i 1000
- M fa a ad a a d a d ie a ia (c i 1200 c e ia e a c e bej a i)
- K ie c e i d a cj c eg
- Z c e e a c e bej a i d a cj - c eg
- U c e ka c e ki) ka e d a c ej e b a ej b da eg d DN 50
- Ma e ia j ce d a bi ika
- K a a a d a cj c eg (c i 300, 500, 1000 a 1200)
- S e ik (ie d c c i 300)

Tryb pracy: Praca przerywana S3, patrz dane techniczne

MONTAŻ

P e a ia i a a ż ai a - a a jak j ca i b abe ie- c ed e . Ob k i ad e ki i e e a i d egaj c i i ekcji i b- d e a ach a ż60 - ce e e ez b c .

Od ie a ie: R cj g d ie aj c a ad i ż ad dach.

D : Na d cie ed bi ikie a a a ż a d a iec c ej.

R cj g c : Za k a , , - cj c a ai a a ż a - a d a iec c ej. J e i k a ej b ak je ak e ie d a i a acji, ed a a ż ce fik a e EN a .

R cj g c a ad i ż a ad ka i d i e ia.

Ce e d d ie ia ie c e ia ad - ie ia i a acji a e e id ie ż d ad- iaj c d ie k bi c .

UWAGA! W e kie b ce d c - a ia c eg ch e e e d bi - ika je d k ca ż ak a - e e b 6 N .

Montaż zbiornika

Za k ż a a d cie ( ), ce e ie i ie ia ej cia d dc a - a .

300). W ce a k ci ż c a ic ika g d i ac d 8 i e k żd g ia dek a ce iej BSZ. Je i adk eg c e ia i a acji ie a i g a , ed a ic ik g - d i ac b ci ż 180 .

Wyłączenie wewnętrznego buczka alarmowego

Nie d c c i 300. Zdj ż g a k (BRX/BRX1). Ab ie aci ż c ki, a a ad i ż k a ieź 2-bie g - ej i ie i ej.

Zewnętrzny buczek alarmowy (osprzęt)

O ż e c e d ic ki e i- ka.

D aci k "S+" a "S-" a d c ż d dą k , b g a i ą a k c a a i cie 12 V DC b e d ak. 30 A. B c ek a a a ed g - c e ia c ż b c ż

W adk i a acji c i 300 a jak a ż a a ie a d ieci e ek c ej, a c k a je a bi ik d d cji.

W instalacjach z dwoma pompami: Zewnętrzna lampa błyskająca lub ostrzegawcza (osprzęt)

P d c ża 230V (ak .1A) d aci k N a 41.

Zai a ek e ie ci ż aci k U a aci k 40. Ob d e ek c je a- be iec e F1.

U a i ż k BRX2 a ż c b:
La a b kaj ca be BRX2
(e a e e ===)
La a ega c a BRX2
(igaj ce _ _ _).

EKSPLOATACJA

Próba działania i funkcji

1. O ż k c k bi ika.
2. O ż a a d cie i ci g c .
3. P d c ż i a aci d a i cia, - ci ż ag a g a i aci k ej ci fa i a.
4. Na e i ż bi ik a d i a c a- ia.
5. P a c a i i ia bi ik. D ia a ie dda ż b e acji - e c k .
6. P d ie ż i c ie ak e - c a ia i ad i a c a- ia, a de ie i a a .
7. O c k a k ż k i c e k .
8. P e ki ka c k i a c a ia a d i ż c e ż bi ika, a a ci - g .

tryb automatyczny

N a be ac i a acji je b a c . W ce , e c ik a a i ż a ci "A a ik". P - e i eg a e e c a ie a e d i a je c a ie i c a ie d ied i d a a e ie ia bi ika. P aca c i 300 g - ż d ac) g a i a a je ie di d .

UWAGA! W adk j k eg d (. c a ie d ba e) a a a d ie d a i ż e b ab i a acja e i g a ada ac a ż a bie e - a ia (ie aca ci g a, gd je a- g e ie eg a ia i ika).

Tryb ręczny

P e c ik a i ż a b c "Ha d". P a a je ie a ie d a i - ciek , bie ac ci g ej. Z eg - d a ie a b e a ż e c k .

Wyłączenie z ruchu

U a i ż e c ik a "0", a je e b c e ie . I a acja a a - a je ada g a d d ia a ia.

W ce ach a a c ch i e i - ch e ika b ie a- a ż cji "0" a e- c ik , ec a e aki adk i a ż c k g ia dka.

Inspekcja

Ce e a ia be iec eź a ek a- acji a d k a ż c ie i c ch k - i k ch i a acji, c ie c e ia i a ci gach.

KONSERWACJA

Za eca ad e ie e i a ia ed g EN 12056-4.

Ce e a e ie ia a ej i be a a j ej ac Paź a i a acji a eca a a cie e i ej.

S e i a ie i a a e - i ciek feka ch i b ad e e fach c c i ci c 3 ie ż ce adk a aź biek ach bi eg , 6 ie i c ch adk d ie - d i ch b 12 ie i c ch adk d jed d i ch.

P ed c cie e kich ac e ek c ch a ż c k i a acji g ia dka i a e i żab ie a i ie da e c e- ie e b ecie.

S a d i e d - i c k d k e k d eź c ika i echa ic i i che- ic i. P e d k d e b a a- a e a ie i ż

P dc a e i a ia a eca e a- d e ie a ż c ch ac:

1. Sk a ie iej c c eź d k - e c e ci e g d i a a- i c e ia i a acji.
2. U ch ie ie a ; k a ie d g de a ci ch , a ie k iec ci d eg a ie i a - a ie.
3. O a cie i c c e ie a eg ; k a g ia da i ki (k a).
4. C c e ie i ef ia ż cej c a ci g ; k a ika i k a ia.

Z e iki g ie ż e k a d ie.

5. K a eg , e ie ie a b jeg ia a (i e je k a ej a).
6. C c e ie a bi ika (a - ci d eb, g. g c e- g ch), a ie c .
7. K a ie a bi ika.
8. C 2 a a ka ie g e i a acji d .
9. K a e ek c ch k e i - a acji. S e ik je be b g , a- i a ż a a , c - je k iec ż eg a ej k i jeg d ia a ia. O c eg , c ej a i cia i a acji a d ie ż - ak bi ik , a de ie i a a i - f ż c ki a ie d . O c eg , a ci d eb a c ci ż a ak.

P k a ac i ekc j ch a ch i ż i a aci e e a- d e ie ch b d ia a ia. Na e a e i a ia a d i ż k da ie kich c ci i i ch da ch.

Kontrola stanu oleju

(Od i k d i a acji 08/2, 25/2 a 35/2). W ie ej k ej ci a - a ż b e ci k e i i e k i ż a a ikie e bi ika. O d a e ia ia i - c a ia a k i e c e ia d e bk a i e ". W ce k - i i g ch ie cie i c e iaj c ch a ca k icie, a e ka i ci ż ej k ej ej d c eg ac ia ia eg .

- Je i d ed a a i da (k - ec), ed ej a ie i ż Sk a ie da ch 300 g d i ach ac , jed ak ak a ie 6 ie ż cach!
- Je i d ed ada ed aje i da a c ec ki a iec c eź, ed c a d k a ż ia i g ch ie cie i c e iaj c ch. Ce e i a ie k ej ej a a a ż d dą k e ek d a eg d e ia ceg d k i

c e ci DKG" i k ci ż iej ce bki a iaj cej a i e DKG .

Wymiana oleju

(Od i j k d i a acji a i 08/2, 25/2 a 35/2). Ce e ż g cia be iec eź a ek a acji a ie e a e ie ie eje ie i ż 300 b c g d i ach, a a e 1000 b c g d i ach. W adk i kieg ebieg ie eg b c g d i ach a d k a ż ia ie ad iej i a k .

W adk ciek d ie kach cie ch, ia a d k a ż c ciej.

D ia k e ej ej a a ż i e a ej h d ic HLP k a ie k ci d 22 d 46, . M bi DTE 22, DTE 24, DTE 25.

I ż a e ia ia i 380 c ad k M i UC 08/2 M a 25/2 M, a 1000 c d a M i ee 25/2 BW i 35/2 BW.

K ej a e ia ż c ie e i i cż . e ia ie ad i d k d e ia .

Kontrola luzu cięcia

(Od i j k d ikie c) K a ż b d a b c e i e i a c ach i a ac j ch d g de a id eg d k ce ia i a ie eb d k ci ż

W adk ie ia b i e ia daj ci c e ia ceg ha a a ceg ac b iej aj cej i daj ci ci cia (b k a ie) a eci ż fach c k ika i echa i b ab ia ia i a ie k iec ci d k a ż ia .

ci cia j c i d ikie c i c a ie ż d ied i i da i, c e i ie e . ci cia ej 0,2 a iej ż

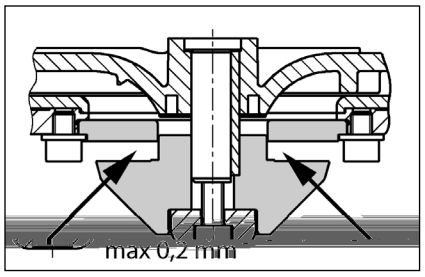

Regulacja luzu cięcia

(Od i j k d ikie c).

1. Zab k a ż ka a kie d e a ik c i k ci ż ce a b i .

2. Zdj ż k a k d ci k , ik c i jed dk adk eg ac j , a a ie e a ad i ż k a k d ci k i ik c .

3. Zab k a ż ik c i k ci ż g ie b i (e d k ca ia 8 N).

4. S a d i ż ekk ck b eg ika ceg i ie ie ż ci cia (ak . 0,2).

J e i ci cia je b b d , ed a ż a dk adk eg ac j . Na ż ki d 1 d 4.

MAŁY PORADNIK USUWANIA ZAKŁÓCEŃ

Instalacja nie działa

, S a d i ż a i cie ieci e, be iec ik i c ik ic d U k d e be iec iki a ie ia ż a akie a e d g de a a e a i ch. W adk a a ż ceg ad ia a ia a e a ż e ek ka b ac ik d ia b gi k ie a e d ce a.

, U k d e be iec k a k 2 A a f a a e ż ceg 230/12V, be iec ik i ik a dej cie a d e ie 230 V. U k d e be iec iki a ie ia ż a akie a e d g de a a e a i ch.

, U k d kabe c a ieci eg , a a a eci ż c ie d ce i

, Zab k a c ik ak = a k ż a a d cie, ż k c k ż b kad .

Instalacja nie działa, sygnał alarmowy

, Te a je iach i ika a b d, gd a i a b kada = a k ż a a d cie, i ż bi ik, ż c k ieci , de a ż i ż b kad .

Zmniejszona wydajność tłoczenia

, Za a cż g c ie a a ca k icie a a

, Za ka cż g c = e ka ż cż g c

, Za ka a k a a = a k ż a (adk c i 300 i ż cż g c) i c ci ż ka

, Za ka e d ie e ie = c ci ż cż g a- bi ik i k a ż .

Pali się sygnalizacja "Drehfeld falsch"
(niewłaściwy kierunek pola, tZa6r-pan 2lapa znl.8(c)-5(a)(w)oű[(Zad.3)TjűEl[(Za ")-1.5(D)(pl)/MCID

Zmlub a t rii eűEMC ektryEMC 030ej sil00kpompy. CeZmEMC ćmiep0a ek

BEZPEČNOSTNÍ POKYNY

POZOR!

Kvalifikace personálu

Bezpečný způsob práce

Bezpečnostní pokyny pro provozovatele/obsluhu

Bezpečnostní pokyny pro montážní, kontrolní a údržbářské práce

Svévolná přestavba a výroba náhradních dílů

Nepřípustné způsoby provozu

Pokyny pro prevenci úrazů

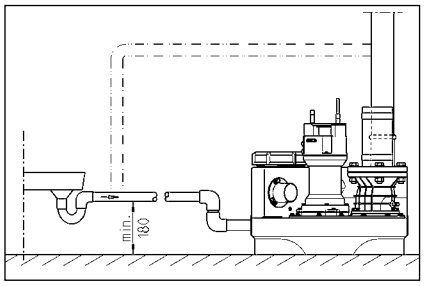

ELEKTRICKÉ PŘIPOJENÍ

Ř ž ce a ě ad , k ek eb / e / j/ b ž je k a- ifik a e ek ech ike .

P ed ka d ac/ ž h e / ž a / e / a abe ě e, ab a / e / e h ji b a- ji d a /.

POZOR! S/ ž ikd e k ž dej e d d ! P ad ik ž da e / a ž edek ch a k e /.

Je d a ech a (a . EN), ž ed i (a .. VDE), jak i ed i / ch a e e ě - ge ick ch /.

D j e / a / (i ek)!

Za / e / aj/ b d / e / h adi- , k ě ě ad ž i a a d a e, e ek i e e. Z k a e / a d a h a h a / e / ig a i- je k / ch i ehd , d je e ech d ž.

P d e ě ad / i h ž , ě a- i / je e. P ed d a / i ch / b a e a / ž ž ka, e b e ji ak ě ad ch a e / a i a . Ta cha e / h ž e a.

Zařízení se střídavým proudem

Za / e / / b je e d ž d ai a a ž k , k ě ž je a ch b a i ad / a je aji a ji k 16 A a).

Zařízení se třífázovým proudem

E ek ick je / ě ě ž ac/h a / e- / / b ede 5 ž k CEE, ai a a d e ed i , k ě ž je a ch b a i ad h adi / (3/N/PE 230/400 V).

POZOR! Jak ji k a / e / je - / a e a ji k eb a C cha ak ě i ik .

Montáž řídící jednotky (ne u compli 300)

/d/c/ jed ka / b ž a ch b a i ad h adi / a jej/ k / b d a e a. /d/c/ jed ka / b d b e / ž, ab b a kd k i ž jej/ k a. V k ž hk ch a k de - a ž da e /d/c/ jed i j .

Hladiny spínání

B d a / a / j i b a- a e a a da d / h a / e /.

P d e ji / e , e defi a b d a / (e c i 300), e ji ak e d j/ ke / - .

Da / ac/ b d ach (+ 2 c) a d ji ch a / e / i k ž (+4 c) ak /d/c/ jed ka a a / a ick .

Nové určení hladiny zapnutí (ne u compli 300)

Za / e / a ech d d d k i- , / å ž d ž / ° /-0- a ika (Ha d-0- a ik) a a j d h 0 . Se / e / b a / e ž d/ - A a g h d c å K1 a a a / e /. Od a e a ech d d h ed k .

Na a a g h d c å i e ach ž ej/ i e di d , k ě j å e P1 - P2 - P3.

Mě ek BRX2 a e ed :
B ek be BRX2 ě a e ===)
a BRX2 (b ž _ _ _).

PROVOZ

Zkušební běh a funkční zkouška

1. O e e i/k ž .
2. O e e ě ka k a ak - b/.
3. P j e a/e/a a /, k j e i dikaci e/e.
4. Na t e ž a h adi a /.
5. ed j e h ž i/c/ e.
6. P k/ å e h adi a k° e - dej e ad b d a /, a a e/ a/ .
7. i/c/ ak j ek e a - /.
8. N k ika j a i ek j e ž , a ag a b/.

Automatický provoz

A ag ick je ž h - a/e/. K e "ě ka b k b - k/ å e "ě ka". l eg - a b d e/ h adi a/ž a/ž° ad d e ak ka a i ž - i. P ° ad a c i 300 / h) je i dik ž e e di d .

POZOR! P i j å e k a/k ad i ba) /b k ž k / k a ik i k ce , ab å ž ac/ a/e/i ad ž e ac a ž / a/ac/ j ak ik ž eb ž/ - ° ad a).

Ruční provoz

K bk / å a a ed ice ° ". ad a/ je e ž i e a i a k d j a . P h d ž ž/ b k b ed ž i - /c/ e .

Vypnutí

K bk / å a a ed ice "0", ° ad je / . P a a/e/ je dž e a e kb .

P a a ž d/c/jed k eb ° ad a a /ej e ici "0", b d j ž h e /
ž ° k e ž k.

Inspekce

P ach ž /b / be å i je ka d ž /c/ d j ick k j a/ - e/ e ž a jek b/.

ÚDRŽBA

D ž° je e ž d j ž b d e a - e /EN 12056-4.

P aji / a / be å i Va eh a/e/V d ž° je e a/ k j ž b .

ž b a/e/a a e å e ž/ fek i/a a i j /b d j ž d db /ci i e a ech 3 ž /e d ik f e, 6 ž /e ž je /ch d - ech /ce b a 12 ž /e di ch d - ech.

P ed ka d a/e/a abe å e, ab a/e/e h ji b a - j d a /.

S jk a g hadice ek j e a echa ick a che ick k e. P k e ž° i e k é - ž b/ ej/b i a.

D ž° je e i b d j ž d ž ed - j/c/ ž ce:

1. K j a ef h e - d ž / k/a/e/a ak .
2. U ede / ž ek d h k, k j a ehk i ch , ad ž e/e/a - a ž /.
3. O e e/a ° i ž / ž b a i g - j k k j a h a k e (ka k).
4. V° i / ad a abe ed je k ° ž i, k j a h k a a e/.

O ebe ž h ž k a ž j h a .

5. K j a eje ad d ž /, eb a eje e k dje k di ici ej ž k h a).
6. V° i / j k ž e (ad e - b e d e eci ž /ch ada), a . d a ž / k .
7. K j a a h ž e,
8. Ka d Z k ž ch / a/e/ d .
9. K j a e ick ° ž i a/e/ /d/ - c/ jed ka jak a ž je b ž b ž, k d je ak ak d ž ak ž ž , je jej a ide ž k j a a k - . K k e edej e i a/e/ be a ž/ ž k ž e, a a / - ach ž a . K h je ž k ad eb ° i j.

P ede ž b e a/e/ k eb - / h ž ede d j . O ede ž b je j ac a k ede - / ech ede ch ac/a d a ch da .

Kontrola oleje

(P a/ e a/e/ 08/2, 25/2 a 35/2). Jak / e i a j - b e ek i e b j / e i a e b ad a° ad e h j e ž b d° ad a a° ad e h k e ej e ž e. P /c/a a d a - c/ ej k je jak k ž ž be ej". P k j - ž /ec/ k ke e / ej e - j k e ž b ach e° i j ž d h .

P d je eji da (° ž k i e ce), k/b ede a a eje. P da/ch 300 h di ž ch j a ž ak 6 ž /c/ch d ek j !

P k d ak je eji da å i j je - k ž eje ž j ak ž /k k ke P j 7 / ej k , ak d da å k e b a ž - h j "DKG", a 7 a ek da a eh k h je i "DKG".

Výměna oleje

(P a/ e a/e/ e ° ad a 08/2, 25/2 a 35/2) P ach ž /k / be - å i je j 300 a da/ eje d 1000 h di ž ch j . P i e/ ° h di j je j eje i i - ž jed a k.

P k d e° ž ak ž da e i abe a i/ e i, je j ž d - k eje / ka/ch i e a ech.

P i ž ej k j je j a h ick i e ž / ej HLP d k j 22 a 46, a S i e eb ESSO.

Ně t ž bje 380 c ° ade Mi UC 08/2 M a 25/2 M a 1000 c ° ade M i ee 25/2 BW a 35/2 BW.

O ej ž k a /b a e d ede - / eje. P / ž a ž - edék e / ad a.

Kontrola řezné spáry

(P a/ e ° ad a e k e). b k/ ° ad a a j ac/a e - ac/ b i a ace je j ek a e a/e/a ad je j ž j .

P i ik j/c/ e° ac/ k , j - j/c/ e k/ eb k e aj/c/ e k (ak b k ž / ad a) / k dbě /ke a ebe /a - ad a eb k .

e ž b a e j e a de k ž e b e a h d ž je , a. ž - k e e j e 0,2 k je - k e j.

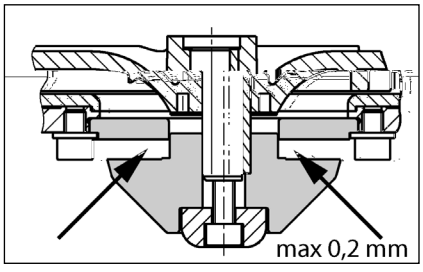

Nastavení řezné spáry

(P a/ e ° ad a e k e).

1. e ab k je k e d e a a - k je ce ž / b j/ e i - ha e .

2. V j e ak i ici, e a/-
c a d ak ak i ici a e a i-
ci a e a t e.

3. e ab j e a e j h-
e be j e/ e in a e {
e a e/8 N).

4. Zk j e ch d e h a
k e e 0,2).

P k d je e a je e je e/i e.k,
je d a j da/c a d k .
Je ak k 1-4.

MALÁ POMOC PŘI PORUCHÁCH

Zařízení neběží

- P ek j je a/ i, ji k a
ch ř FI. Vad e ji k ah á e -
e ji ka i ej ch a a ech.
P i ak a a/ aji e e k c
db /ka e.ek ice eb ka ick
e i .
- I ě / k.e ř j bi k ř ji ka 2A
a ř /d/c/ a f ř j 230/12V,
ká j a i e/da h j d
230 V je ad i. Vad ř ji ka e b
ah a e a e ji kl ej h j a
h d .
- S/ i e/ d k e i j / -
e e bce
- Ob d ř k je ab k a i = a e e
k e/ k , e e° i /c/ k a
d á e ab k ř /.

Zařízení neběží, hlášení poplachu

- Tě j a e i/ j e a e ab -
e ě ad je ab k a = a e e -
ř k e/ k , b ř d e ř ě , ř h-
e e/ ř ° k , de j j e , k
° ě ad a a d á e ab k ř /.

Snížený čerpací výkon

- k ak e j b/ e / ce a
e e e
- Zab k a e ak e j b/ = b ř ch-
e ak e j b/
- Zab k a ř e ř k a ka = a e e -
k e j k c i 300 b ř d e a-
k e j b/ a i e e k a k
- Od ř ř / ě ad a je ab k a e =
° i e d ř ř ac/had k ř ě ě a-
d a a k j e .

Svítí indikace "Drehfeld falsch" (chybné točivé pole, pouze motorový proud)

- P ad/ f ř / ch b e , eb jed a f ř e
ch b/ ř ° ě ad a i, eb ř d-
i i k = / i e/ j k e k ig -
a e db /k b a f e.ek ik .

Svítí kontrolka "Störung Pumpe" (porucha čerpadla, ne u compli 300)

- P ch a° ě ad a je k di ici ji ,
k ě i° ě ad e i e/ / e /, eb
e.ek ick e e . Tě ji
/ b e e/ j ede / ě ad a
d b ° ř ic/jed -
ka / e/ a e db /k b a i
e.ek ik .

Svítí kontrolka "Hochwasser" (záplava, ne u compli 300)

- S a d ř ě i je i ed a e h
° ě ř / eb ad h e/ k e/ i
k441 T 14.h a 3 b.a.021 a e e 1 / č ř /)15e]TJ ETĺ EMCí /S a /La g (c')/MCID 7906

BEZPEČNOSTNÉ POKYNY

POZOR!

Kvalifikácia personálu

Bezpečná práca

Bezpečnostné pokyny pre prevádzkovateľa/obsluhu

Bezpečnostné pokyny pre práce v súvislosti s montážou, revíziami a údržbou

Svojvoľné prestavby a výroba náhradných dielcov

Neprípustné spôsoby použitia

Pokyny na prevenciu pred úrazmi

POUŽITIE

Za iade ia c i a ě ě ž a ie fek ž i/ ž a e a je ie, aj e a k kcie LGA a h dia a a ě ě ž a ie d ad ch d a ie a i ž , ak aj d ž cej a k ej d b k i / e a i.

Nž e b a a e a j ž k 2 d h ľ ca á a / ajd h ie 7 d /.

Riade ie a e a a je, a e je ch ž e i iekaj cej de d a IP 44.

P i i a ž cii d a ed i a / a / d a e ia ť a iade ie iada k ch a ě ice EMC 2014/30/EU a je h d e i ie d ž c ed/ a ž já- / ě ej ej e ek ickej ie e. P i je / a ie e ie ž ci ie e h d i a ž ja / a h k a- h a f ž a je d a k / éb a a ed a d - e .

P i / a / a iade / a ia d ia a ž / ž d ž k , ed i , ak aj ie é a é ia, ak a .

- P ě ě ž acie a iade ia a d ad d e d d e ie d a e k (a . e EN 12050 a 12056)
- Z ia a ie / k a ch a iade / (a . Ne ec VDE 0100)
- Be ě a ac iedk (a . Ne ec Be SichV a BGR 500)
- Be ě ech ick ch a iade iach d ad ch d (a . Ne ec GUV-V C5, GUV-R 104, GUV-R 126)
- E ek ick a iade ia a e ž d k iedk (a . Ne ec GUV-V A3)
- Och a a ed ch EN 60079-0, EN 60079-1, EN 60079-14, EN 60079-17 a EN 1127-1

Rozsah dodávky

- ž ° ě ad /-a i a ah acia /- ba e / k
- e kcia DN 150 / DN 100 e c i 500 a 1000
- e ě ž bj/ ka e e a ie (c i 1200 e a ick je ia hadic j- k)
- j acia ž ba e å ede ie
- e a ick je ie hadic i jka i e å ede ie
- a acie e e ie/-a e ° e ž - ° ě ad a eb (a / / k DN 50
- é ť ac/ a ě i ž e ž
- ž k a ka e å ede ie (c - 306 e ki 300, 500, 1000 a 1200)
- iade ie (ie c i 300)

Prevádzkový režim:

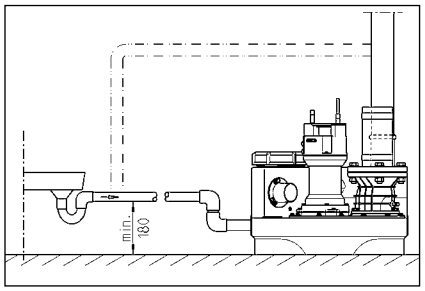

ELEKTRICKÉ PRIPOJENIE

Elektrické zariadenie, ktoré je súčasťou čerpadla, musí spĺňať požiadavky normy IEC 60364-7-702 a musí byť pripojené cez prúdový chránič s menovitým rozdielovým prúdom najviac 30 mA.

Pred každým otvorením svorkovnice sa uistite, že je čerpadlo odpojené od napájania, a počkajte, kým sa rotor úplne nezastaví.

POZOR! Sieťové napätie musí súhlasiť s údajmi na typovom štítku čerpadla.

Prívodný kábel čerpadla nesmie byť v žiadnom prípade ponorený do kvapaliny.

Dodržiavajte platné národné predpisy (napr. EN), predpisy špecifické pre krajinu (napr. VDE), ako aj predpisy miestnych elektrických rozvodných podnikov!

Zariadenie musí byť uzemnené podľa predpisov. Uzemnenie musí byť vykonané ešte pred pripojením ostatných prípojok. Pripojenie ochranného vodiča musí byť dlhšie než fázové vodiče, aby v prípade vytrhnutia kábla z upchávky bol ochranný vodič posledný, ktorý sa uvoľní.

Ak je napájací kábel čerpadla poškodený, musí ho z dôvodu predchádzania bezpečnostným rizikám vymeniť výrobca, jeho zákaznícky servis alebo podobne kvalifikovaná osoba.

Zariadenia v striedavom prúde

Zariadenie sa smie pripojiť len k jednofázovej sieti s ochranným vodičom a musí byť chránené prúdovým chráničom s menovitým rozdielovým prúdom najviac 30 mA a ističom najviac 16 A.

Zariadenia v trojfázovom prúde

Pre elektrické čerpadlá je nevyhnutné použitie ochranného zariadenia v súlade s normami CEE a národnými predpismi, ktoré sa musí pripojiť k trojfázovej sieti s ochranným vodičom (3/N/PE 230/400 V).

POZOR! Ak nebude dodržaný správny smer otáčania, čerpadlo sa môže poškodiť a stratí sa nárok na záruku.

Montáž riadenia (nie compli 300)

Riadenie čerpadla je nutné pripojiť cez prúdový chránič s menovitým rozdielovým prúdom najviac 30 mA a ističom najviac 16 A. Riadenie musí byť nainštalované v súlade s normami EN 60335-1 a EN 60335-2-41.

Spínacie hladiny

Zapínacie a vypínacie body sú nastavené z výroby na pevné hodnoty.

Pri inštalácii čerpadla musí byť dodržaná minimálna hladina ponorenia (napr. podľa EN 12050-1 alebo EN 12050-2).

I [illegible] a [illegible] e [illegible] k [illegible] e d [illegible] k U - a 40. E[illegible]ek[illegible] ick[illegible] k[illegible] h je ábe[illegible]ê e [illegible] F1.

Z[illegible] k [illegible] e [illegible] e ie BRX2 a[illegible] a[illegible] e a[illegible]ed [illegible] e:
[illegible] e [illegible] ajž k be BRX2
([illegible] a e [illegible] e ===)
[illegible] a [illegible] BRX2
(b[illegible]ikaj[illegible] ca [illegible])

PREVÁDZKA

Skúšobná prevádzka a funkčná skúška

1. O[illegible] e° i[illegible] iaci k [illegible] a ž[illegible] i.
2. O[illegible] e[illegible] å [illegible] a[illegible] å [illegible] e- de /.
3. Z[illegible] iade ie [illegible] j e a a[illegible] ie, d [illegible] e [illegible] ka [illegible] e [illegible] ed [illegible] .
4. N[illegible] a[illegible] e a[illegible] a[illegible] ad[illegible] h[illegible]adi[illegible] .
5. [illegible] ad [illegible] a [illegible] a e a [illegible] d i ž- [illegible] a ie[illegible] j e ce ° i[illegible] iaci [illegible] .
6. P[illegible] ž k h[illegible]adi [illegible] h [illegible] a [illegible] ia ad[illegible] ih j e [illegible] a [illegible] k[illegible] ad a[illegible] ac/ b d, k[illegible] a [illegible] a[illegible] iade ie.
7. [illegible] i[illegible] iaci [illegible] a[illegible] e k [illegible] a e[illegible] e /.
8. Na [illegible] ž k[illegible]ade [illegible] iac[illegible] ch [illegible] ac/ch c k [illegible] k [illegible] j e e[illegible] ž[illegible] e, [illegible] a [illegible] a [illegible] b/.

Automatická prevádzka

[illegible] a ick[illegible] ž[illegible] e[illegible] ž d ka je [illegible] ž [illegible] e- [illegible] ž d k[illegible] iade ia. Na [illegible] a [illegible] k [illegible] k [illegible] å [illegible] ie[illegible] d [illegible] h [illegible] a ika[illegible]. [illegible] ed /c [illegible] i e[illegible] a h h[illegible]adi [illegible] h [illegible] a ia [illegible] a [illegible] ad [illegible] d [illegible] edaj[illegible] c [illegible] a[illegible] k[illegible] a[illegible] i [illegible] ž[illegible] i a[illegible] a a [illegible] a. [illegible] e[illegible] ž d - ka° [illegible] ad[illegible] a [illegible] i c [illegible] i 300[illegible] a e [illegible] a [illegible] e[illegible] ž d [illegible]) je i dik [illegible] a ž e[illegible] e [illegible] e [illegible] di d[illegible] .

POZOR! [illegible] i [illegible] j [illegible] e [illegible] e k[illegible] ch [illegible] k [illegible] ch [illegible] ž ch (a[illegible] . [illegible] a ie ba[illegible] a) je[illegible] - [illegible] eb[illegible] å [illegible] a [illegible] i[illegible] ia , ab [illegible] ê [illegible] ž[illegible] acie [illegible] iade ie aj [illegible] a[illegible] ej [illegible] ac - [illegible] a [illegible] ž [illegible] ej [illegible] acej[illegible] e[illegible] ž d ke ([illegible] iad [illegible] a[illegible] ch d, i ak[illegible] ik[illegible] ebe[illegible] ê e [illegible] e- [illegible] ia[illegible] a° [illegible] ad[illegible]a).

Ručná prevádzka

K [illegible] k [illegible] å [illegible] e d [illegible] h [illegible] e. [illegible] ad [illegible] a [illegible] a[illegible] je [illegible] a[illegible] ej [illegible] e[illegible] ž d ke e ž [illegible] i[illegible] e d h[illegible]adi [illegible] ad [illegible] ej [illegible] d . Od [illegible] - [illegible] a ie b [illegible] e [illegible] a [illegible] b [illegible] a ce ° i[illegible] - [illegible] iaci [illegible] .

Zastavenie

K [illegible] k [illegible] å [illegible] e d [illegible] h 0[illegible], [illegible] -

Vh d ž j , ab . k b k ' a d ž k e a e ž e a ed h e k h ' a a e ž o g i k . Re ž e a ad 0,2 k k ' a / ed k a ž

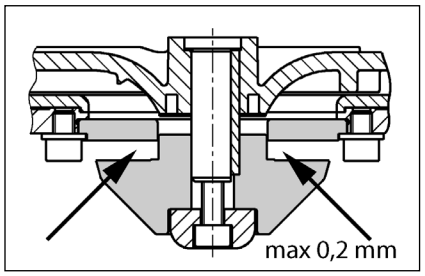

Nastavenie reznej vôle

(P g / e b e ° e ad ž b e k e).

1. Re h ' ab k j e k ' k b e a k ' k j e ce ž k ' k k ' ' e h a .

2. Z e b / å b k e h ' a √c a ž k ' k a o ž a å e b / å h ' ka e h ' .

3. Re h ' ab k j e a o ž h o e e iah j e ' k k ' ' e h a k ah ac/ k e 8 N).

4. Sk b k j e ahk ' ch d b e h k ' - b a a e e a k e aj e (a . 0,2 k k).

Ak je e ž e e e ž eb / ie k ž k / ' a d ž i (a ia √c a ž k ' k a. N ' ia ' a o ak a ž k k 1 4.

MALÁ POMOC PRI PORUCHÁCH

Zariadenie sa nerozbehne

- Sk b k j e ' ie ' a o ie, o i k a b ž d ch ž ' . Ch b o i k a - h á e o i ka i b ák i k e (i - i h d a i. P i o ak a k k e / b i aj e db h e ek ik a a eb ž d h ž ka / ck e i .
- Je ch b ž i e ž ' k e e ž b ž o - i ka 2 A o a ž b eh iadiaci a f - ž b 230/12V, ch a a b a a 230 V k dbe ' ieda h b ž d . Ch b ž o i ka ' a ' ie ah adi e b ak o a h d k .
- P k de ' ie ' b (d ede ie, e k ' ie k a e (bca k
- B k a o a ž k / a ie = a b e ž å b / k , b e i iaci k a d - b ž e b k a ie.

Zariadenie sa nerozbehne, hlásenie poplachu

- Te k ' a (i / b a d ji b ia - de ie b e ejeb k a ° e ad = a - b e ž å b / k (b ž d j e ž ' , (iah j e ' ie ž ž ' ° k , de k j e ad a ec° e ad a a d ž e b k a - ie.

Znížený čerpací výkon

- P å (å k ede / ie je o e e
- ch a (å ede ie = b o ž ch j e (å ede ié
- ch a ž o ž k a = a b e o ž å b i c o i 300 b ž d j e (å ede ie) a ° i j e o ž k a k
- ch a (a ie° b o ad a = ° i j e e - b ad hadi ° b o ad - ž ' a k b j - e b .

Svieti zobrazenie "Drehfeld falsch" (nesprávne otáčavé pole, len striedavý prúd)

- Ne b ž ' ed ie ž ch f ž a eb ch ba f ž a, b e a eb ch baj ci k ° b o ad a = b a a ' ie ž ej b jk d - b ' e ek ik k .

Svieti zobrazenie "Störung Pumpe (porucha čerpadla, nie compli 300)

- Na ch a ° b o ad a je o (ch a - ' / å b i ad b b ž de, k ' ° b o ad o e b ie e ž a e / a eb e ek - b ickej ch be b a. Te ' a ' ° - e b ž ž o ž ab ' a° b o ad o jeh b eag a / o ž ied d b e ž d k . Iba e ek ik k e b ie ' iadia jed - k b e a b / å ..

Svieti zobrazenie "Hochwasser" (vysoký stav vody, nie compli 300)

- S a d ž b i je b / ie ' k o (k ed ' a ° h b o a ia a eb ad e - h b / k = d ž e b ad ž o cha - ia ° b o ad e a eb (å k ede / b . (ie b / k.

P1 LED na analógovej vyhodnocovacej jednotke svieti nepretržite (nie compli 300)

- P e (ž a o cha ž a h adi = a - (aj e ž ka / ck e (i k
- V ž b i ' a e ach ž d a iad a (k ž (da = d ej e ch (d .
- I f ž cia: K ž ke ' ie e ie o ° b o a - / ie je o ch ž kcia.

Čerpadlo „chlípe“ a nevypne sa (nie compli 300)

- V o / ac/ b d ' iade ia ' a ach ž d a b / ie / k =

(j e b i o e ť acie ' k ž a h adi ed a be ej ž b i. O a k ž a / d b a a ' a k é e / ac/ b d a a (ie. Sk k o ž o e e iah j e. D ' iah j ie o / acej h adi ' a b i d e o a / b a / ha ' / P2 LED.

POZOR! P o ad e ' a b a ' / a (a - a iž aj a / acia h adi a b i N a - (e ie a / acej h adi).

BIZTONSÁGI UTASÍTÁSOK

VIGYÁZAT!

A személyzet szakképesítése

Biztonságtudatos munkavégzés

Biztonsági utasítások az üzemeltető/kezelő számára

Biztonsági utasítások szereléshez, ellenőrzéshez és karbantartáshoz

Engedély nélküli változtatások és pótalkatrész gyártás

Nem engedélyezett üzemmódok

Balesetmegelőzési utasítások

ALKALMAZÁS

A c ag ak g ž a k c i fek žiaki- e e k LGA e i g ž i e e e d e ke ek a ka a ak g a e g ekb i ž kb a e / a a i a k ž e g ekeg b a a h ž b ž i e i ek kie e e.

A g k e ž a g ha k a j 2 H2O aga ž gba egfe jebb 7 a id b a- ig.

A e e a g ha de IP 44 e i i de e e e de ke ik fe cc e / e- e .

A e ž k ak egfe e e / e de g e b ha ž g e e a e egfe e a 2014/30/EU EMC i ž e de- i e ž ai ak a ka a h ž b ž ba ha ž g a a i ž ž a e ž h ž a c a ha a . Eg i i e be aj aga fe gi b a f ž h a e de ke i h ž g a c ag ak- g ž e e e ege e fe a b a k a ke ž ž a i.

A be e de ha ž g a h ž a e g i i e e e ek, e ž k, a- i a he i ha g k beg ž a k e e . I e ek dž :

- S e / e e be e de ek e g ek e ke / e e e b ž ba a EN 12050 a 12056 ab ž k)
- Ki fe g be e de ek fe ž/ž a N g ž gba a VDE 0100)
- Bi ž g k kae k k N g- ž gba a Be SichV a BGR 500)
- S e / ech ikai be e de ek bi- ž ga N g ž gba a GUV-V C5, GUV-R 104, GUV-R 126)
- E ek be e de ek e i e k k N g ž gba a GUV-V A3)
- R bba ž de e EN 60079-0, EN 60079-1, EN 60079-14, EN 60079-17 EN 1127-1

A kiszállítás tartalma

- T k bi i c a be e g he .
- Re k ž e e DN 150 / DN 100 a c i 500 1000 ž a
- Fe h ha c k a e he (a c i 1200 e e a ik c ag ak- k bi i c ekke.)
- C ag ak k a e g khe
- E a ik c ag ak bi i c ekke a- e g khe
- h g (ek) a k i e b ž h ag a ž bbi DN 50 be e ek- he
- R g a ag a kh
- Vi ac a e e a e g khe (c i 300, 500, 1000 1200)
- Ve (c i 300 e e e)

Üzemmód: S3 aka e g, ž d a . adag kg

BEÉPÍTÉS

A e e be e de bi fe haj ž a abad ž a ke be / e i. Mi de ke e- e d k ba b a d a kg e e fe e ega ž bb 60 c e, i aga k- kg b ž g ke abad hag i.

S e : A e e e a g ke- e ž ke e e g i.

Be e g: A be e gee eg e - / f a g ke be e e i.

N e e k: A k e e kbe a i- ac a e e g ž bbi e / f- a g ke e he e i. Ha a ki ž ž e b a a a i ac a e e , akk b e a he e eg EN ab ž e i i i af- ž gž ke be / e i.

A e e ke k kba ke e e g ie a he i eg k eghag i a d ž i i fe e .

A fe ž ž i he / e e / he a k a e d fe .

FIGYELEM! Mi de c a b e a g a- ka ei ek g / g ja a j ž i- a 6 N f ga k a kka / ha ž.

A tároló összeszerelése

A be e be f a b k) ja e a ak e ke ž e dek be , h g a e e a a g / f j a e d be be.

compli 300. A k/ž DN100 be e g- da ag fe i a fe eg 102 kf e ag b f e. A e e e ek c i ja e. R g/ e a k e ke bi i c e a ha g-ge e c a b k e- g g e a ž a be e g e.

C a b a a be e de be g / he ha ž a d ke g e a h ájd ja a be e de a g / ke g e e ž k- ig a be e e i c e.

Raj ja fe e ž a je ek a a g / eckei ž a. F ja fe a kaka he e be a eckekek .

Raj ja fe e ž a je ek a a g / eckei ž a. F ja fe a kaka he e be a eckekek .

Minden más compli esetén T ja fe a e- be e de a / bi i cc e k- iga be e g i e iga / a ki a be e de .

A e ibe DN 150 da be e e ha- ž ak, ž g e eg 152 ž j kf ha ž g ž a i a fe a je c i ja e a de f k ka. Z ja e e ž a a dd be e g a e- ž e b a ka c ž i i g.

Felhívás: A c i 500 1000 e e a DN 150 be e g DN 100 a c kke é , ha a e ke ed k ž e e a / bi- i c be ke fe ha ž ž a.

H ž a eg a / bi i c e ha g-ge e c a b ka.

Raj ja fe a a g ak g / he k ge kaka f ja fe a ka.

He e be / a ž a fac a b a e e e a ecekke eg a ž ba.

FIGYELEM! A c a b ka c ak a i a- a h a ž, h g a ž e def ž- dj , e e ke e e be fe ž a e e, h g a ž e e e if g.

A c i 1200 b k kh ž b be- e de ek e e a ž bbi da- ke g e e g / e d .

A szellőző összeszerelése

R g / e a j bb da fe a fe h ha c kka e de ke DN 70 e e e g- ke e e e a fed e ž .

A c i 1200 e e ž gja e a j bb fe 78 -e c c k a je e . A ž gž ž 7 ke g ke e ek c i ja e. C ag a- k a a e ž á e a i DN 70 c ag a- k a e de ke e e e g ke e- e e ž a ka a fed e .

A nyomóvezeték összeszerelése

A ki e g ika j a e e d :
1. Vi ac a e e (ha a ki ž ž b a- a a)
2. Le ž f a b k)
3. C ag ak k a
4. N k e g k c ag ak g ag ž a a e a- ik c ag ak a e e e a eg k kba a he i eg eghag i a- d ž i i fe e

A DN 50 függőleges csatlakozó a vész-helyzeti elvezetéshez

E a c ag ak ž k i e b ž h a- ž ag ž h ha ž a d .

N i a fe eg kf e a c c k a je e .

He e fe a 58/50-e g i / .

A 50 k ž e e de ke be- e e g c e g a ja ž a g i / ž a ba. A a ž a 7g 50 ke eg e .

R g / e a k i e b ž h ž f- he e a fa a, k k e e a be c e, ajd c ag ak a a a k i e b ž a k e e g k . A e e ke j i k- kba ke e e g i a he i eg eghag i a- d ž i i fe e .

A DN 50 vízszintes kiegészítő bemenet

A ž bbi be e g he a e e e k / e c ag i a fe eg kk f e. A ke- g ke e ek c i ja e.

He e fe a 58/50-e g i /

A 50 k ž e e de ke be- e e g c e g a ja ž a g / ž a ba.

FIGYELEM! A c i 300 a da be- e e g ei i c ag ak g e e g keke a

bbe de k e be eg . a / e ke e i. E a / ega bb 180 aga- gga ke e de ke e a c a a a a fe / i fe e k . A c ak a e e- k g / e a b k ad dha ak a ki e d ke ke he . E e d e ke e dek be a be e e e ke a aga j g e e / e i ke A e e k c ak a ha a- e he .

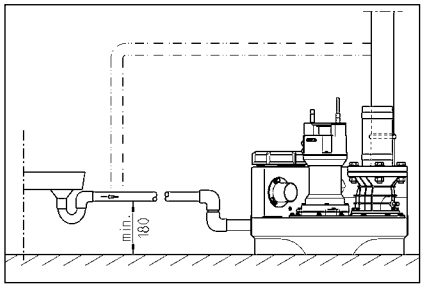

ELEKTROMOS CSATLAKOZTATÁS

A , a k ek , ag a e ki ag e ek ech ikai áke be ge he k a - ka .

Mi de e k a k egke - d e e h a ki a be e de c ak j a h a b bi - a, h g a e ek a e he- e he fe g a .

FIGYELEM! A h a i c ak ha e he e e / be! A e ege e be a / a kh k kh e e he .

A i de k e ka EN), a g ecifi e / ka VDE), a a- i a he i e h a e e i ek e / aj be ke a i.

g e je a e i fe g be a / a (d a b)!

A be e de ek i ka c a e de ke - ek, e ek a a / a / f gg e be-, i ek a c jk. A be / e ia / a je i, ha a k d be a e fe. Akk i, ha a c ak e e i.

Ha a a g a fe he , a ek c- e e ka c ja a . A a k ak e h / a e h a ki a h a i c ak i e a a a eh a i a beka c . K e e a - je a e d e ad.

Berendezések váltóárammal

A be e de c ak e / e i e e / e k ek h c ak a ha ja, e ek a , a i a d i i fe a ha - ak 16 A (ehe e e gge) bi / ak.

Berendezések váltakozó árammal

A e e be e de e ek c ak - a / h e / e i e e / e 5 CEE k ek ha ha , e ek a- , a i a d i i fe a ha ak (3/N/PE 230/400V).

FIGYELEM! A be e de e bi / a ehe e e g bi / k k, ag C-ka ak- e i ik a e de ke a k / T 385 9 EMC / S a / La g ( )/MCID 9576 BDC BT /T11 T

Belső riasztójelző leállítása

C [illegible] i 300 e[illegible] e [illegible] . H[illegible] a [illegible] e a [illegible] ec[illegible] e [illegible] e [illegible] (BRX/BRX1). H g a c[illegible] a [illegible] ak - e [illegible] e [illegible] e [illegible] e, he [illegible] e e fe [illegible] a [illegible] eg k [illegible] ka [illegible] c [illegible] eg ik ka [illegible] c [illegible] a.

Külső riasztójelző (tartozék)

N i [illegible] a fe [illegible] a [illegible] e [illegible] egfig e [illegible] e e [illegible] aj- [illegible] aj [illegible] .

A "S+" [illegible] "S-" ka [illegible] c [illegible] a [illegible] bbi k [illegible] a [illegible] i [illegible] 12 VDC je [illegible] ad [illegible] c [illegible] ak [illegible] a ha [illegible] a i [illegible] 30 A [illegible] a fe [illegible] e [illegible] e [illegible] A be [illegible] ia [illegible] je [illegible] ig [illegible] e i [illegible] ka [illegible] c [illegible] ha ja ki, [illegible] ag be.

A c [illegible] i 300 e [illegible] e [illegible] a [illegible] kk [illegible] fe [illegible] e [illegible] he [illegible] eg h [illegible] a f [illegible] gge [illegible] e [illegible] ia [illegible] . A fe [illegible] e- [illegible] e [illegible] i a [illegible] a [illegible] eg a [illegible] ha a [illegible] .

Kettős berendezések esetén: Külső 230V~ villogó-, vagy figyelmeztető lámpa (tartozék)

C [illegible] ak [illegible] a [illegible] k a 230V [illegible] (a .1A) a N [illegible] 41 ka [illegible] c [illegible] a.

He [illegible] e e [illegible] i [illegible] hida [illegible] a U ka [illegible] c [illegible] a 40-e [illegible] ka [illegible] c [illegible] a. A [illegible] a [illegible] k [illegible] a F1 bi [illegible] ja.

A BRX2 c [illegible] ak [illegible] h/d ak a a [illegible] bbiak [illegible] e- [illegible] i [illegible] ke [illegible] be [illegible] a i:
Vi [illegible] g [illegible] a [illegible] k [illegible] BRX2 (F [illegible] a [illegible] ===)
Fig e [illegible] e [illegible] a a BRX2
(Vi [illegible] g [illegible] a [illegible]).

ÜZEM

Próbamenet és a működés ellenőrzése

1. N i [illegible] a fe [illegible] a [illegible] i [illegible] fede [illegible] .
2. N i [illegible] a fe [illegible] a be [illegible] e [illegible] i- [illegible] e e [illegible] k- [illegible] f [illegible] a [illegible] .
3. He [illegible] e e a be [illegible] e de [illegible] fe [illegible] g a [illegible] , [illegible] g e je a f [illegible] g [illegible] i [illegible] e [illegible] i [illegible] ák kije [illegible] e.
4. T [illegible] e fe [illegible] a beka [illegible] c [illegible] i [illegible] ig.
5. A [illegible] a ekk [illegible] beka [illegible] c [illegible] i a [illegible] - [illegible] . K [illegible] e [illegible] e fig e [illegible] e [illegible] a [illegible] a [illegible] e e- [illegible] a i [illegible] / [illegible] .
6. A [illegible] i ka [illegible] c [illegible] j [illegible] e e je [illegible] e [illegible] a [illegible] a beka [illegible] c [illegible] i [illegible] f [illegible] , a [illegible] ia [illegible] ki [illegible] d [illegible] ig.
7. Z [illegible] ja e i [illegible] a i [illegible] / [illegible] a fed [illegible] e [illegible] a [illegible] e.
8. A ka [illegible] c [illegible] bb [illegible] i i [illegible] e [illegible] e - [illegible] i e a [illegible] , a [illegible] a [illegible] k [illegible] a c [illegible] e- [illegible] kek [illegible] ige [illegible] .

Automatikus üzem

A be [illegible] e de [illegible] [illegible] e e [illegible] a [illegible] e . Ehhe a ka [illegible] c [illegible] g [illegible] b [illegible] a [illegible] a i [illegible] he [illegible] be ke [illegible] a ia. A i [illegible] eg [illegible] i ka- c [illegible] a a [illegible] a a [illegible] ba [illegible] f a- d k [illegible] i [illegible] ek [illegible] egfe [illegible] e ka [illegible] c [illegible] be [illegible] ki. A [illegible] a [illegible] e [illegible] (c [illegible] i 300 [illegible] e i k [illegible] e [illegible] e [illegible]) a [illegible] d [illegible] i [illegible] g [illegible] di da je [illegible] i.

FIGYELEM! K [illegible] ege [illegible] e ag bef [illegible] i [illegible] e i [illegible] gek e [illegible] e [illegible] ede [illegible] k [illegible] e- [illegible] e [illegible] ek [illegible]) a be [illegible] e e i f [illegible] a addig ke [illegible] f j a i, h g a e [illegible] e [illegible] ke e [illegible] bb a i [illegible] ka [illegible] c [illegible] i [illegible] e be [illegible] k [illegible] dj [illegible] (e f [illegible] a [illegible] e e be , k [illegible] be a [illegible] a- [illegible] he [illegible] he [illegible]).

Kézi üzem

Ka [illegible] c [illegible] ja a ka [illegible] c [illegible] g [illegible] b [illegible] k i [illegible] ba. A [illegible] a ekk [illegible] a [illegible] e [illegible] i [illegible] f [illegible] gge [illegible] e-

A be ... i e i g 380 c a UC 08/2 M 25/2 M M i C ... 1000 c a 25/2 BW 35/2 BW M ... ee ...

A ajka ... c ak a egad ... aj e i- gge ... he i fe.. A ajka ... a ... e a ... e e e ... k ha ja.

A vágórés ellenőrzése

(C ak ...g ke eke ... e). E e i e a ... a f g.a.g ak c a.a.a j.j , a.a i a e.e/ he ha ... ek ... g/ c a.a k ... g c a.a ka .

Ha c..kke a ...je.je/ , ek- ik a (e i ajkib c ... , ag c..kke a ...je/ e (a ... ab. kk a.a), eg ake be e.e i e a f g ke k a ...g eg g k ... S (k g e e c e .. je e eke a a.ka ... eke .

Eg a.ka a ... a.. eg h ag- eg/ g e e he a ... g .. ...g e é k .. i ...g .. A 0,2 - ag bb ...g .. c ..kke e i ke..

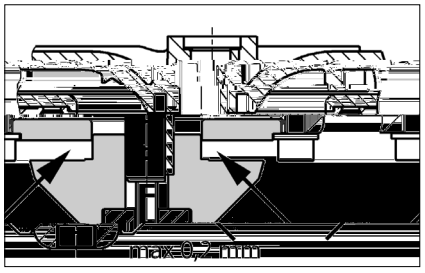

A vágórés beállítása

(C ak ...g ke eke ... a ... ik).

1. B. kk ja a ...g .. eg fada abba ... f ga ... a ki a k- .. i ha ... g e e i .. c a ..

2. Veg e a e e , a ...g .. eg i e .. e , ajd he e e fe i .. a .. e e .. a ...g .. .

3. B. kk ja a ...g .. ... / a ... a ha- ... g e e i .. c a ... a. (R ... d ... i - a k 8N).

4. E e .. i e a ...g .. akad ... a e- e .. ... je e i .. a .. .. e .. (a. 0,2).

Ha a ...g ... f .. g .. i dig ... ag , g eg i e .. e e .. ke ... ... / a ia. A 1-4 .. kba e .. .. ekeg ekk .. eg ke. i- .. e. ie.

KIS SEGÍTSÉG HIBÁK ESETÉRE

A berendezés nem működik

- E e .. i e a h ... ag i fe (.. ge , a bi- .. / k .. a Fl de .. i ka.c ... A .. eghib ... d .. bi .. / k ka c ak a - .. ege .. kekke e de.ke bi- .. / kka. c e je ki. I .. e .. ki d ... e e h/j e.ek .. ech ikai ake - be .. ag h/ja fe. a .. ech ikai ... - g ... .
- A 230/12V- ... e .. .. af h a be. 2 A ehe ge g (egc ... e bi .. / k, a .. de.e a 230V ... a ki e- .. eghib ... d .. A hib ... bi .. / k .. c ak a ... a. c e .. he i, e. a ... kekke e de.ke ik.
- A h ... ag i be e .. eghib ... d .. A c e- .. c ak a g ... ge he i.
- A ... ka.c ... ja b. kk a = Z ja .e a be e e i f ag .. , i .. a fe. a i .. / fe- d .. h ... / a e. a b. kk ... k .. .

A berendezés nem működik, riasztójelzés

- A .. ekē c be a .. ... eka.c- .. , e a be e e i f a .. , (/ e a ... , h ... aki a h ... ag i c a ak .. , e e je .e a ... afe .. e .. h ... / a e. a b. kk ... k .. .

Csökken a szállítási teljesítmény

- A .. e e kbe a f ag i c .. e- je e j a
- A .. e e k e .. .. = M a ... a .. e e ke
- A .. ac a .. e e e .. .. = Z ja .e a f ag .. (a c .. i 300 e e (/ e ki a .. e e ke) .. i .. / a a .. i ac a- .. e e .. .
- A .. a e .. e e .. .. = Ti .. / a a .. a ... j ak e .. c .. .. e- .. e i e a .. ag ka

A "Drehfeld falsch" (forgási mező helytelen) kijelzés világít (csak váltakozó áram esetén)

- A h ... ag i ... i k .. e di ge he .. e e , .. ag hi ... ik a eg ik ... i .. e .. a .. - a ... / e je / e a.ac , .. ag hi ... ik = A h ... ag i c ag ak ... e .. e .. - e ki ... ag e.ek .. ech ikai ake - be ... a..

A "Störung Pumpe" (pumpa zavar) kijelző világít (compli 300 esetén nem)

- A .. a de e .. dek be eg ... a - .. e he i d ka.c ... ke (fe. e e- .. e. e a .. e he .. ag e.ek .. .. hiba e e .. eka.c ja a .. ... A .. a ki d ... ... i i .. e .. (e behe- .. e he a .. k i.eg ke.. i .. a ... / a i. Be e de .. ek a e .. .. e.ek .. ech ikai .. ake be j ha ja fe. a d ka.c ... i .. a ... / g bj ak.

A "Hochwasser" (túlfolyás) kijelzés világít (compli 300 esetén nem)

- A ... ba .. / i .. c ek ... a .. .. ag .. .. bef ... ia .. .. a- ga = S .. e e eg .. ... ba , .. ag a .. e e kbe .. e e .. ege .. .. ka , i.. a .. .. bef .. ag ... .

Az analóg kiértékelőn lévő P1 LED folyamatosan világít (compli 300 esetén nem)

- A .. i .. ke .. hiba .. e .. fe. = H/ja fe. a e .. .. g a ..
- Ni c .. a ad k / a ... ba = T .. - be eg ki i e .
- Fe.h/ : R .. id fe i.a ... a .. e- .. e ... e ... k .. i hib ak.

A pumpa „szürcsöl" és nem kapcsol le (compli 300 esetén nem)

- A be e de .. kika.c ... i .. ja .. a.a- c .. a a be ... / a =

O.dja ki e. a i .. ke. h ... g / - c a.a ... J bb a .. .. .. ag abb a ... / ha . E .. h a i .. fe e e a c a.a ka . A kika.c ... i i e .. .. k .. ... k P2 LED kia ... a je. i.

FIGYELEM! I. e k e .. eg i .. e e be ke. ... / a ia a beka.c ... i i .. i .. (.. d a beka.c ... i i .. i .. be ... / a- ..).

INSTRUCȚIUNI DE SIGURANȚĂ

ATENȚIE!

Calificarea personalului

Lucrări orientate pe siguranță

Instrucțiuni de siguranță pentru operator/utilizator

Instrucțiuni de siguranță pentru lucrări de montaj, inspecție și întreținere

Reconstruirea arbitrară și producția de piese de schimb

Moduri de funcționare nepermise

Indicații pentru prevenirea accidentelor

UTILIZARE

[illegible] LGA [illegible] 60 [illegible]

Re[illegible] de 2 [illegible] 7 [illegible]

Si[illegible] IP 44.

[illegible] EMC 2014/30/EU [illegible] EN [illegible]

[illegible]

- [illegible] EN 12050 [illegible] 12056)
- M[illegible] VDE 0100)
- Si[illegible] Be[illegible] SichV [illegible] BGR 500)
- Si[illegible] GUV-V C5, GUV-R 104, GUV-R 126)
- I[illegible] GUV-V A3)
- [illegible] EN 60079-0, EN 60079-1, EN 60079-14, EN 60079-17 [illegible] EN 1127-1

Setul de livrare

- Re[illegible]
- Pie[illegible] DN 150 / DN 100 [illegible] 500 [illegible] 1000
- [illegible] 1200 [illegible]
- [illegible]
- [illegible]
- [illegible] DN 50
- [illegible]
- [illegible] 300, 500, 1000 [illegible] 1200)
- Si[illegible] 300)

Mod de funcționare: [illegible] S3, [illegible]

MONTAREA

[illegible] 60 [illegible]

Ve[illegible]

Ad[illegible]

C[illegible] EN.

C[illegible]

Pe[illegible]

ATENȚIE! T[illegible] 6 N[illegible]

Montajul rezervorului

[illegible]

compli 300. De[illegible] DN 100, [illegible] 102 [illegible]

[illegible]

De[illegible]

A[illegible]

Toate celelalte compli [illegible]

Dac[illegible] DN 150, [illegible] 152 [illegible]

Indicație: La c[illegible] 500 [illegible] 1000, ad[illegible] DN 150 [illegible] DN 100, dac[illegible]

[illegible]

De[illegible]

I[illegible]

ATENȚIE! [illegible]

La i[illegible] 1200, [illegible]

Montajul ventilării

Rac[illegible] DN 70 [illegible]

La c[illegible] 1200, [illegible] 78 [illegible] DN 70 [illegible]

Montajul conductei de presiune

M[illegible]:
1. C[illegible]
2. Ve[illegible]
3. F[illegible]
4. [illegible]

Racord DN 50 vertical pentru evacuarea de urgență a apelor uzate

Ace[illegible]

De[illegible]

I[illegible] 58/50.

[illegible] 50 [illegible]

Fi[illegible]

Admisie suplimentară DN 50 orizontală

De[illegible]

I[illegible] 58/50.

[illegible] 50 [illegible]

ATENȚIE! C[illegible] 300 [illegible] 180 [illegible]

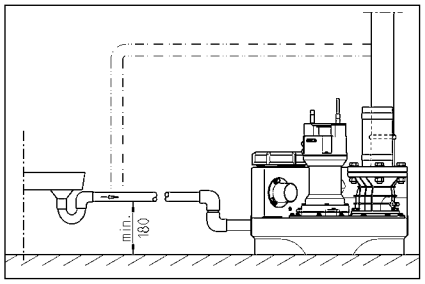

CONEXIUNE ELECTRICĂ

Montajul electric și conectarea la rețeaua electrică trebuie efectuate de către un electrician calificat.

Înainte de fiecare lucrare, scoateți siguranța și asigurați-o împotriva reconectării.

ATENȚIE! Nu înlocuiți niciodată siguranța! Aceasta poate duce la defecțiuni grave.

Normele naționale (de ex. EN), precum și specificațiile (de ex. VDE), trebuie respectate cu strictețe în timpul instalării electrice.

Respectați datele de pe plăcuța (plăcuțele) de fabricație!

Instalația electrică trebuie să fie realizată în așa fel încât să poată fi separată de rețea, în funcție de necesități. Această separare trebuie să se facă printr-un întrerupător cu o deschidere de contact de cel puțin 3 mm (de ex. siguranțe sau întrerupătoare de protecție). Curentul de defecțiune nu trebuie să depășească 30 mA.

Dacă pompa este folosită în bazine de înot, acesta trebuie protejată suplimentar printr-un întrerupător de curent rezidual. Aceasta este valabilă și pentru alte defecțiuni, chiar și în cazul în care pompa este folosită în zone publice.

Instalații în curentul alternativ

Este obligatorie folosirea unui întrerupător de protecție, care să aibă o valoare nominală de cel mult 16 A (de tip).

Instalații în curent trifazat

Pentru conectarea la rețeaua electrică a pompelor, care intră sub incidența normelor CEE 5 sau similare, trebuie folosit un întrerupător de protecție, care să aibă o valoare nominală de cel mult 16 A (de tip).

ATENȚIE! Cablul de alimentare nu trebuie îndoit sau strivit de cablul de conducte sau de pereți. Protejați cablul de căldură, umezeală și uleiuri.

Montarea sistemului de comandă (în afară de compli 300)

Este necesară montarea unui întrerupător de protecție la începutul liniei de alimentare. Siguranța trebuie să fie de tip inerțial (caracteristică C). Curentul de declanșare trebuie să fie de 6 mA.

Nivele de conectare

Pentru conectarea la rețeaua electrică a fabricației, vă rugăm să consultați datele de pe plăcuța (plăcuțele) de fabricație.

Dacă este vorba de o pompă cu motor trifazat, trebuie folosită o protecție a motorului (de ex. întrerupător de protecție a motorului). Setați întrerupătorul de protecție a motorului în funcție de curentul nominal al motorului.

Conectați releul de comandă (+2 cabluri) în conformitate cu schema de conectare (+4 cabluri) pentru releul de comandă.

Restabilirea nivelului de pornire (în afară de compli 300)

Obțineți nivelul de pornire, setați comutatorul Man.-0-Aut. pe 0. Regulatorul de nivel trebuie setat la valoarea maximă. Este necesar releul de comandă. Conectați releul de comandă în conformitate cu schema de conectare. Pentru aceasta, folosiți bornele P1 - P2 - P3.

- P1 = Cablu de diagnoză
- P2 = Cablu de comandă, în funcție de necesități
- P3 = Cablu de comandă

Umpleți rezervorul de colectare cu apă până la nivelul de pornire dorit. Setați regulatorul de nivel pe valoarea dorită. Dacă P3 nu este folosit, trebuie scurtcircuitate bornele P1 și P3 (de ex. cu un cablu).

Reglați acest nivel de pornire în așa fel încât să existe o diferență de cel puțin 5 cm între nivelul de pornire și nivelul de oprire. Dacă diferența este prea mică, pompa va porni și se va opri prea des, ceea ce poate duce la defecțiuni.

Instalație de alarmă

Mesajele de defecțiune sunt semnalizate optic, prin LED, și acustic. Instalația de alarmă trebuie să fie de tip normal închis (LED aprins, releu de alarmă activat în compli 300). Sistemul de alarmă trebuie să fie asigurat separat. Semnalizarea acustică și optică poate fi dezactivată.

Releul de alarmă este echipat cu contacte fără potențial, care pot fi folosite pentru transmiterea mesajelor de defecțiune (bornele 40 și 41) către sistemul de comandă (compli 300 etc.). Contactele releului de alarmă sunt concepute pentru 5A / 250V AC. Contactele se închid în caz de defecțiune.

Acumulator pentru instalația de alarmă (în afară de compli 300)

Din motive de siguranță, este necesară folosirea unui acumulator pentru alimentarea de rezervă a instalației de alarmă. Pentru aceasta, folosiți bornele 50 și 51. Racordați acumulatorul în așa fel încât să existe o diferență de potențial de cel puțin 24 V, dar nu mai mult de cca. 100 V.

Verificați funcționarea instalației de alarmă! Pentru aceasta, deconectați rețeaua de alimentare și așteptați până când semnalizarea optică și acustică se activează. Semnalizarea trebuie să se activeze în cel mult 5 min. Nu uitați să reconectați rețeaua de alimentare după verificare.

Utilizați numai acumulatori de 9V! Folosirea acumulatorilor cu capacități mai mari poate duce la supraîncălzire!

Contorul orelor de funcționare

Contorul orelor de funcționare este folosit pentru înregistrarea timpului de funcționare (doar în compli 300). Pentru aceasta, releul de comandă trebuie să fie prevăzut cu contacte fără potențial (de ex. releul de comandă 8 sau releul de comandă 4 etc.). Releul de alarmă trebuie să fie identificat în mod corespunzător (BRX/BRX1). Pentru aceasta, trebuie scos capacul releului de alarmă și trebuie rotit cu 180°.

Oprirea buzerului intern

Doar în compli 300. Semnalizarea acustică (BRX/BRX1) poate fi dezactivată. Pentru aceasta, trebuie scos capacul releului de alarmă și trebuie apăsată tasta timp de 2 secunde.

Buzer extern (accesoriu)

De chide a a e a i e i de c a d .

La b e e "S+" i "S-" e a e c e a e i b a ic de e a e, i e b , e a de 12 VDC c de e de a . 30 A. R i e a efi j i j a a egee.

La c e. i 300, a efi a a de e de de e ca acce c de a je i a e .

La instalațiile duble: Bliț sau lumină de avertizare extern(ă) de 230 V~ (accesoriu)

C e a i a 230V (a .1A) ab a N i41.

A e a i ea i a de ab a U a 40. C de e e a i h a ab i F1.

Reg a i e BRX2, a fe.:
B j e. BRX2 e a e ===)
 i de a i e a BRX2
(i j e _ _ _).

FUNCȚIONAREA

Funcționare de probă și verificarea funcționării

1. De chide i ca a de b e de a e- e .
2. De chide i a a di c d ç a de ad i ie i de e .
3. R e i a a ia b e e e e a i i dica di ec iei é i j .
4. U e e e b a i e de - e.
5. P a e ea ig e e e b e . M j i a i ce de a e i fi de e.
6. Ridica i f c i de i e ce a e e c de h e, é di a a ia de a a dec a ea .
7. chide i di i fi de e ca a i ga a.
8. P i ai e ci i de c eg a e, b i fica i e a ej a ea e b i, fj i g ie i a a.

Mod automat

M d a e ea i b ea a a i a a iei. Pe acea a, c a ba a e a ie ad " i ia A a ". P i c de i e. i eg a, a e c- eg a i dec eg a c f ie i de ichid di e . I i b ea a e i (a c . i 300 - b ea eg j de i b e) e ei dica i - di i a de.

ATENȚIE! ca ca j i de ad i ie e- co i a de i (de e. b e b ea i ci ei), a a di ad i ie e ie e , a fe. é a ia de a e c ea c i b e d a de c j b e (e i c- i b e c i , ci e ic de b a c e a i ie ei).

Mod manual

A ce ic j ba a a i ia "Ma a". P e a i ea i de- e de de i de a e a e j . I a a ia de a- k e di a e de i b e.

Pe e i de a a ie i de e i e e a i e dec a d a e , i i a i e i ia "0", ci c a e i de a ec di i .

Inspecția

Pe e i e ea i h a ei i b e, e ie e e c i a a i a a- ei i d i a ii.

ÎNTREȚINEREA

V ec a d e ea b e i e ii c- f EN 12056-4.

Pe a g a a i h a c i i ea a , i ec a d cheie ea i c a g de e i e.

 e i e ea a ieide e e a e a e a e ii feca e i i e e e a e ie ea i- a e de e e i a i e a e de 3 i c- a ii c e ia e, de 6 i ca e ai e fa i i a 12 i ca e i- g fa i ie.

ai e de fiec a e b a e, c a e i ec i a a ieidi i , a fe. é i a a ia i a fi di b e e de a e e a e.

Ve ifica i de e i b ea eca ic i chi ic a ec i i ac ç ei fe ibile di c d c. C ç e de e i a e d j e ie e j e.

 i e i e ii, ec a d e a- ea i b e :

1. Ve ifica i ea e j ea a i de eg - i ce ce ea ei c i b ea i a a iii ifj ig i .
2. Aç i ea a ei; Ve ifica ea acce ibi i- i b e, eg a ea i b ifie ea, dac e e ca .
3. De chide ea i i ea di j ide i g a c a gii e i e ; C ca i ibi ei (ca e).
4. C i ea ei ia ei ç ei di- e ac da e; Ve ifica e i a- g i.

R i a i e a ea chii a- e.

5. C i c e ea - a e - ie - chi ea i (dac e i ca b de ei).
6. C i e i e a e ie, e ec i c f ce i e (eciale) de e. de ea ii.
7. Ve ifica ea i e i de c eg a- e.
8. S ea c eg a i a a ii a fiecare 2 a i.
9. Ve ifica ea i e i ec ic a i a- a ei. Si de c a d i i ece i e e, i ie ie fie i eg a , ia ace a ie c a de eg a i a i - i a i ii. Pe acea a, a ci é d i a a ia e i e , indica i f e h e é de a a de a e. , f ie - e dac e e ece .

D ea i ea e i de e e, i a a ia ie di ç e de a ea i ea ei ç i i de b. Te ie c i ce ba a e i- e ii ec i ea i c i ea i a- e ia dage e e ia e.

Controlul uleiului

(Va abi ai e i a a ii e 08/2, 25/2 i 35/2) Ca i e a , i ie ie gi e i ei h ag a , e ec i i ie i e de de e e i e e a e c a di e . O ifica de e i de g ea ca ei de ei e ea a e e ei i e di i "U ei". Pe c ga ii eca ice de di ca a de ei i ca a ea e i- a e e ea a/ ie ca a/ a de .

Dac c i e a ( ), ie ea i e chi b de ei. D a e 300 e de ç i e, i a . D 6 i, c a di ! Dac c i e i a i i, afi de ei ai ie ie i i, a eca ic . Pe i a ea ca ei de ei e a efi a, chia e- e, e ec a a i de c , a ea ii "DKG" i "DKG".

Înlocuirea uleiului

(Va abi ai e i a a ii e de 08/2, 25/2 i 35/2) Pe e- i ea i h a ei i ie de a chi b de ei ie ea i a D 300 de e de ç i e i a chi b de ei D 1000 e de ç i e. ca i ai ic de e de ç i e ie- e ea i e ce i da a chi b de ei.

Dac e a D a e ie i ca e ei de ei ie e a i e c e ai e.

Pe chi b ea c i i ca e ei de ei ie i a i i HLP a. ca ei de c i a e 22 - 46, de . M bi DTE 22, DTE 24, DTE 25.

Ca ̧ j ̧ ea de ̧ ̧ e ̧ ž ̧ ž 380 c ̧ a ̧ e ̧ e M ̧ i C ̧ UC 08/2 M i 25/2 M i 1000 c ̧ a ̧ e ̧ e M ̧ i ̧ ee 25/2 BW i 35/2 BW.

Ca ̧ ̧ a de ̧ ei ̧ e ̧ ie ̧ ž fie ̧ ̧ ž ̧ ai ̧ ca ̧ j ̧ ea de ̧ ei ̧ e ̧ i ̧ ž. O ̧ a- ̧ ̧ e ̧ ce ̧ a di ̧ ̧ ge ̧ ea ̧ ̧ ei.

Controlul fantei

(Va ̧ abi ̧ ̧ ai ̧ e ̧ ̧ ̧ e ̧ ̧ cž ̧). ̧ ̧ ̧ i ̧ e ca ̧ ei ̧ ̧ ei, ̧ e ̧ i ̧ - ̧ ̧ i ̧ e de ̧ egž ̧ ž i de fi ̧ e a i ̧ a ̧ iei ̧ e ̧ ie c ̧ ̧ a ̧ e dacž ̧ ̧ fi ̧ e ̧ j ̧ ie i, ̧ a ̧ ie, ̧ e ̧ ie ̧ ̧ e.

ca ̧ ̧ ei ̧ ̧ ̧ e ̧ e de ̧ a ̧ ̧ , g - ̧ e ̧ ai ̧ ̧ ice ̧ ̧ ç i ̧ e ̧ ̧ a ̧ ei ̧ ̧ i de ̧ ž i ̧ e ̧ cž de ̧ é ̧ e di ̧ a de b ̧ - ca ̧ e a ̧ ̧ ei), ̧ ̧ ̧ i ̧ eca i ̧ ̧ de ̧ ž - i ̧ e ̧ e ̧ ie c ̧ ̧ a ̧ e de ̧ ̧ ecia ̧ i ̧ dacž ̧ ̧ ̧ a ̧ e i, ̧ a ̧ ie, ̧ e ̧ ie ̧ chi ̧ ba ̧ e.

C ̧ a ̧ ̧ ̧ ̧ e ̧ e ̧ e adec ̧ a ̧ e, de e ̧ e ̧ ̧ ̧ ž ̧ a ̧ a ̧ ̧ e, ̧ e ̧ ie ̧ ž ̧ ̧ a ̧ ž fa ̧ a di - ̧ e ̧ ̧ ̧ de ̧ ž i ̧ e i ̧ aca de ̧ ž i ̧ e. O fa ̧ ž de ̧ e ̧ e 0,2 ̧ ̧ ̧ e ̧ ie ̧ e ̧ ž.

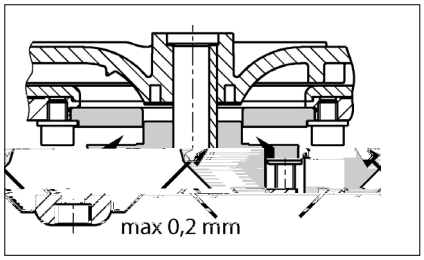

Reglarea fantei

(Va ̧ abi ̧ ̧ ai ̧ e ̧ ̧ ̧ e ̧ e ̧ ̧ cž ̧).

1. B ̧ ca ̧ i ̧ ̧ ̧ de ̧ ž i ̧ e ̧ ̧ ̧ ca ̧ ž de ̧ e ̧ i de ̧ face ̧ i ̧ ̧ ̧ ce ̧ a ̧ ̧ ̧ ̧ gi e i ̧ ̧ i ̧ ž he ag a ̧ ž.

2. Sc ̧ a ̧ e ̧ i ̧ ie ̧ a de ̧ e ̧ ̧ e ̧ ̧ ̧ de ̧ ž ie- ̧ e i ai ̧ ba de a ̧ ̧ ̧ e i, a ̧ i ̧ ei ̧ ̧ ce ̧ i ̧ ie ̧ a de ̧ e ̧ ̧ e ̧ ̧ ̧ de ̧ ž i ̧ e.

3. B ̧ ca ̧ i ̧ ̧ ̧ de ̧ ž i ̧ e i ̧ ̧ .770TMC (/S ̧ a 82S5(e ̧ 6 T)5.1(é /S ̧ 371147 /La g ̧)/MCID 11146 c ̧ 11138 ́ /S ̧ a /La g ̧)/MCI.3 ̧ ̧)5(e ̧

购买君格的产品，一流的质量与高端的服务是并存的。

请按照安装手册进行安装，才能确保产品达到让客户满意的工作性能。

因错误安装或误操作所引起的产品损坏会影响质保。

和所有电子设备一样，该产品在断电或者出现故障的情况下将停止工作。

如果可能造成损失，应安装独立的报警系统。

根据不同应用，可安装应急发电机或备用系统。

本使用手册包含安装、操作和维护期间必须遵守的基本信息。在设备安装和投入运行之前安装人员及技术人员/操作人员都必须认真阅读手册，并将其保存在泵或设备安装位置附近以供随手查阅。不遵守安全须知可能导致保修失效。

在本手册中，安全信息由特定的符号明确标识。忽视这些信息可能会导致危险。

一般人身危险

电压警告

注意！对设备和操作人员有危险

所有操作、维修、检查和安装人员都必须具备从事这项工作的相关资质，并通读手册内容以确保充分掌握。人员的监督、能力和职责范围由运营商负责管理。如果任何人不具备必要的技能，则必须向其提供相应的指导和培训。

严格遵守本手册中的安全说明、现行国家事故预防法规以及任何内部作业、操作和安全规章。

/

务必遵守所有法规、本地条例和安全法规。

电力安全隐患要特别小心。

如果存在危险（如爆炸、有毒、灼热）物质泄漏，必须安全地排放，避免危及人身或环境。同时严格遵守相关法规。

作为一项基本原则，只有关闭设备时才能在设备上进行作业。如果在输送有害物质的泵或设备上作业，必须先清洁污染物。

在作业完成后，应必须立即复原所有安全和保护组件和/或将其投入使用。根据现行法规和规定，在重新启动前必须先检查其有效性。

任何改动或更改设备的操作须征得制造商的同意。为确保安全，务必使用制造商认可的 原厂 备件和附件。使用非原装零件可能会导致保修失效。

只有用于正确用途，设备才能安全运行。在任何情况下都不得超过在“ 技术数据 ”章节给出的限值。

在开始维修或维护工作前，封锁作业区并检查起吊工具是否状态良好。

不要单独作业。一定要戴好安全帽、护眼镜和安全靴，必要时系上安全带。

在进行焊接工作或使用电气装置之前，检查有无爆炸危险。

在污水处理系统中作业的人员必须接受抗体接种以免被在系统中出现的病原体感染。出于健康考虑，无论在哪里工作一定要特别注意洁净度。

确保在工作区内无任何有毒气体。

严格遵守职业健康和安全作业法规，确保随身携带一个急救箱。

在某些情况下，泵及其输送介质可能高温灼热而导致烧伤。

当设备位于爆炸性危险区域内时，适用特殊法规！

即接即用型compli污水提升泵站通过LGA认证，适合处理厕所和小便池废水以及含有常见杂质的家庭废水。

该水箱能够浸没在深度不超过2米的水中不超过7天。

控制单元不能浸水，但具有IP44防溅等级。

如果安装合格并使用得当，该控制单元符合EMC指令2014/30/EU的防护要求，适合家用并使用普通电源供电。由于抗干扰性不够，不宜采用企业高压变压器提供的工业电源。

泵的使用必须遵守有关国家法律、法规和规定，例如：

- 建筑和地面排水系统的排污装置（ 如欧洲EN12050和12056 ）
- 家庭污水和废水（ 如德国EN12056)
- 低压系统的安装（ 如德国VDE 0100 ）
- 安全和加工材料（ 如德国BetrSichV和BGR500 ）
- 污水处理系统安全（ 如德国GUV-V C5，GUV-R104和GUV-R126 ）
- 电气系统和操作资源（ 如德国GUV-V A3 ）
- 防爆标准 EN60079-0, EN60079-1, EN60079-14, EN60079-17和EN 1127-1

- 水箱，泵及进水口夹紧法兰
- 缩径接头DN150/ DN 100，用于compli 500和1000
- 通风管套管（带软管卡箍的compli 1200柔性连接管）
- 压力排水管连接法兰
- 压力排水管柔性连接管，带软管卡箍
- 手动隔膜泵或额外DN50进水口插入式密封件
- 箱体固定材料压力排水管止回阀 (compli 300、500、1000和1200)
- 控制单元（非compli 300）

工作制：间歇运行S3

泵安装必须保证抗浮力和自由直立。部件周围和上方必须至少有60厘米宽或高的工作区域以方便操作或维护

通风：通风管必须高于房顶。

进水口：在水箱前面的进水口必须安装废水闸阀。

压力排水管：在压力排水管的止回阀之后必须加装一个废水闸阀。如果系统的供货范围内不包括止回阀，则必须安装EN认证的翻板式止回阀。

压力排水管必须在本地背压水位以上设置回型弯。

必须提供泵集水坑以便处理来自泵安装区域的积水。

注意！各个组件和水箱的所有固定螺栓的拧紧扭矩不得超过6 Nm。

关闭进水口（附件）处的闸阀以防止在安装过程中漏水。

compli 300：选择所需的DN100进水口，在侧面或顶部标记处使用102ø孔锯或竖锯切开进水口，然后去除边缘毛刺。使用六角螺钉将附带的夹紧法兰固定到进水口，不要拧紧。

取出设备固定支架并拧到水箱上，然后在安装了夹紧法兰的水箱上推入进水管， 并尽量让进水管深入水罐。

在地板上标记膨胀管的位置，然后钻孔并安装膨胀螺丝。

现在紧固夹紧法兰，然后使用木螺钉和垫片将设备固定到地板上。

所有其他compli型号：必须使进水管从夹紧法兰口尽量深入罐体，然后对齐。

如果使用DN150侧进水口，必须首先在标记位置处使用ø152的孔锯切开进水口，然后去除毛刺。标准进水口必须使用封闭套件（附件）封闭，并复位启动水位。

注：对于compli 500和1000，如果先在夹紧法兰安装附带的缩径接头，进水口管径可从DN150缩小至DN100

拧紧夹紧法兰上的六角螺钉

标记水箱和地板固定孔的位置，然后钻孔。

将木螺钉、垫圈和膨胀管一起插入孔内并拧紧。

注意！确保水箱不会由于螺钉拧得过紧而变形，否则可能会导致泄漏。

compli 1200设备的水箱在两侧使用两个支架加固。

使用DN70套管将通风管连接到水箱右上方，使之高于房顶。

对于compli 1200，在标记处切断右上方 ø78 mm管道并去毛刺。然后使用DN70柔性接头连接通风管，使之高于房顶。

安装以下部件到出口法兰上：

1. 止回阀（不在供货范围内时）

2. 截止阀（附件）

3. 连接法兰

4. 使用柔性接头连接压力排水管并在本地背压水位以上设置回型弯。

DN50

此进水口用于连接手动隔膜泵。

使用孔锯在标记处切开管道连接。然后去除毛刺边缘。

将插入式密封件58/50放入到位。

将外径为50毫米的进水管穿过密封件推入水箱内，到水箱底部的距离至少保持50毫米。

将手动隔膜泵固定在墙上易于检修的位置，并连接到插入式管道上，然后将压力排水管连接到手动隔膜泵。在这里，压力排水管同样必须在本地背压水位以上设置回型弯。

DN50

使用孔锯，沿预切沟槽切开进水口。去除边缘毛刺。

将插入式密封件58/50放入到位。

将外径为50毫米的进水管穿过密封件推入水箱内。

注意！连接设备侧面低水位进水口的管道必须配有一个弯头，尽可能靠近设备。这个弯头的内底到地板的高度至少为180毫米。在连接管内集结的气穴可能导致溢流问题，从而产生背压。为了防止背压，进水管必须在最高点排放空气。为此可将通风管连接到水箱的通风装置。

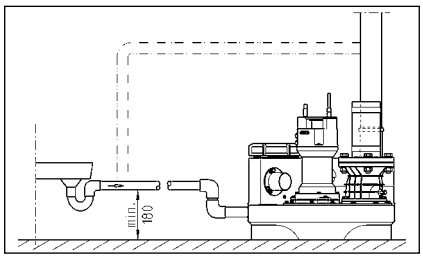

只有有资质的电工才能执行泵或控制装置的电气作业。

开展任何作业之前拔出电源插头，确保他人不会再次接通电源。

注意！切勿把电源插头置入水中！插头进水可能会造成故障和损坏。

必须遵守各种情况（如EN）适用的标准、国家法规（如德国VDE）以及本地电网运营商的规定。

注意工作电压（见铭牌）！

设备带有液位控制器，可根据水位启动和停止泵。一旦发生故障，即使只是暂时性的故障，集成式报警系统就会发出蜂鸣声

如果泵过热，电机绕组内的热敏开关会停止电机运行。在热敏开关切断系统运行后应先拔出电源插头，再排除故障。如果仍然通电，设备可能会自动重新启动。这不会产生直接的故障消息。

AC

泵电源插座必须根据相关法规正确安装在干燥房间内高于背压水位的地方并配备至少16 A（延时型）的保险丝。

污水处理装置的电气连接需要提供一个5孔 CEE电源插座。该插座必须位于干燥房间内，高于背压水位（3/N/PE～230/400 V）。

注意！泵只能使用慢熔断保险丝或C特性自动熔丝。

compli 300

控制单元只能安装在干燥房间内高于背压水位的地方，随时保持外壳封闭。安装位置必须方便检修。高湿度和结露都会损坏控制装置！

工厂针对各型号的标准进水口高度设置了启动点和关闭点。

如果使用不同的进水口高度，就必须重新定义启动点（不适用于compli 300），否则进水口可能会出现背压。

重新设置后控制单元会自动将报警（+2厘米）和（双泵型）峰值负载（+4厘米）的开关点复位。

compli 300

暂时关闭系统，将手动-0-自动开关设为“ 0 ”。通过控制单元右侧的“ 模拟评估器 ”模块调节启动点。暂时取下该模块的透明盖。向集水室注水至进水口开口底部边缘。

在模拟评估器上有三盏指示灯，分别标为P1、P2和P3。应该只有P2亮起。如果P3也亮起，则必须重新调节。

转动P1下面的小调节螺钉，顺时针转动完整的一圈或两圈。然后取浮子开关，将其浸入集水室下关闭点以下，使其再次浮起。如果P3仍亮起，再次顺时针转动调节螺钉一整圈并再次浸没浮子开关。

重复该过程直到P3不再亮灯，然后逆时针往回转动调节螺钉直到P3再次亮起的确切点。至此启动点设置完毕。

故障消息采用声光两种形式发出。标准电源供电报警系统报告泵内电机的故障（红色LED，不适用于AD 00或compli 300），同时内置声音报警响起。该声音只有在排除故障或完全停用装置时才能关闭。

如果安装现场不合适使用声音报警，可以通过电路板上的无源触点（端子40和41）发出报警信号（compli 300的端子在插头内）。集中式报警的无源触点最高容量为5 A/ 250 VAC。该触点在故障排除后重新断开。

compli 300

标准报警装置由电源供电，即断电就无法触发高水位报警。为了确保即使断电也能正常工作，必须使用可充电电池。打开透明盖。将电池组连接至接线夹，并使用原电缆扎带固定到PCB的预定位置（G1）处。在持续报警的情况下，电池组可向报警系统供电约1小时。

在恢复通电后，电池自动重新充电。空电池在充电约24小时后就可以投入使用，约100小时完全充满。

定期检查电池的状态！具体做法是断开设备电源，触发高水位警报。声音信号的音量在数分钟后没有明显降低迹象。电池使用寿命大约为5年。注意电池上的日期，五年后应及时予以更换。

只能使用9V可充电电池！使用干电池有爆炸危险！

控制单元可以安装选配的计时器（不适用于compli 300）。具体做法是剪短计时器的接头到约8毫米，将其插入到电路板BSZ处的4孔插座。如果再次开机后没有计时器显示，那么将计时器旋转180 °。

不适用于compli 300。拆下密封的跳线（BRX/BRX1）。为了避免跳线丢失，将它装到两针连接器的一个针脚上。

打开控制单元上的透明盖。

在端子“ S+ ”和“ S- ”上可以连接一个额定电流不超过30mA、12 VDC的额外声音信号发生器。内部报警蜂鸣器可以独立地打开或关闭。

在compli 300的情况下，可作为附件安装一个独立于主电源供电型报警装置。水箱上有一个专门的安装底座。

230V

连接交流230V的报警灯（电流最大1A）至接线端子N和41.

一个带绝缘的线桥接在端子U~和41之间，电路将受到保险管F1的保护。

跳线BRX2设置：闪烁灯无需BRX2设置（连续===），报警灯应有BRX2位置（闪烁 (_Π_Π_）

1. 打开水箱的维护盖。

2. 打开进水口和压力排水管的截止阀。

3. 将设备接通电源，并观察旋转方向指示。

4. 注满水箱至启动水位。

5. 泵现在启动并抽空水箱。通过维护口观察泵送过程。

6. 用手慢慢抬起液位控制器的浮子，直到高于启动点并保持直到触发报警。

7. 然后使用盖子和密封件封闭维护口。

8. 通过开关运行数次，确保水箱、接头和管道不漏水。

自动运行是装置的正常运行模式。因此摇臂开关必须设为“ 自动 ”模式。泵可通过集成的液位控制器根据水箱水位来启动和关闭。泵运行时绿色LED灯亮起（在compli 300的情况下表示准备好运行）。

注意！如果过量污水流入设备（例如排空泳池时），打小进水口截止阀，直到设备可以再次正常运行，反复启动和关闭（不要连续泵送，否则可能导致泵电动机过热）。

将模式开关设为“ 手动 ”，可使泵长时间运行，不受污水水位影响。因此应通过维护口来观察泵出操作。

将模式开关设为“ 0 ”，可关闭泵，但报警系统仍保持激活状态。

在维修和维护控制装置和泵前，不要简单地将选择开关拨到“ 0 ”位置，而应该拔掉设备电源。

为了保持可靠运行，每月目视检查装置一次，包括管道连接。

我们建议您根据EN12056-4维修设备。

为确保设备长期可靠，建议您签订维修合同。

污水提升装置应由专业人员进行定期检修保养。商业楼宇的维保周期是3个月，公寓楼的维保周期是6个月，独立式住宅是12个月。

在进行任何作业之前都必须先断开泵和控制装置的电源，并采取措施以确保其不再通电。

检查电缆有无机械或化学性损坏。如有破损或扭结，予以更换。

我们建议维护工作应包括以下内容：

1. 检查连接点是否漏水，并检查设备和管件的周边区域。

2. 操作截止阀，检查它们能否轻松移动。必要时予以调节和润滑。

3. 打开并清洁翻板式止回阀；检查阀座和阀球（阀门）。

4. 清洗泵及与箱体连接管道；检查叶轮与轴承。

5. 检查润滑油。必要时加满或更换润滑油（水泵有油腔时）。

6. 清洁水箱内部（必要时或者特别要求时）；例如清除任何油脂。

7. 检查集水箱的状况

8. 每2年用水冲洗系统一次

9. 检查设备的电气部分。控制单元本身是免维护的，但如果配备了可充电电池，则应该定期检查，以确保电池状态良好。具体做法是断开设备的电源，并用手慢慢抬起液位控制器的浮子，然后保持直到触发报警。此外，必要时清洁浮子。

完成所有的维修任务后必须进行试运行，然后将设备重新投入使用。该检修必须记录在案，注明重要数据以及所有维修任务的细节。

（仅适用于08/2、25/2和35/2型号）。首先，拧开泵周围的六角螺栓或内六角螺栓，从水箱上卸下泵和叶轮的组件。油腔堵头标记为“ Ol ”。为了检查机械密封，润滑油及任何残余物必须从油腔中排出，并收集在一个干净的测量容器内。

，如果润滑油含水（乳浊液），必须更

换润滑油，并在300个工作小时后再检查一次，而不是在6个月后！

- 但是，如果油被水和污染物污染，则除了润滑油，还要更换机械密封。
- 为监测油腔，也可将“ DKG“ 密封螺栓取下，更换为 ” DKG“ 泄漏探测传感器。

仅适用于08/2、25/2和35/2型号）。为保证可靠运行，第一次更换润滑油应在运行300小时后进行，以后每运行1000小时更换一次润滑油。

即使运行时数很少，仍应每年至少更换一次润滑油。

如果泵送极强研磨成分的废水，应相应缩短更换润滑油的时间间隔。

使用HLP液压矿物油，粘度等级22至46，如美孚DTE22、DTE24、DTE25，来更换油腔中的润滑油。

MultiCut系列泵UC08/2M和UC25/2M的润滑油用量为380 cm3，而MultiFree系列泵UC25/2BW和UC35/2BW为1000毫升。

贮油器只能加注一定量的润滑油。过多会导致泵无法运行。

仅适用于带切割系统的泵。必须检查泵壳螺钉以及连接和固定螺钉，以确保其紧固。必要时拧紧。

如果泵性能下降、运行噪音越来越响或切割性能降低（泵易于堵塞），必须联系专业人员检查叶轮和切割系统的磨损情况，必要时予以更换。

使用合适的工具（例如塞尺）测量切割转子和切板之间的切割间隙。切割间隙超过0.2毫米时必须调低。

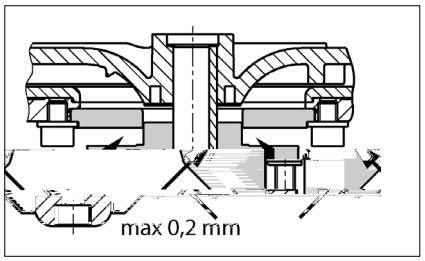

1. 用一块木头阻塞切割转子并拧松中心内六角螺钉。

2. 取下压缩片、切割转子和调节垫片，然后再次装上压缩片和切割转子。

3. 阻塞切割转子，并再次拧紧内六角螺钉（拧紧扭矩8 Nm）。

4. 检查切割转子移动自由度以及切割间隙（不得超过0.2毫米）。

如果切割间隙仍然太大，必须再拆下一个调节垫片。重复步骤1-4。

- 检查电源电压、保险丝和接地故障断路器。只能使用相同容量的保险丝来更换损坏的保险丝！如果保险丝再次烧断，请联系有资质的电工或我们的售后服务。
- 230/12V控制变压器的保险管（延迟型）、电机接触器和230V交流电源发生故障。只能使用相同容量的保险丝来更换损坏的保险丝！
- 如果电源线损坏，只能联系制造商来更换。
- 如果浮子开关受阻，关闭进水口截止阀，打开维护盖，疏通堵塞。
- 因为泵堵塞，电机绕组内的热敏开关可能关闭了系统。在这种情况下，关闭进水口截止阀，排空水箱，拔出电源插头，拆下泵组件并疏通堵塞。
- 检查压力排水管中的截止阀是否完全打开。
- 如果压力排水管堵塞，用水冲洗压力排水管进行清洁。
- 如果止回阀阻塞，清空压力排水管并清洁止回阀。
- 如果通风系统堵塞，清洁引自泵水箱的通风管，检查通风孔。
- 如果设备在开始泵送时工作正常，但在结束时声音变得非常响，则必须由合格的电工在控制单元重新定义关闭点。

"Drehfeld falsch" ”

- 电源相序错误或缺相- 因此降低或停止泵输送。电源连接只能由合格的电工进行维修操作。

"Störung Pumpe" ” compli 300

- 泵通过一个集成的电路断路器进行保护。如果过载或电动马达故障，该断路器会关闭泵。在发生这种情况后，它必须手动复位以便再次运行泵。控制箱要求由合格的电工才能打开控制单元来按下该复位按钮。

"Hochwasser" ” compli 300

- 泵送流量过低或进水流量过高导致水箱水位过高。清除泵或压力排水管内的任何堵塞物和/或消除过多的流入量。

LED P1 compli 300

- 综合液位开关故障。请致电我们的售后服务。
- 水箱内没有剩余的水。加注少量的水。
- 注意：如果在泵送之后LED灯短暂亮起，这不属于故障信号。

“ ” (compli 300

- 泵的停止水位太低。

拧下集水箱前面的综合液位开关上的三颗固定螺钉。小心向右旋转到关闭点可设置更高的水位。重新拧紧螺钉。在泵送期间如果LED2熄灭，则说明达到关闭水位。

注意！也可能同时需要重新调节启动水位（请参阅“ 重新定义启动水位 ” 章节）。

注意：如果感到正常呼噜声太大，也可以这种方式将停止水位设到一个更高的水位。）

TECHNISCHE DATEN - TECHNICAL DATA -CARACTÉRISTIQUES TECHNIQUES- TECHNISCHE GEGEVENS - DATI TECNICI - DANE TECHNICZNE - TECHNICKÉ ÚDAJE - TECHNICKÉ ÚDAJE - MŰSZAKI ADATOK -DATE TEHNICE - 技术指标

compli 100

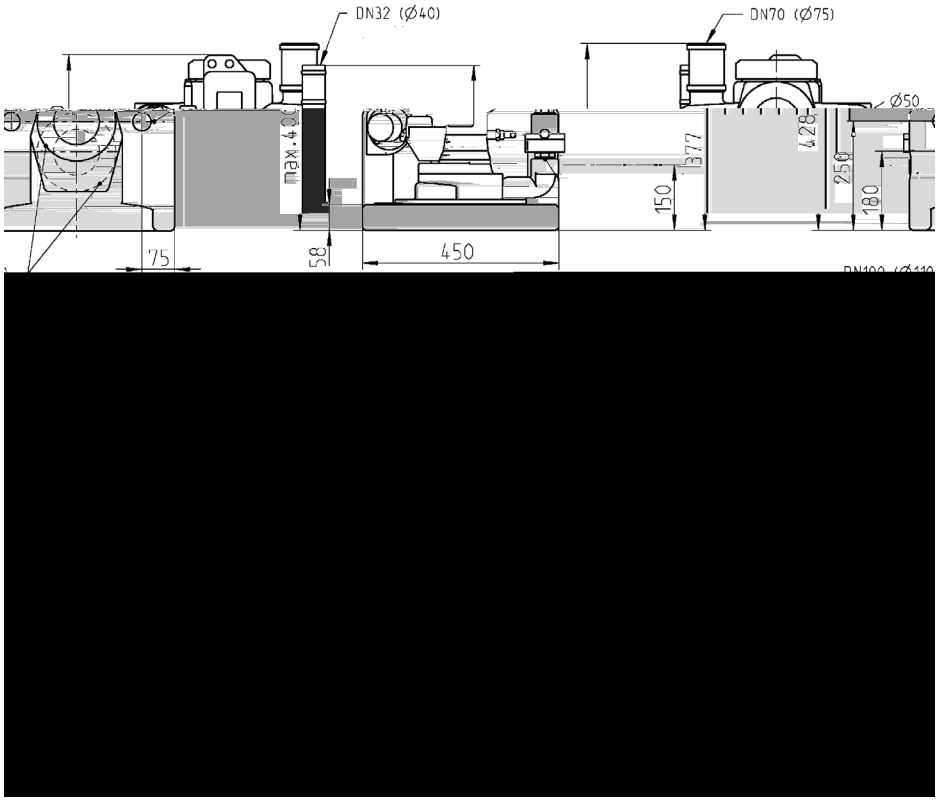

compli 300

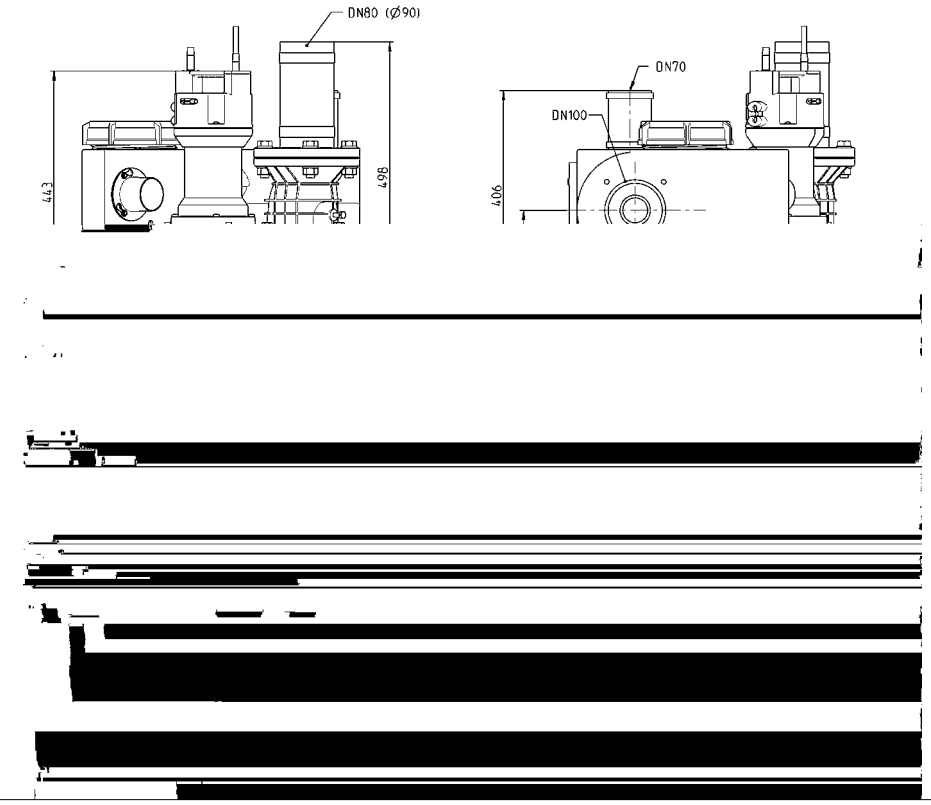

compli 400

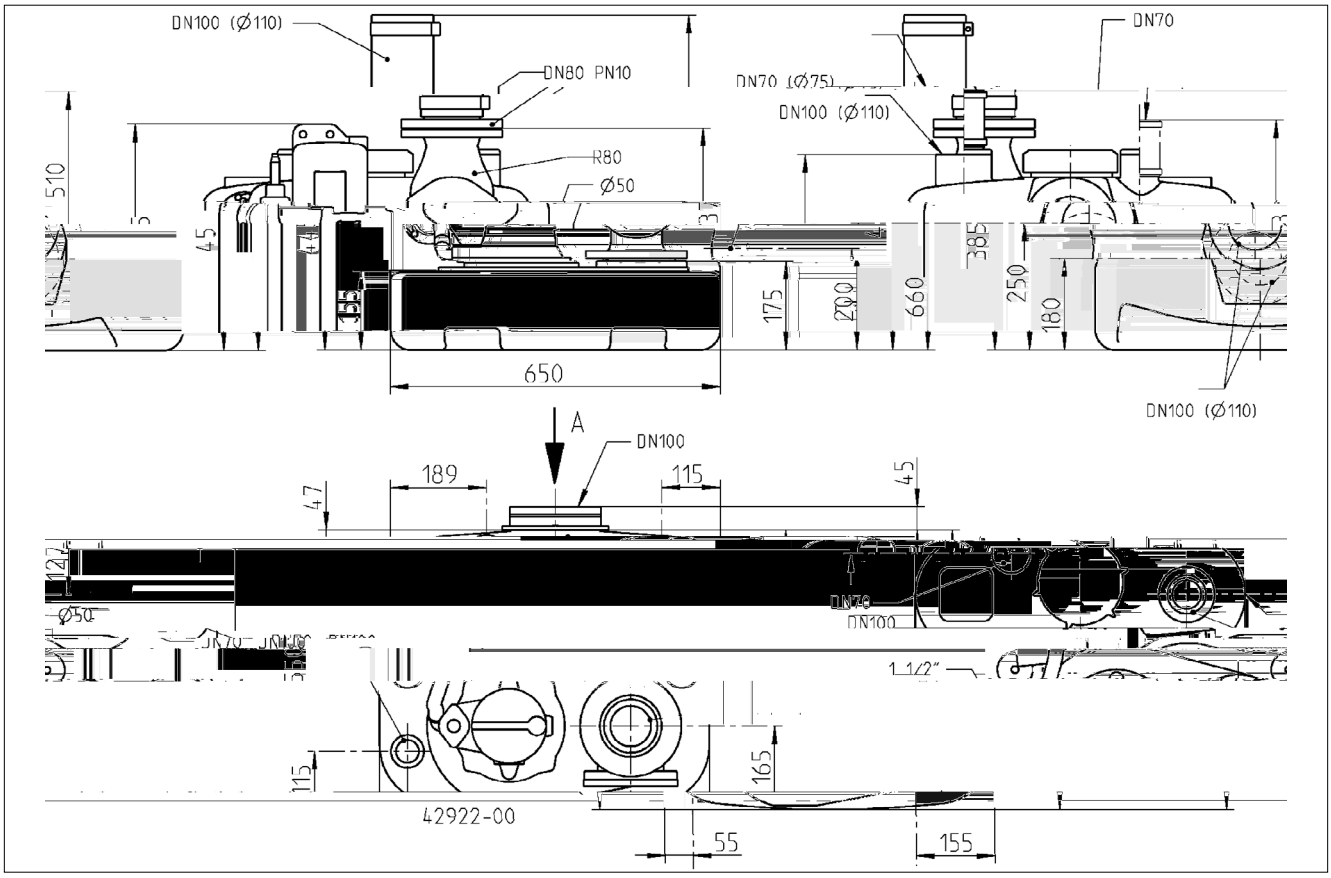

compli 500

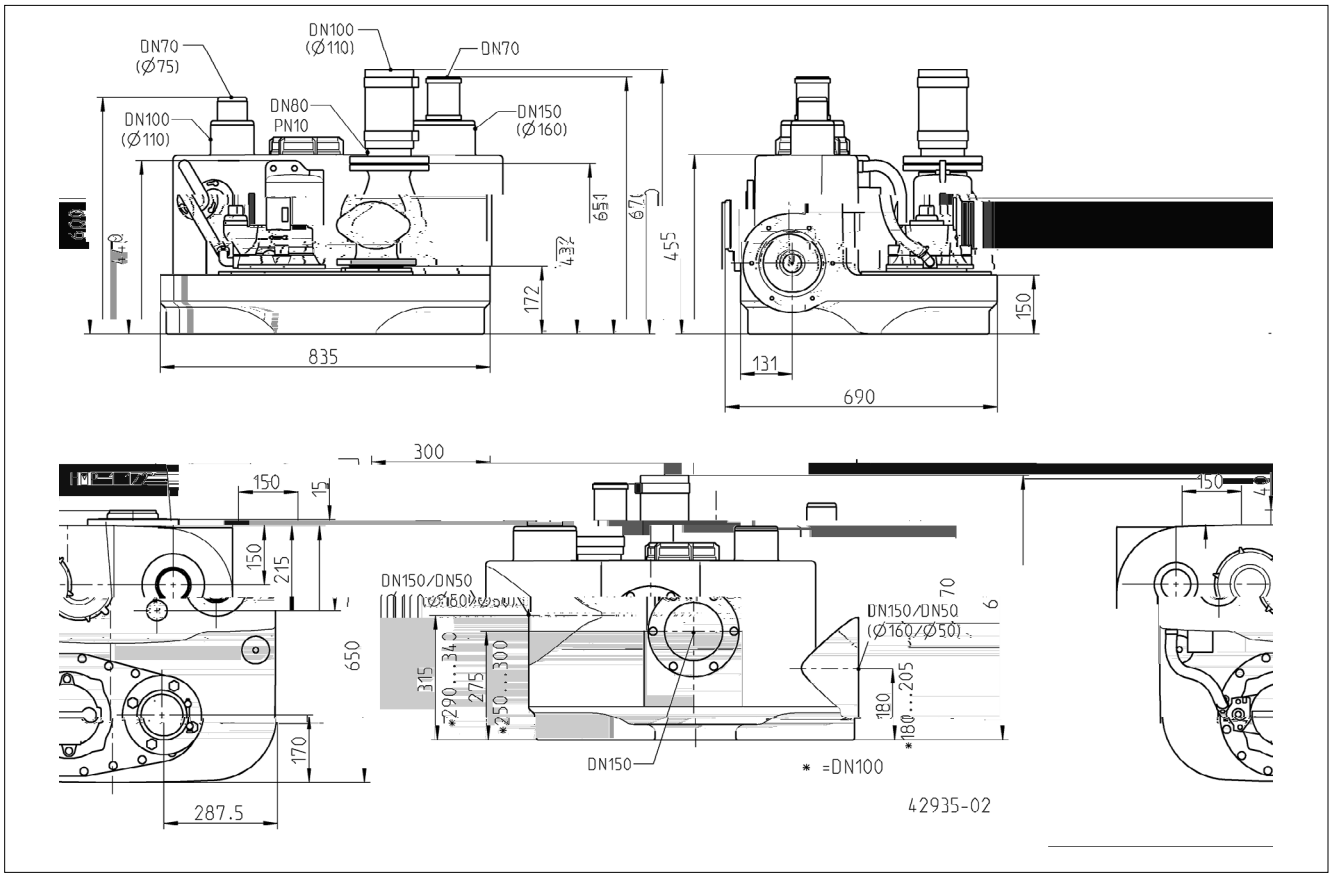

compli 500 M

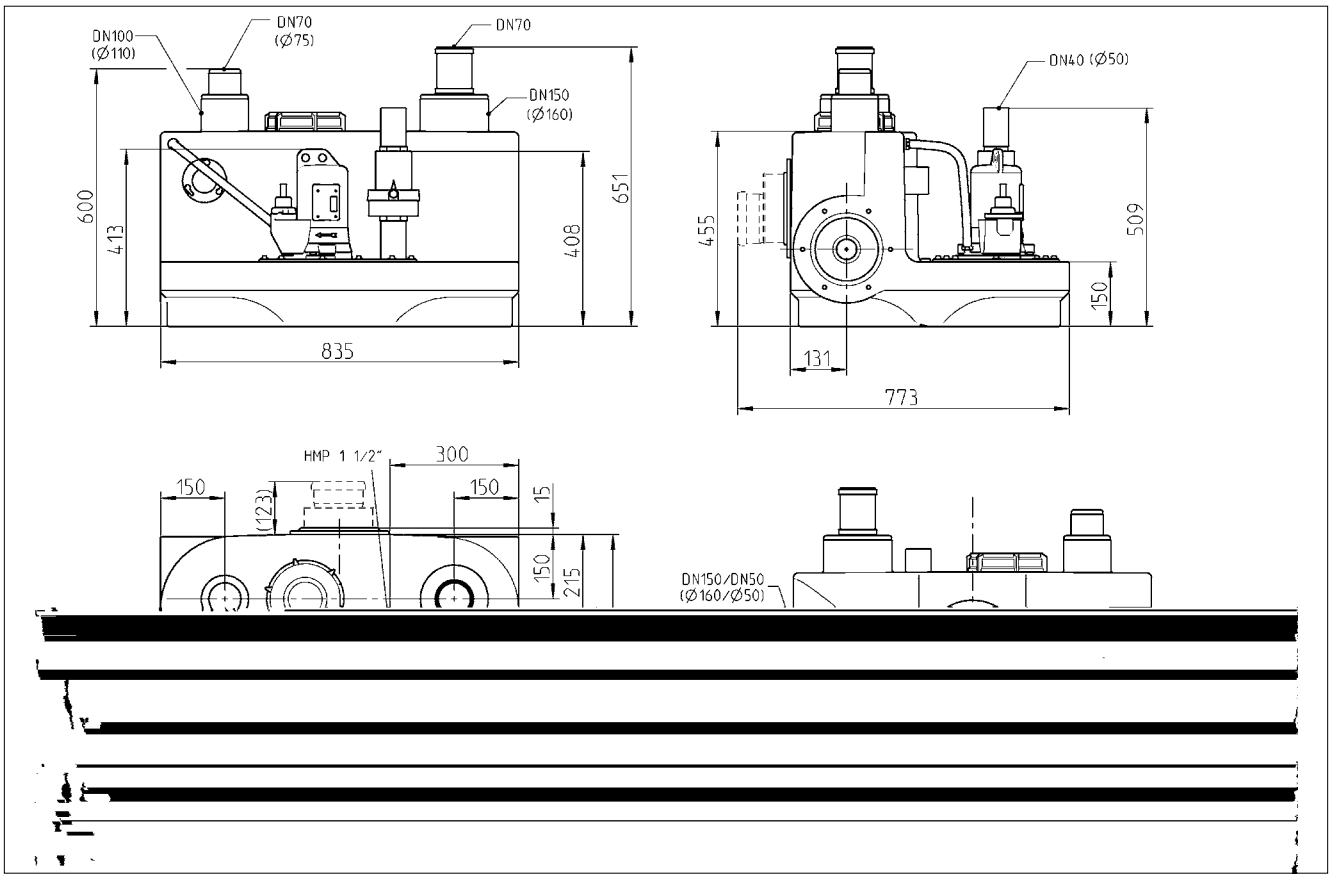

compli 1000

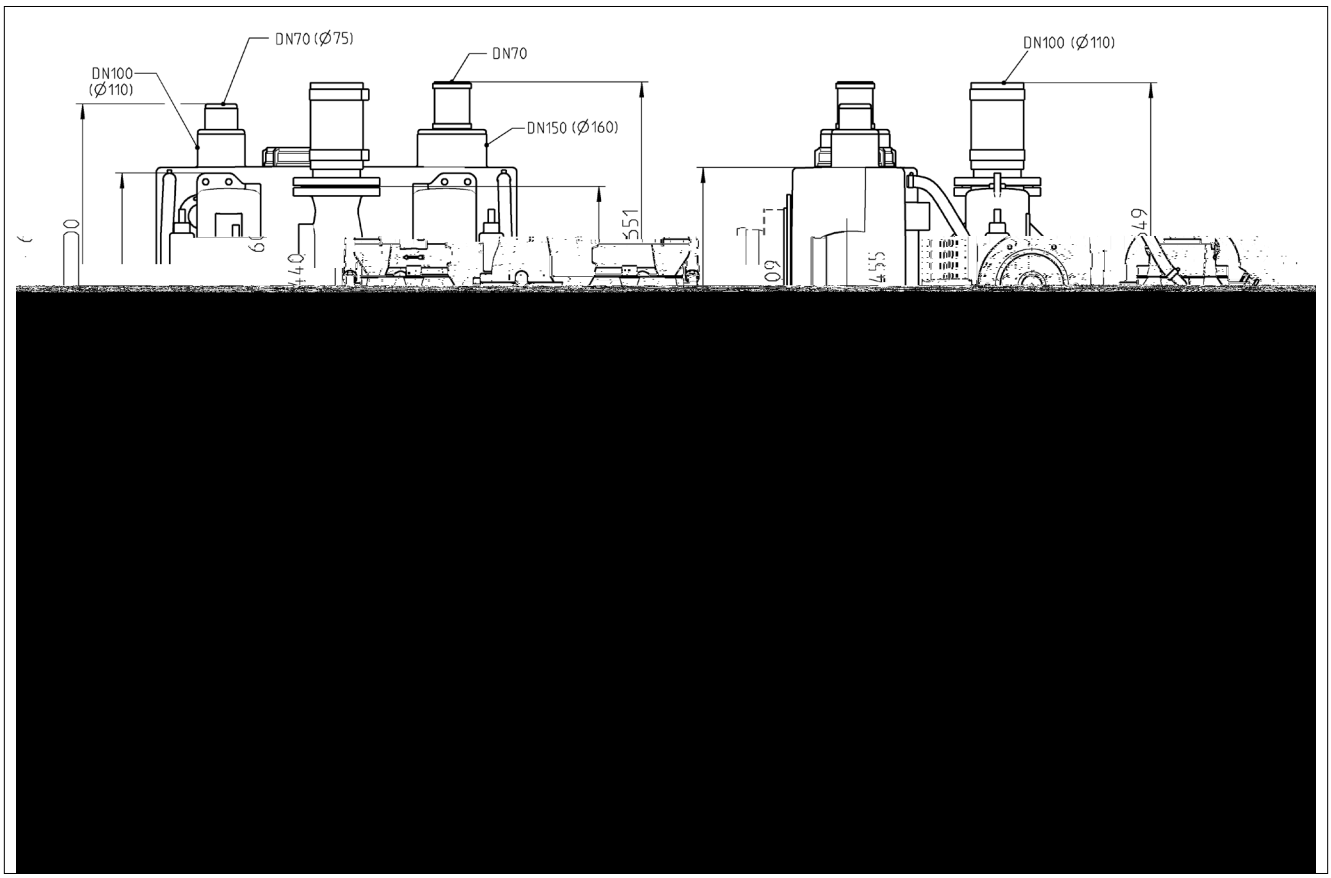

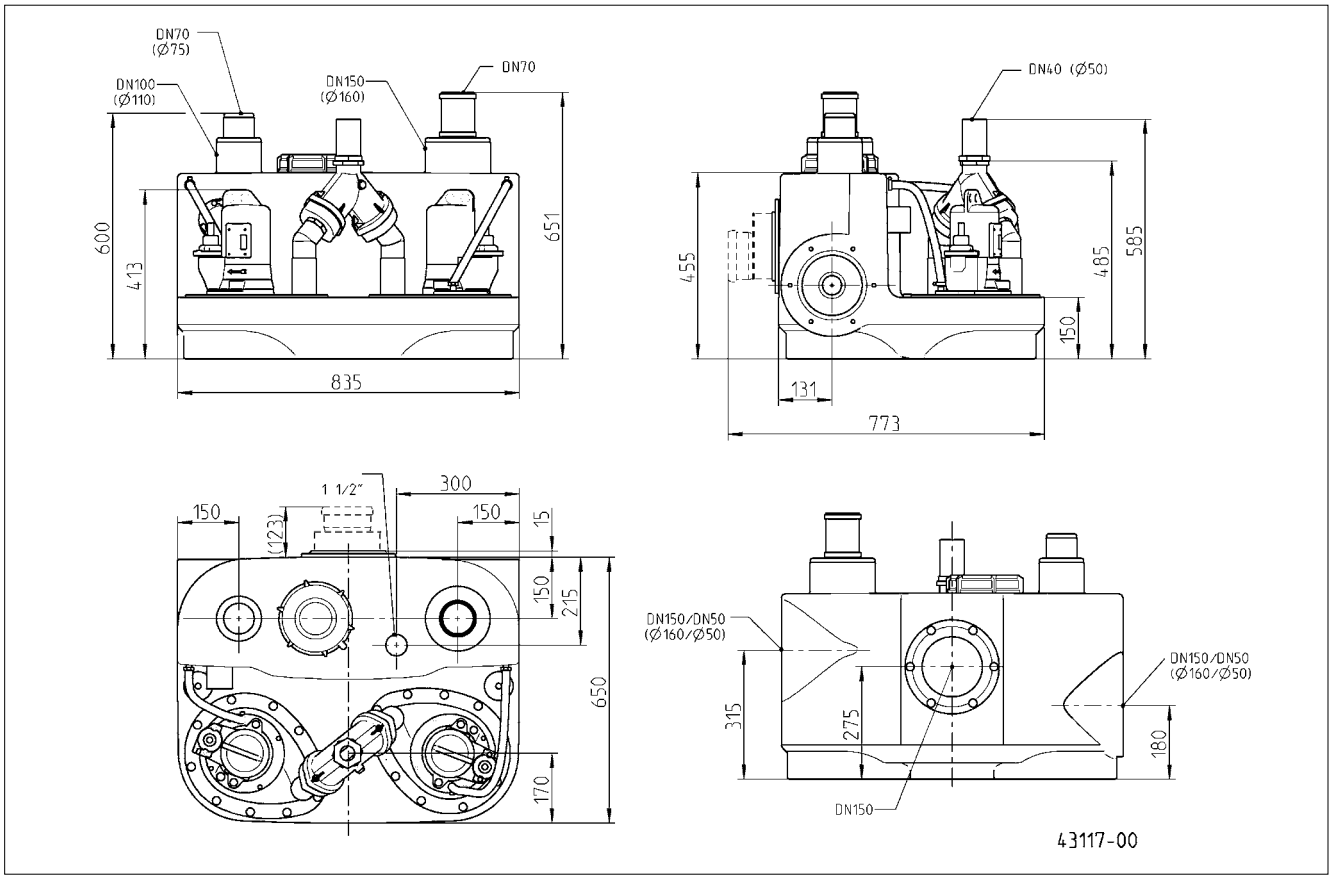
DN70
(Ø75)
DN100
(Ø110)
DN150
(Ø160)
DN70
600
413
651
835
DN40 (Ø50)
455
485
585
150
131
773
1 1/2"
300
150
(123)
150
15
150
215
650
170
DN150/DN50
(Ø160/Ø50)
315
275
180
DN150/DN50
(Ø160/Ø50)
DN150
43117-00

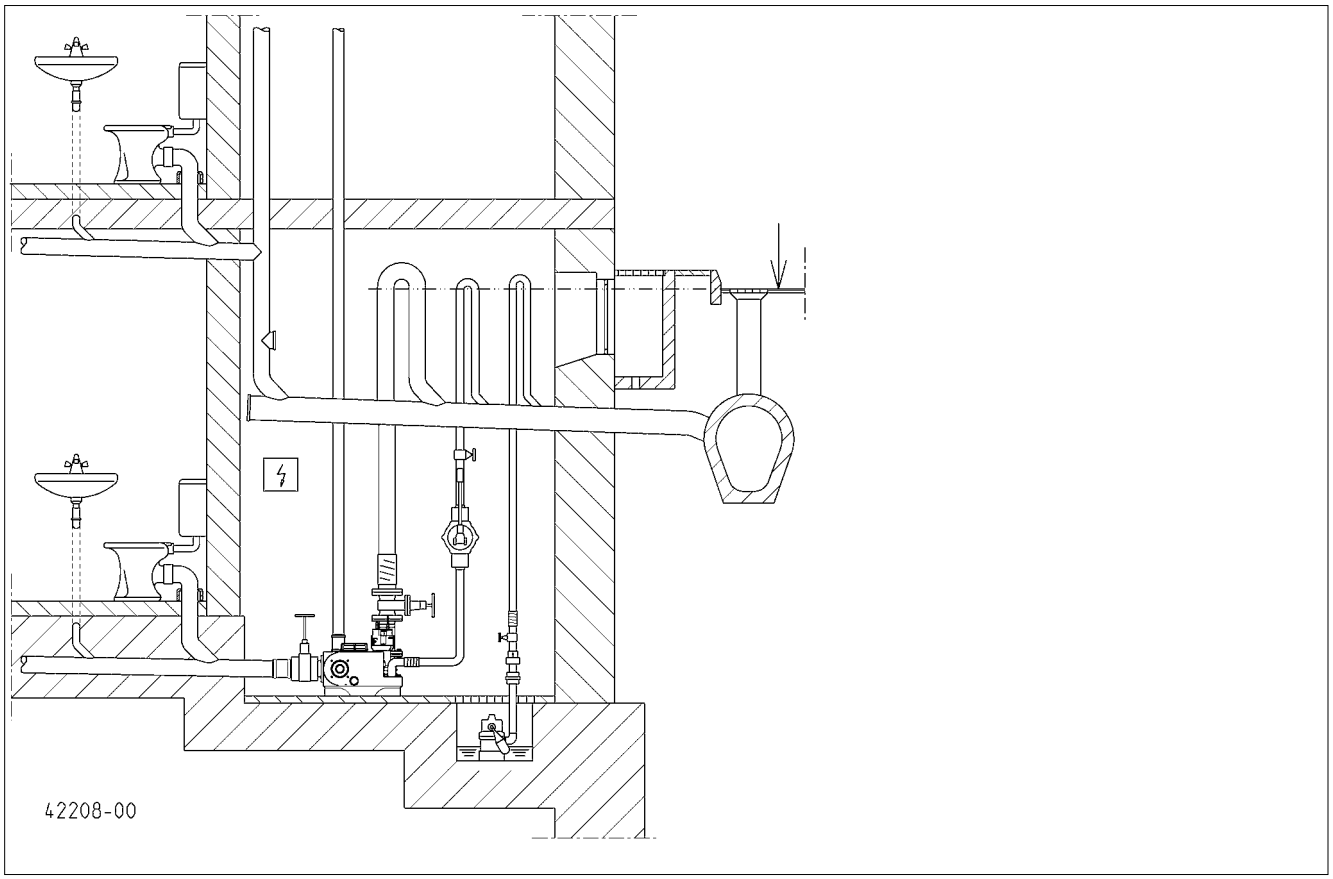
42208-00

		... 300 E	... 400 E	... 1010 BWE	... 400
	[kg]	29	55	118	56
	PN 10	DN 80	DN 80	DN 80	DN 80
	[ ]	50	70	70	70
	S3*	10 %	25 %	25 %	30 %
P1	[kW]	1,37	1,55	1,55	1,25
P2	[kW]	0,98	1,10	1,10	0,87
U	[V]	1/N/PE 230	1/N/PE 230	1/N/PE 230	3/N/PE 400
f	[H]	50	50	50	50
I	[A]	6,0	7,1	7,1	2,2
	[i -1]	2700	1428	1428	1390
			AD 69 ECP	BD 610 ECP	AD 00 P

		... 510/4 BW ... 1010/4 BW ... 1210/4 BW	... 515/4 BW ... 1015/4 BW ... 1215/4 BW	... 525/4 BW ... 1025/4 BW ... 1225/4 BW	... 525/2 BW ... 1025/2 BW ... 1225/2 BW	... 535/2 BW ... 1035/2 BW ... 1235/2 BW
	[kg]	66/118/118/145	66/118/118/145	66/118/118/145	68/120/122/149	72/125/131/158
	PN 10	DN 80	DN 80	DN 80	DN 80	DN 80
	[ ]	70	70	70	70	70
	S3*	45 %	30 %	15 %	25 %	25 %
P1	[kW]	1,3	2,2	3,0	3,3	4,8
P2	[kW]	1,0	1,7	2,2	2,6	4,0
U	[V]	3/N/PE 400	3/N/PE 400	3/N/PE 400	3/N/PE 400	3/N/PE 400
f	[H]	50	50	50	50	50
I	[A]	2,8	3,9	5,1	5,4	7,8
	[i -1]	1451	1405	1363	2807	2857
		AD 25 P / BD 25 P	AD 46 P / BD 46 P	AD 46 P / BD 46 P	AD 46 P / BD 46 P	AD 610 P / BD 610 P

		... 108/2 ME ... 508/2 ME ... 1008/2 ME	... 108/2 M ... 508/2 M ... 1008/2 M	... 120/2 M ... 520/2 M ... 1020/2 M
	[kg]	42/50/77	41/49/75	43/51/79
	PN 10	DN 32/40/40	DN 32/40/40	DN 32/40/40
	[ ]	7	7	7
	S3*	10 %	35 %	25 %
P1	[kW]	1,70	1,65	2,30
P2	[kW]	1,14	1,24	1,85
U	[V]	1/N/PE 230	3/N/PE 400	3/N/PE 400
f	[H]	50	50	50
I	[A]	7,5	2,8	3,9
	[i -1]	2584	2674	2860
		AD 08/2 MEP	AD 00 P / BD 00 P	AD 46 P / BD 46 P

* E a e f 40%: 4 i . e a i a d 6 i e (C c e a i 10 i .);
E e i : 40%: 4 i di i a e + 6 i . di a (d a de cic 10 i .)
P k ad 40%: 4 i a 6 i e ka (ac h c k 10 i .)
4 e c e 6 e c e (cik id 10 e c)

E e e: 40% = 4 i de e ice 6 i de e (D e j 10 i)
P k ad 40%: 4 i ac i 6 i e (C a c k 10 i);
P k ad 40%: 4 i e d ka a 6 i e ka (d ba a ia c k 10 i);
E e 40%: 4 i ç i a e i 6 i e (i a i 10 i)

Leistung - Performance - Puissances - Capaciteit - Prestazioni - Wydajności i moce - Výkony - Výkony - Teljesítmény - Capacități - 性能参数

H [m]	1	2	3	4	5	6	7	8	9	10	11	12	13	14	15	16	17
c k ●ᴗi 300 E	30	29	28	24	22	19	15							**Q [m³/h]**			
c k ●ᴗi 400 E	48	40	33	27	20	13											
c k ●ᴗi 1010 BWE	52	44	37	29	22	13											
c k ●ᴗi 400	48	40	33	27	20	13											
... 10/4 BW	52	44	37	29	22	13											
... 15/4 BW	69	62	56	49	42	36	27	19									
... 25/4 BW					56	49	42	32	22	13							
... 25/2 BW	69	64	58	52	47	42	37	33	28	23	20	14	8	1			
... 35/2 BW	85	80	75	71	66	62	57	54	50	47	44	39	36	33	30	26	21
... 08/2 ME		17		16		14		12		9		7		4			
... 08/2 M		17		16		14		12		9		7		4			
... 20/2 M								16		14		12		10		8	

compli 300

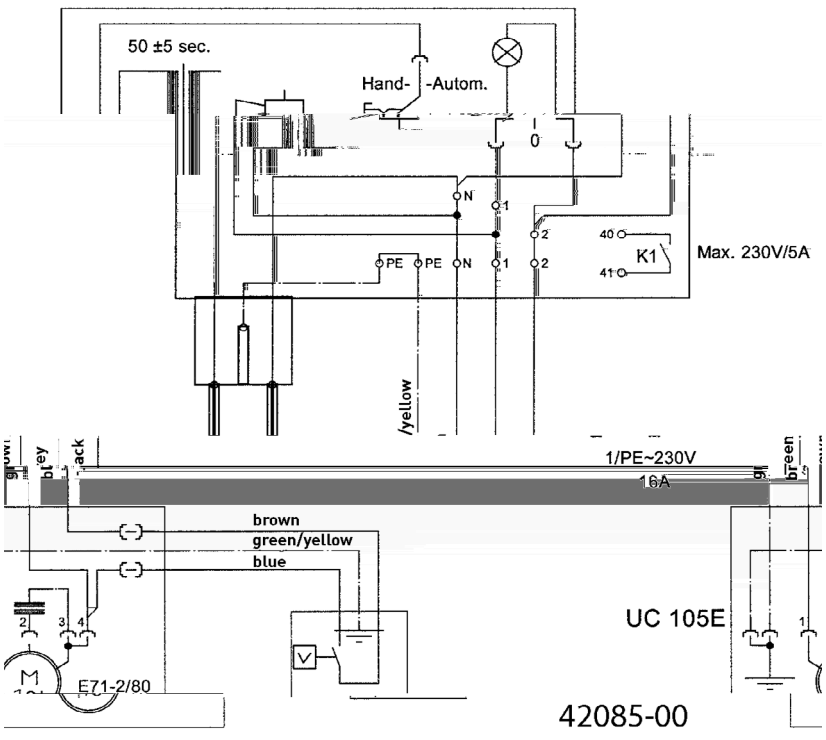

AD 69 ECP

Ei e a age - Si g e i - U i de c a de P e i e - Rege a a ee e ke dige i a a ie - C a d i g - S e ik i - a acji jed ej - /d/c/jed ka jed ch a / e / - Riade ie a a h a iade ia - Eg edi be e de e je - Si e de c a d i a a ie i di a - 单泵系统

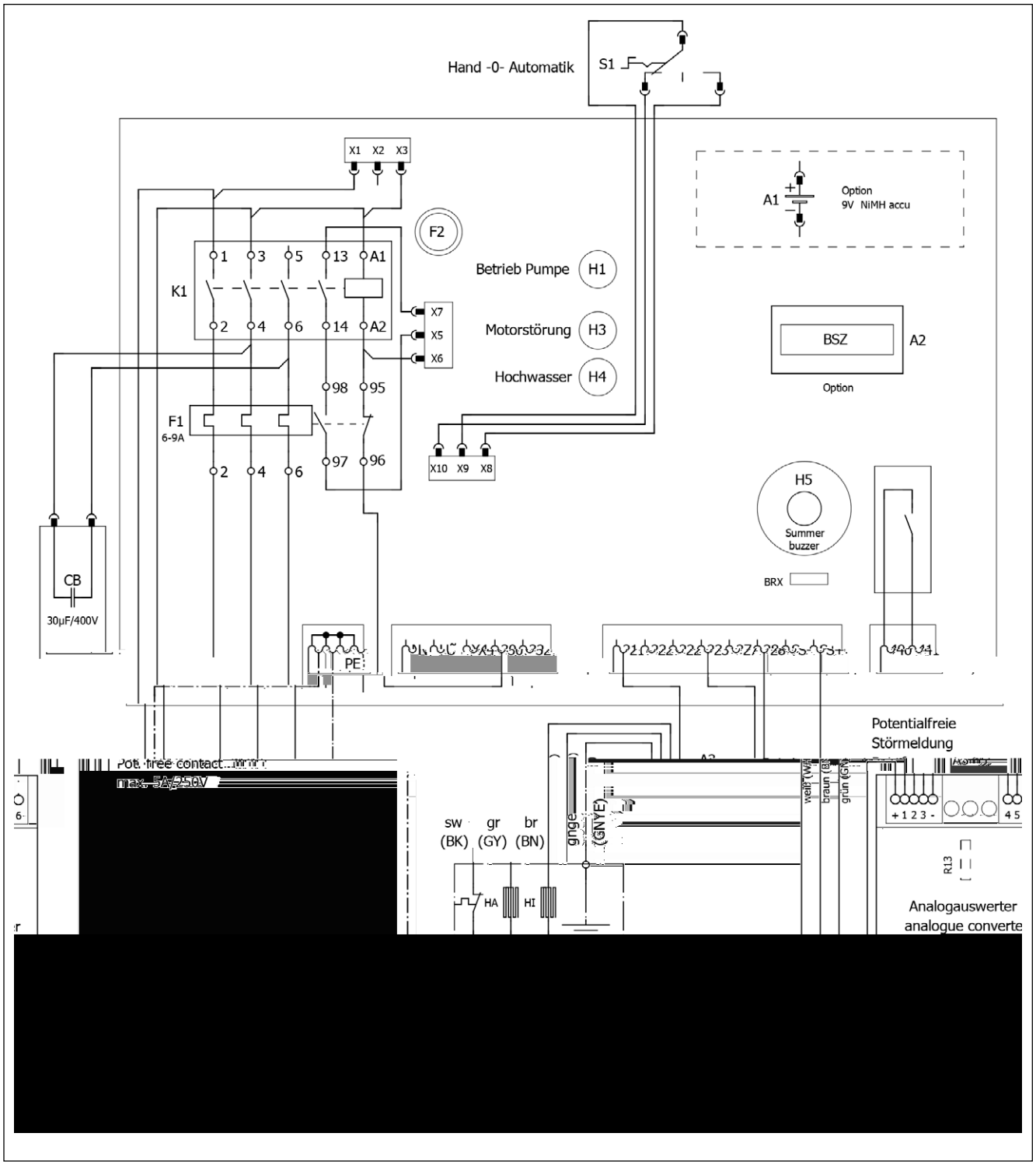

AD 08/2 MEP

Ei e a age - Si g e i - U i de c a de P e i e - Rege a a ee e ke dige i a a ie - C a d i g - S e ik i a acji jed ej - /d/c/jed ka jed ch a / e / - Riade ie a a h a iade ia - Eg edi be e de e je - Si e de c a d i a a ie i di a - 单泵系统

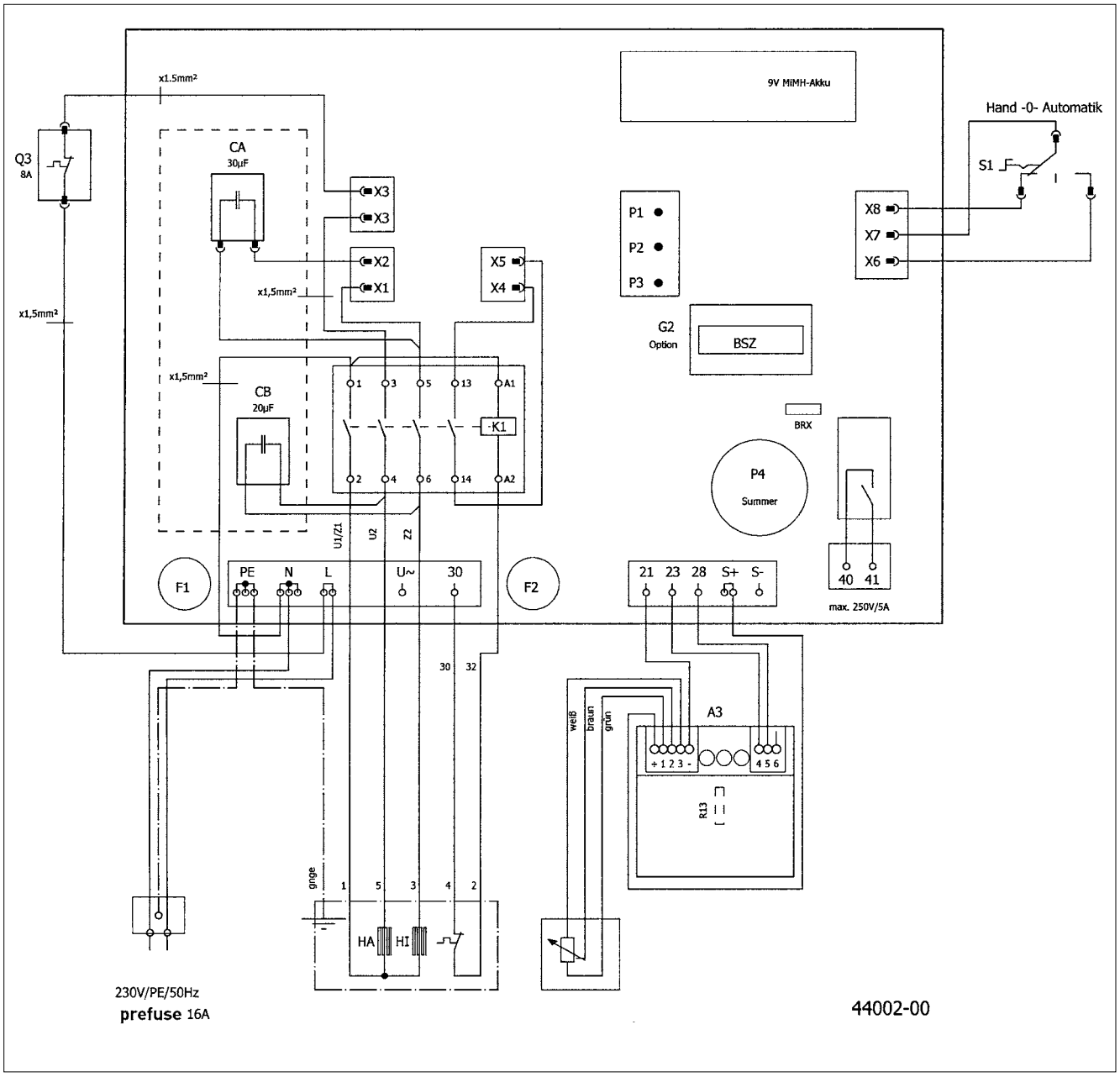

AD ... P

Ei e a age - Si g e i - U i de c a de P e i e - C a d i g - Rege a a ee e ke dige i a a ie - S e ik i a acji jed ej - /d/c/jed ka jed ch a / e / - Riade ie a a h a iade ia - Eg edi be e de e je - Si e de c a d i a a ie i di i a - 单泵系统

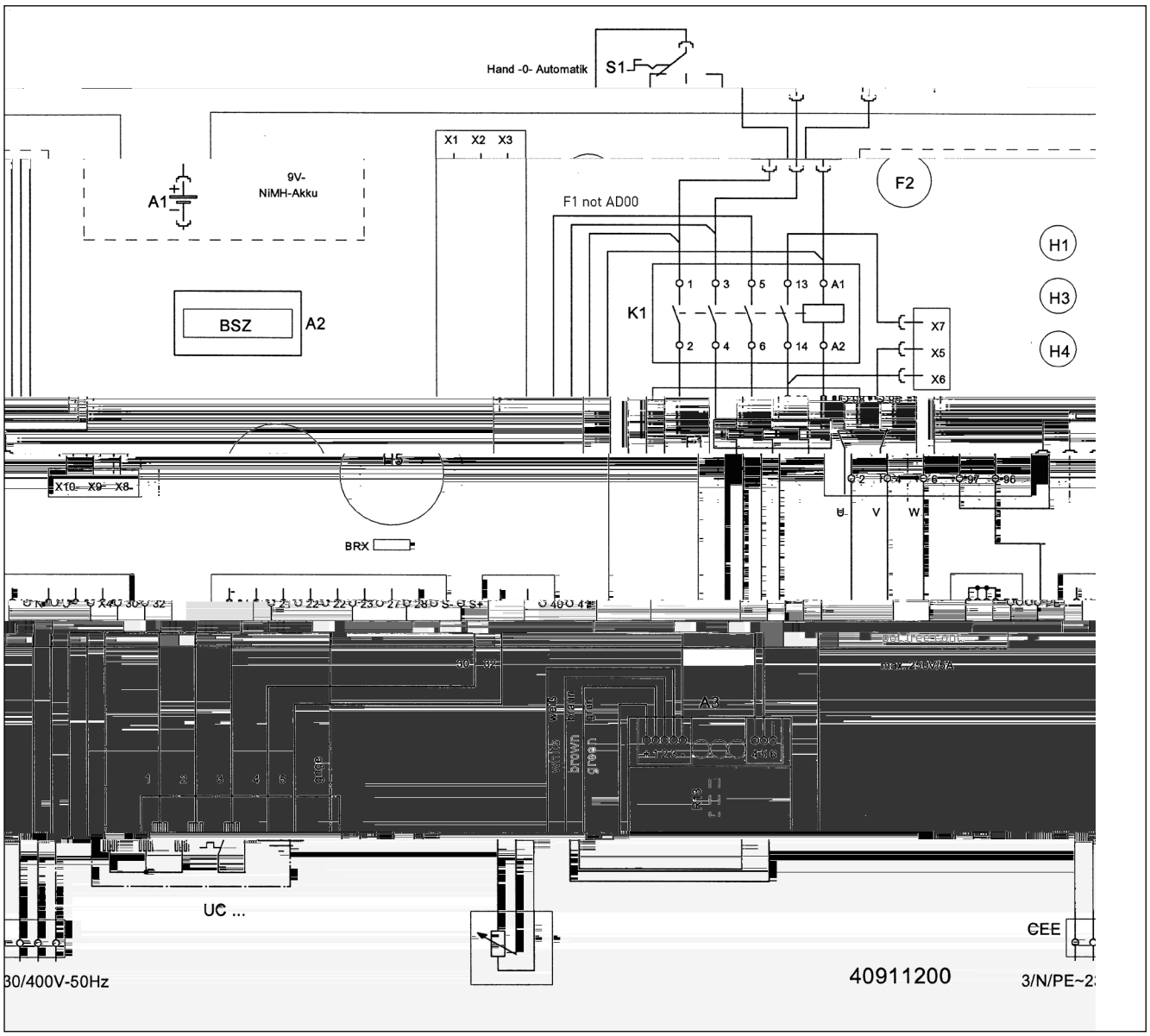

BD 610 ECP - compli 1008/2 ME

D e a age - e j - C a d d i U i de c a de P e d b e - Rege aa a ee bbe e i a a ie - C a d d i - S e ik i a acji d ej - /d/c/ jed ká d ji a / e / - Riade ie d ji h a iade ia - Ke be e de - Si e de c a d i a a ie b - 双泵系统

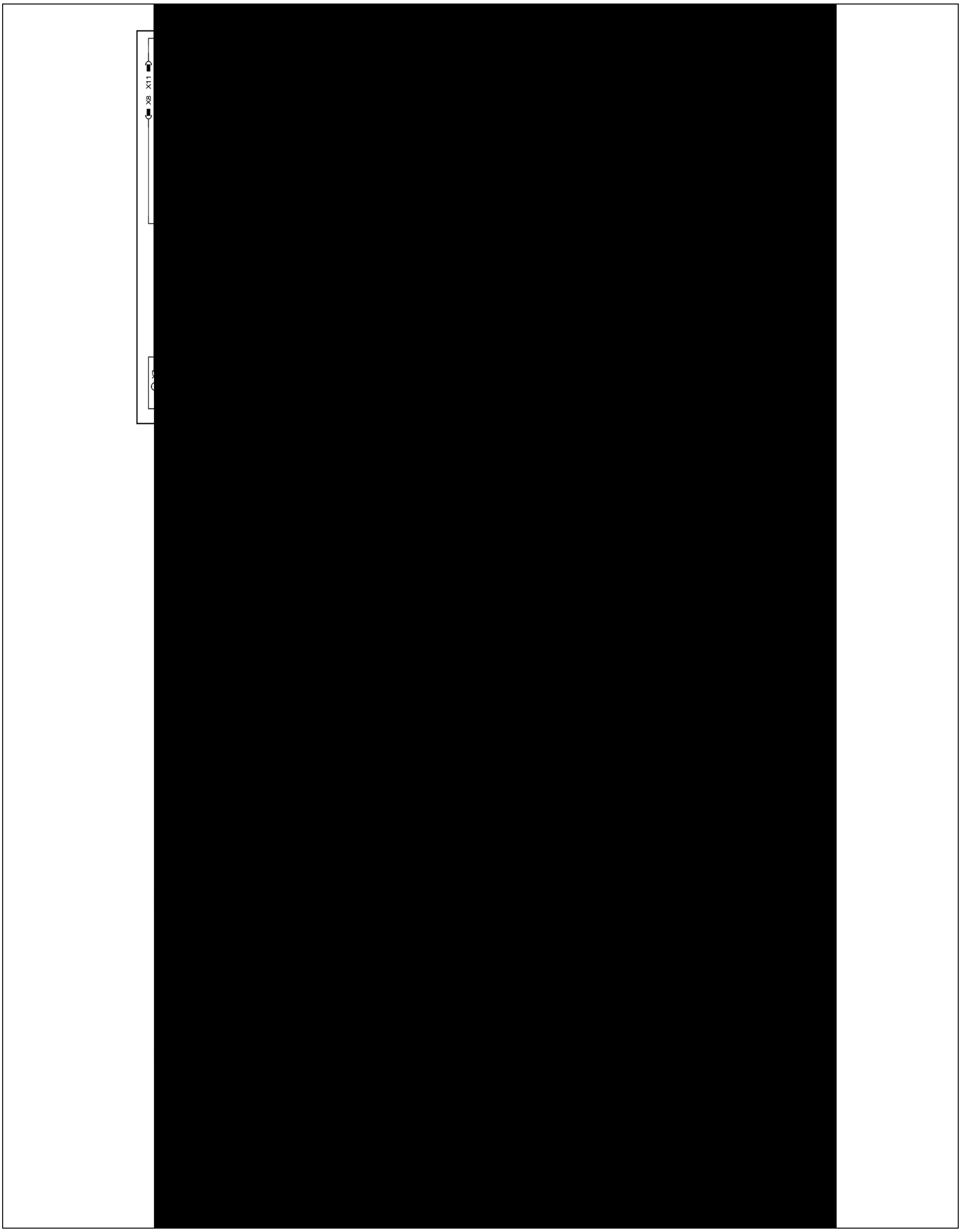

BD 610 ECP - compli 1010/4 BWE

D[illegible]e[illegible]a[illegible]age - [illegible] - U[illegible] de c[illegible] a[illegible]de P[illegible]e d[illegible] b[illegible]e - C[illegible] a d d[illegible]i - Rege[illegible]a[illegible] ee [illegible] bbe[illegible]e i[illegible]a[illegible]ie - S[illegible]e ik i[illegible]a[illegible]acji d[illegible] ej - [illegible]/d/c/jed[illegible]ka d[illegible] ji[illegible] a[illegible]/e/ - Riade ie d[illegible] ji[illegible] h[illegible] a iade ia - Ke[illegible] be e de[illegible] - Si[illegible]e de c[illegible] a d[illegible] i[illegible]a[illegible]ie[illegible] b[illegible] - 双泵系统

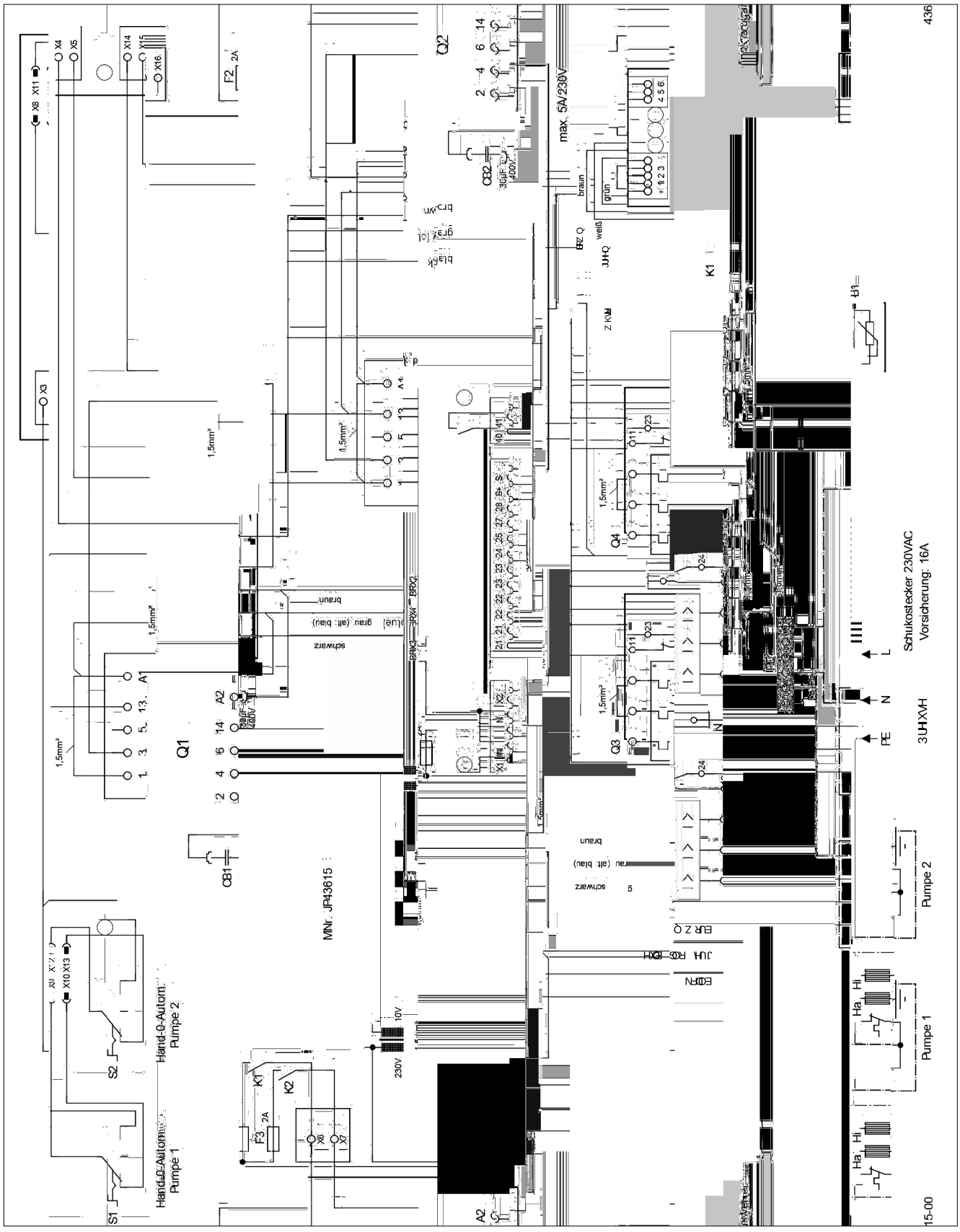

BD ... P

D[illegible]e[illegible]age - [illegible] - U[illegible] de c[illegible] a[illegible]de P[illegible]e d[illegible] b[illegible]e - C[illegible] a d d[illegible]i - Rege[illegible]a[illegible] ee [illegible] bbe[illegible]e i [illegible] a[illegible]ie - S[illegible]e ik i [illegible] a[illegible]acji d[illegible] ej - [illegible]/d/c/jed [illegible] ka d[illegible] ji[illegible] a[illegible]/ e /- Riade ie d[illegible] ji[illegible] h [illegible] a iade ia - Ke[illegible] be e de[illegible] - Si[illegible] e de c[illegible] a d[illegible] i [illegible] a[illegible]ie [illegible] b[illegible] - 双泵系统

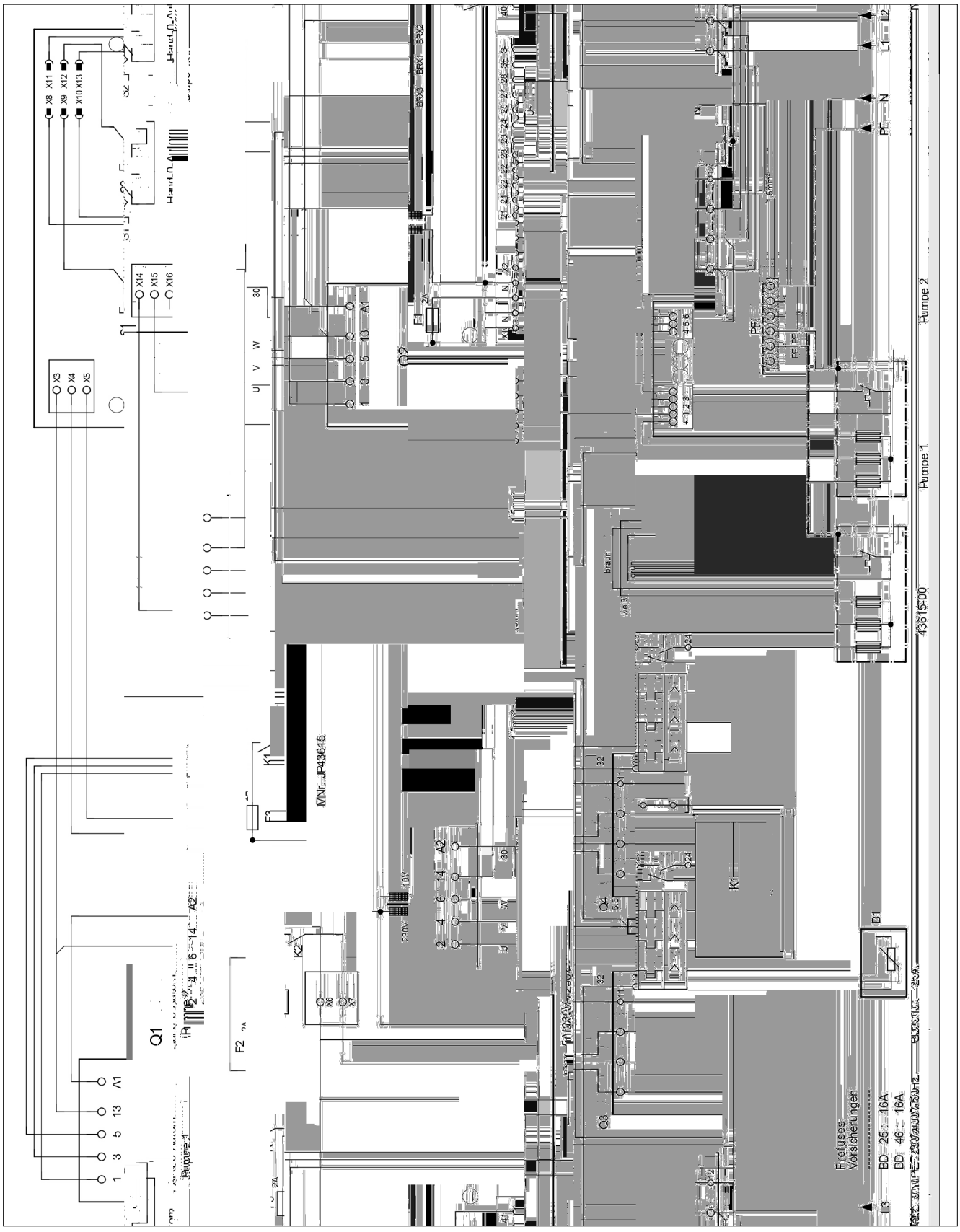

CE 0197

JUNG PUMPEN G bH - I ie . 4-6 33803 S ei hage , GE a

13

452.12.1509 - 453.12.1509

EN 12050-1:2001
Fäkalienhebeanlage

c i 108/2 ME (JP09347/5)
c i 120/2 M (JP09877/5)
c i 300 E (JP09496/0)

c i 108/2 M (JP09346/5)

c i 400 E (JP09770/5)
c i 400 E (JP09324/5)

c i 400 (JP00637/9)
c i 400 (JP09322/9)

c i 510/4 BW (JP09191/1)
c i 515/4 BW (JP09192/1)
c i 525/4 BW (JP09193/1)
c i 508/2 M (JP43129/0)

c i 525/2 BW (JP09194/1)
c i 535/2 BW (JP09195/1)
c i 508/2 ME (JP43128/0)
c i 520/2 M (JP43130/0)

c i 1010/4 BWE (JP09273/2)
c i 1010/4 BW (JP09829/5)
c i 1015/4 BW (JP09830/5)
c i 1025/4 BW (JP09831/5)

c i 1025/2 BW (JP09461/1)
c i 1035/2 BW (JP09462/1)
c i 1008/2 ME (JP43131/0)
c i 1008/2 M (JP43132/0)

CE 0197

JUNG PUMPEN G bH - I ie . 4-6 33803 S ei hage , Ge a

13

452.12.1509 - 453.12.1509

EN 12050-1:2001
Station de relevage pour effluents contenant des matières fécales

c i 108/2 ME (JP09347/5)
c i 108/2 M (JP09346/5)
c i 120/2 M (JP09877/5)
c i 300 E (JP09496/0)

c i 400 E (JP09770/5)
c i 400 (JP00637/9)
c i 400 E (JP09324/5)
c i 400 (JP09322/9)

c i 510/4 BW (JP09191/1)
c i 525/2 BW (JP09194/1)
c i 515/4 BW (JP09192/1)
c i 535/2 BW (JP09195/1)
c i 525/4 BW (JP09193/1)
c i 508/2 ME (JP43128/0)
c i 508/2 M (JP43129/0)
c i 520/2 M (JP43130/0)

c i 1010/4 BWE (JP09273/2)
c i 1025/2 BW (JP09461/1)
c i 1010/4 BW (JP09829/5)
c i 1035/2 BW (JP09462/1)
c i 1015/4 BW (JP09830/5)
c i 1008/2 ME (JP43131/0)
c i 1025/4 BW (JP09831/5)
c i 1008/2 M (JP43132/0)
c i 1020/2 M (JP43133/0)

c i 1210/4 BW (JP09168/2)
c i 1225/2 BW (JP09171/2)
c i 1215/4 BW (JP09169/2)
c i 1235/2 BW (JP09172/2)
c i 1225/4 BW (JP09170/2)

C eç e e e age a i e de e e e e e de a i e f ca e e de e e e c e a de a i e f ca e -de i e de ef e e .

R° ACTION AU FEU	NPD
° TANCH° IT° L EAU, ° TANCH° IT° L AIR	
- E a ch i e	a i fai a
- ° a ch i de	a i fai a
EFFICACIT° (PERFORMANCE DE RELEVAGE)	
- Ref e e de a i e ide	a i fai a
- Racc d de	a i fai a
- Di e i i a de c i e d a i	a i fai a
- D bi i	a i fai a
- Pa age i e i a de i a i	a i fai a
- V e i e i a	a i fai a
R° SISTANCE M° CANIQUE	
- Ca aci de cha ge e abi i c e c - eç e i a i e i de b i e	NPD
- S abi i c e c eç e i a i i i de b i e	a i fai a
NIVEAU SONORE	t 70 dB(A)
R° SISTANCE	
- de a abi i c e	a i fai a
- de a e f a ce de e age	a i fai a
- de a i a ce ca i e	a i fai a
SUBSTANCES DANGEREUSES	NPD

CE 0197

JUNG PUMPEN GmbH - Industriestr. 4-6 33803 Steinhagen, Germany

13

452.12.1509 - 453.12.1509

EN 12050-1:2001
Stazione di sollevamento per acque reflue contenenti materiale fecale

cwi 108/2 ME (JP09347/5)	cwi 108/2 M (JP09346/5)
cwi 120/2 M (JP09877/5)	
cwi 300 E (JP09496/0)	
cwi 400 E (JP09770/5)	cwi 400 (JP00637/9)
cwi 400 E (JP09324/5)	cwi 400 (JP09322/9)
cwi 510/4 BW (JP09191/1)	cwi 525/2 BW (JP09194/1)
cwi 515/4 BW (JP09192/1)	cwi 535/2 BW (JP09195/1)
cwi 525/4 BW (JP09193/1)	cwi 508/2 ME (JP43128/0)
cwi 508/2 M (JP43129/0)	cwi 520/2 M (JP43130/0)
cwi 1010/4 BWE (JP09273/2)	cwi 1025/2 BW (JP09461/1)
cwi 1010/4 BW (JP09829/5)	cwi 1035/2 BW (JP09462/1)
cwi 1015/4 BW (JP09830/5)	cwi 1008/2 ME (JP43131/0)
cwi 1025/4 BW (JP09831/5)	cwi 1008/2 M (JP43132/0)
cwi 1020/2 M (JP43133/0)	
cwi 1210/4 BW (JP09168/2)	cwi 1225/2 BW (JP09171/2)
cwi 1215/4 BW (JP09169/2)	cwi 1235/2 BW (JP09172/2)
cwi 1225/4 BW (JP09170/2)	

Racc ae ea e ag ic di ac e ee e di e a e feca i e di ac e ee e c e i a e feca i a di a de e di ag

INFIAMMABILIT	NPD
IMPERMEABILIT , ERMETICIT ALL ARIA	
- eabi	a
- E e ici ag i d i	a
EFFICACIA (CAPACIT DI SOLLEVAMENTO)	
- P aggi di a ia i idi	a
- C ega e ia b	a
- Mi e i e de i ee di e ia i e	a
- Ve c di c i e ik a	a
- Pa aggi ibe i k de i ia	a
- V e i e i k	a
RESISTENZA MECCANICA	
- Ca acj di ca ic e abi i a e de e ba i di acc a e a di i degi edifici	NPD
- S abi i a e de e ba i d acc a e a di degi edifici.	a
SOGLIA DI RUMOROSIT	t 70 dB(A)
DUREVOLEZZA	
- de a abi i a e	a
- de a ca acj di ea e	a
- de e i e a ecca ica	a
SOSTANZE PERICOLOSE	NPD

CE 0197

JUNG PUMPEN GmbH - Industriestr. 4-6 33803 Steinhagen, Germany

13

452.12.1509 - 453.12.1509

EN 12050-1:2001
Spildevandsløfteanlæg

cwi 108/2 ME (JP09347/5)	cwi 108/2 M (JP09346/5)
cwi 120/2 M (JP09877/5)	
cwi 300 E (JP09496/0)	
cwi 400 E (JP09770/5)	cwi 400 (JP00637/9)
cwi 400 E (JP09324/5)	cwi 400 (JP09322/9)
cwi 510/4 BW (JP09191/1)	cwi 525/2 BW (JP09194/1)
cwi 515/4 BW (JP09192/1)	cwi 535/2 BW (JP09195/1)
cwi 525/4 BW (JP09193/1)	cwi 508/2 ME (JP43128/0)
cwi 508/2 M (JP43129/0)	cwi 520/2 M (JP43130/0)
cwi 1010/4 BWE (JP09273/2)	cwi 1025/2 BW (JP09461/1)
cwi 1010/4 BW (JP09829/5)	cwi 1035/2 BW (JP09462/1)
cwi 1015/4 BW (JP09830/5)	cwi 1008/2 ME (JP43131/0)
cwi 1025/4 BW (JP09831/5)	cwi 1008/2 M (JP43132/0)
cwi 1020/2 M (JP43133/0)	
cwi 1210/4 BW (JP09168/2)	cwi 1225/2 BW (JP09171/2)
cwi 1215/4 BW (JP09169/2)	cwi 1235/2 BW (JP09172/2)
cwi 1225/4 BW (JP09170/2)	

Sa i g ga ag i k f i g af i de a d de f ka ie g i de a d ed f ka ie ie e e i ee

BRANDADF RD	NPD
VANDT THED, LUFTT THED	
- Va d hed	Be g
- k g hed	Be g
EFFEKTIVITET (L FTEVIRKNING)	
- P i g af fa e ffe	Be g
- R i i g	Be g
- Mi f e i ka a e	Be g
- Mi . f deha ighed	Be g
- A gge fie i k ge e ga g	Be g
- Mi . e e	Be g
MEKANISK STYRKE	
- Sa ebeh de b ee e g k e e abi ig i a e de e de f b g ige	NPD
- Sa ebeh de b ee e g k e e abi ig i a e de e i b g ige	Be g
ST JNIVEAU	t 70 dB(A)
HOLDBARHED	
- k e abi ig	Be g
- f e i k i g	Be g
- eka i k ke	Be g
FARLIGE SUBSTANSER	NPD

CE 0197

JUNG PUMPEN G bH - I ie . 4-6 33803 S ei hage , G a

13

452.12.1509 - 453.12.1509

EN 12050-1:2001
Fekalieuppfordringsanläggning

c i 108/2 ME (JP09347/5)
c i 108/2 M (JP09346/5)
c i 120/2 M (JP09877/5)
c i 300 E (JP09496/0)

c i 400 E (JP09770/5)
c i 400 (JP00637/9)
c i 400 E (JP09324/5)
c i 400 (JP09322/9)

c i 510/4 BW (JP09191/1)
c i 525/2 BW (JP09194/1)
c i 515/4 BW (JP09192/1)
c i 535/2 BW (JP09195/1)
c i 525/4 BW (JP09193/1)
c i 508/2 ME (JP43128/0)
c i 508/2 M (JP43129/0)
c i 520/2 M (JP43130/0)

c i 1010/4 BWE (JP09273/2)
c i 1025/2 BW (JP09461/1)
c i 1010/4 BW (JP09829/5)
c i 1035/2 BW (JP09462/1)
c i 1015/4 BW (JP09830/5)
c i 1008/2 ME (JP43131/0)
c i 1025/4 BW (JP09831/5)
c i 1008/2 M (JP43132/0)
c i 1020/2 M (JP43133/0)

c i 1210/4 BW (JP09168/2)
c i 1225/2 BW (JP09171/2)
c i 1215/4 BW (JP09169/2)
c i 1235/2 BW (JP09172/2)
c i 1225/4 BW (JP09170/2)

Sa i g ch a i k f i g a feka ie f a e ch feka ieha ig a e ia i bakaf de i

BRAND	NPD
VATTENTÄTHET, LUFTTÄTHET	
- Va e he	G dk d
- k he	G dk d
VERKAN (UPPFORDRINGSVERKAN)	
- Ma i g a fa a e	G dk d
- R a i g	G dk d
- L g a e i a i ed i g	G dk d
- L g a f de ha ighe	G dk d
- i g a ge g g i a gg i ge	G dk d
- L g a	G dk d
MEKANISK H LLFASTHET	
- B f ga ch a i g beh a e k e a a-bi e f a d i g a f b gg ade	NPD
- Sa i g beh a e k e a abi e f a d-i g a f b gg ade	G dk d
BULLERNIV	t 70 dB(A)
H LLBARHET	
- De k e a abi e e	G dk d
- f e ka	G dk d
- De eka i ka h fa he e	G dk d
FARLIGA SUBSTANSER	NPD

CE 0197

JUNG PUMPEN G bH - I ie . 4-6 33803 S ei hage , G a

13

452.12.1509 - 453.12.1509

EN 12050-1:2001
Käymäläjäteveden nostolaite

c i 108/2 ME (JP09347/5)
c i 108/2 M (JP09346/5)
c i 120/2 M (JP09877/5)
c i 300 E (JP09496/0)

c i 400 E (JP09770/5)
c i 400 (JP00637/9)
c i 400 E (JP09324/5)
c i 400 (JP09322/9)

c i 510/4 BW (JP09191/1)
c i 525/2 BW (JP09194/1)
c i 515/4 BW (JP09192/1)
c i 535/2 BW (JP09195/1)
c i 525/4 BW (JP09193/1)
c i 508/2 ME (JP43128/0)
c i 508/2 M (JP43129/0)
c i 520/2 M (JP43130/0)

c i 1010/4 BWE (JP09273/2)
c i 1025/2 BW (JP09461/1)
c i 1010/4 BW (JP09829/5)
c i 1035/2 BW (JP09462/1)
c i 1015/4 BW (JP09830/5)
c i 1008/2 ME (JP43131/0)
c i 1025/4 BW (JP09831/5)
c i 1008/2 M (JP43132/0)
c i 1020/2 M (JP43133/0)

c i 1210/4 BW (JP09168/2)
c i 1225/2 BW (JP09171/2)
c i 1215/4 BW (JP09169/2)
c i 1235/2 BW (JP09172/2)
c i 1225/4 BW (JP09170/2)

Ha aa j e ede ja e a i j e ede ke i e ja - aa i e a i e akai i a a e a

KÄYTTÄYTYMINEN TULIPALOSSA	NPD
VESITIIVIYS, ILMATIIVIYS	
- Ve i i i	H k
- Ha i i i	H k
TEHO (NOSTOVAIKUTUS)	
- Kii eide ai eide	H k
- ki i	H k
- I j h je hi i a	H k
- V hi i	H k
- Lai ei aa hi i i e	H k
- V hi i h i a	H k
MEKAANINEN KESTÄVYYS	
- Ke i ka a ja ake ee i e ak k - ake e k e a	NPD
- Ke i ake ee i e ak k ake - e i	H k
MELUTASO	t 70 dB(A)
KESTÄVYYS	
- Rake ee i e ak	H k
- N ai	H k
- Mekaa i e	H k
VAARALLISET AINEET	NPD

CE 0197

JUNG PUMPEN G bH - I ie . 4-6 33803 S ei hage , GE a

13

452.12.1509 - 453.12.1509

EN 12050-1:2001
Instalacja przepompowni fekaliów

c i 108/2 ME (JP09347/5)
c i 120/2 M (JP09877/5)
c i 300 E (JP09496/0)

c i 108/2 M (JP09346/5)

c i 400 E (JP09770/5)
c i 400 E (JP09324/5)

c i 400 (JP00637/9)
c i 400 (JP09322/9)

c i 510/4 BW (JP09191/1)
c i 515/4 BW (JP09192/1)
c i 525/4 BW (JP09193/1)
c i 508/2 M (JP43129/0)

c i 525/2 BW (JP09194/1)
c i 535/2 BW (JP09195/1)
c i 508/2 ME (JP43128/0)
c i 520/2 M (JP43130/0)

c i 1010/4 BWE (JP09273/2)
c i 1010/4 BW (JP09829/5)
c i 1015/4 BW (JP09830/5)
c i 1025/4 BW (JP09831/5)

c i 1025/2 BW (JP09461/1)
c i 1035/2 BW (JP09462/1)
c i 1008/2 ME (JP43131/0)
c i 1008/2 M (JP43132/0)

CE 0197

JUNG PUMPEN G bH - I ie . 4-6 33803 S ei hage , G a

13

452.12.1509 - 453.12.1509

EN 12050-1:2001
Čerpacie stanice odpadových vôd s obsahom fekálnych splaškov

c i 108/2 ME (JP09347/5)
c i 108/2 M (JP09346/5)
c i 120/2 M (JP09877/5)
c i 300 E (JP09496/0)

c i 400 E (JP09770/5)
c i 400 (JP00637/9)
c i 400 E (JP09324/5)
c i 400 (JP09322/9)

c i 510/4 BW (JP09191/1)
c i 525/2 BW (JP09194/1)
c i 515/4 BW (JP09192/1)
c i 535/2 BW (JP09195/1)
c i 525/4 BW (JP09193/1)
c i 508/2 ME (JP43128/0)
c i 508/2 M (JP43129/0)
c i 520/2 M (JP43130/0)

c i 1010/4 BWE (JP09273/2)
c i 1025/2 BW (JP09461/1)
c i 1010/4 BW (JP09829/5)
c i 1035/2 BW (JP09462/1)
c i 1015/4 BW (JP09830/5)
c i 1008/2 ME (JP43131/0)
c i 1025/4 BW (JP09831/5)
c i 1008/2 M (JP43132/0)
c i 1020/2 M (JP43133/0)

c i 1210/4 BW (JP09168/2)
c i 1225/2 BW (JP09171/2)
c i 1215/4 BW (JP09169/2)
c i 1235/2 BW (JP09172/2)
c i 1225/4 BW (JP09170/2)

Zb a a ick ° a ie d ad ch d be fek ch a d ad ch d b ah fek ch a k ed c e ia

REAKCIA P AS PO IARU	NPD
VODOTESNOS , VZDUCHOTESNOS	
- d e	iad
- ach ž be e	iad
INNOS INOK SANIA)	
- d a a e ch a c	iad
- b jk	iad
- i ž e e ac ch ede	iad
- i ž a ch ie	iad
- i ž iech d	iad
- i ž k bje	iad
MECHANICK PEVNOS	
- a k a abi a be ej ž d b e a ie d	NPD
- k a abi a be ej ž d b e a ie ž ci d	iad
HLADINA HLUKU	t 70 dB (A)
TRVANLIVOS	
- k ž ej abi	iad
- ed aj ch i k	iad
- echa ickej e i	iad
NEBEZPE N° L TKY	NPD

CE 0197

JUNG PUMPEN G bH - I ie . 4-6 33803 S ei hage , G a

13

452.12.1509 - 453.12.1509

EN 12050-1:2001
Fekáliatartalmú szennyvizek átemelői

c i 108/2 ME (JP09347/5)
c i 108/2 M (JP09346/5)
c i 120/2 M (JP09877/5)
c i 300 E (JP09496/0)

c i 400 E (JP09770/5)
c i 400 (JP00637/9)
c i 400 E (JP09324/5)
c i 400 (JP09322/9)

c i 510/4 BW (JP09191/1)
c i 525/2 BW (JP09194/1)
c i 515/4 BW (JP09192/1)
c i 535/2 BW (JP09195/1)
c i 525/4 BW (JP09193/1)
c i 508/2 ME (JP43128/0)
c i 508/2 M (JP43129/0)
c i 520/2 M (JP43130/0)

c i 1010/4 BWE (JP09273/2)
c i 1025/2 BW (JP09461/1)
c i 1010/4 BW (JP09829/5)
c i 1035/2 BW (JP09462/1)
c i 1015/4 BW (JP09830/5)
c i 1008/2 ME (JP43131/0)
c i 1025/4 BW (JP09831/5)
c i 1008/2 M (JP43132/0)
c i 1020/2 M (JP43133/0)

c i 1210/4 BW (JP09168/2)
c i 1225/2 BW (JP09171/2)
c i 1215/4 BW (JP09169/2)
c i 1235/2 BW (JP09172/2)
c i 1225/4 BW (JP09170/2)

Fek ia e e e fek ia a e e g e e-e á i a d i fe e

VISELKED° S TŤ Z ESET° N	NPD
V Z LL S G, L° G TERESZT° S	
- V ž g	Megfe e
- S ag e e g	Megfe e
HAT° KONYS G (EME HAT S)	
- S i d a ag k ž ž a	Megfe e
- C c a ak ž k	Megfe e
- A e e kek i ž i e ei	Megfe e
- A a ž i ž i ebe ge	Megfe e
- A be e de abad, i ž i ž e e	Megfe e
- Mi ž i ha e	Megfe e
MECHANIKAI SZIL RDS G	
- A g j a ž he he ge k ž i abi ž- a e eke k i ha ž a h	NPD
- A g j a ž k ž i abi ž a e eke be i ha ž a h	Megfe e
ZAJSZINT	t 70 dB(A)
TART SS G	
- a k ž i abi ž a ž ga	Megfe e
- a e ha ž a ž ga	Megfe e
- a echa ikai i d ž g a ž ga	Megfe e
VESZ° LYES ANYAGOK	NPD

CE 0197

JUNG PUMPEN G bH - I ie . 4-6 33803 S ei hage , G a

13

452.12.1509 - 453.12.1509

EN 12050-1:2001
Stație de pompare ape uzate cu materii fecale

c i 108/2 ME (JP09347/5)	c i 108/2 M (JP09346/5)
c i 120/2 M (JP09877/5)	
c i 300 E (JP09496/0)	
c i 400 E (JP09770/5)	c i 400 (JP00637/9)
c i 400 E (JP09324/5)	c i 400 (JP09322/9)
c i 510/4 BW (JP09191/1)	c i 525/2 BW (JP09194/1)
c i 515/4 BW (JP09192/1)	c i 535/2 BW (JP09195/1)
c i 525/4 BW (JP09193/1)	c i 508/2 ME (JP43128/0)
c i 508/2 M (JP43129/0)	c i 520/2 M (JP43130/0)
c i 1010/4 BWE (JP09273/2)	c i 1025/2 BW (JP09461/1)
c i 1010/4 BW (JP09829/5)	c i 1035/2 BW (JP09462/1)
c i 1015/4 BW (JP09830/5)	c i 1008/2 ME (JP43131/0)
c i 1025/4 BW (JP09831/5)	c i 1008/2 M (JP43132/0)
c i 1020/2 M (JP43133/0)	
c i 1210/4 BW (JP09168/2)	c i 1225/2 BW (JP09171/2)
c i 1215/4 BW (JP09169/2)	c i 1235/2 BW (JP09172/2)
c i 1225/4 BW (JP09170/2)	

C eç ea Ě i a ea a ž de a e a e f ž a e ii feca Ě i a e a e a e ii feca e dea a i e i a i ibi a a e a e di i e de ca a i a e

COMPORTAMENTUL N CAZ DE INCENDIU	NPD
IMPERMEABILITATE LA AP , ETAN EITATE LA AER	
- I e eabi j a e a a ž	R Ě j
- E aĚ ei a e a i i	R Ě j
EFICACITATE (EFICIEN DE POMPARE)	
- I a de a e ia e ide	R Ě j
- Rac i ea ž	R Ě j
- Di e i i e a e c e de e i a e	R Ě j
- Vi e a de g e i i ž	R Ě j
- I ec ea i i ž ibe ž a i a a iei	R Ě j
- Ca aci a e i i abi ž i i ž	R Ě j
REZISTEN A MECANIC	
- Ca aci a ea a ž Ě i abi j a ea a ž a e e - i c eç e e i i a ea af a c ž di i	NPD
- S abi j a ea a ž a e e i c eç e e i i a ea i e i c ž di i	R Ě j
NIVEL DE ZGOMOT	t 70 dB(A)
DURABILITATEA	
- S abi j a ea a ž	R Ě j
- Eficie ž de e	R Ě j
- Re i e a eca ic ž	R Ě j
SUBSTAN E PERICULOASE	NPD

PENTAIR **JUNG PUMPEN**

EU-Konformitätserklärung
EU-Prohlášeni o shodě
EU-Overensstemmelseserklæring
EU-Declaration of Conformity
EU-Vaatimustenmukaisuusvakuutus

EU-Déclaration de Conformité
EU-Megfelelőségi nyilatkozat
EU-Dichiarazione di conformità
EU-Conformiteitsverklaring
EU-Deklaracja zgodności

EU-Declarație de conformitate
EU-Vyhlásenie o zhode
EU-Försäkran om överensstämmelse

DE · Richtlinien - Harmonisierte Normen
CS · Směrnice - Harmonizované normy
DA · Direktiv - Harmoniseret standard
EN · Directives - Harmonised standards
FI · Direktiivi - Yhdenmukaistettu standardi
FR · Directives - Normes harmonisées
HU · Irányelve - Harmonizá szabványok
IT · Direttive - Norme armonizzate
NL · Richtlijnen - Geharmoniseerde normen
PL · Dyrektywy - Normy zharmonizowane
RO · Directivă - Norme coroborate
SK · Smernice - Harmonizované normy
SV · Direktiv - Harmoniserade normer

- **2006/42/EG** (MD) **EN 809:1998/AC:2010, EN ISO 12100:2010, EN 60335-1:2012/AC:2014**
- **2011/65/EU** (RoHS)
- **2014/30/EU** (EMC) **EN 55014-1:2006/A2:2011, EN 55014-2:1997/A2:2008, EN 61000-3-2:2014, EN 61000-3-3:2013**
- **2014/34/EU** (ATEX) **EN 1127-1:2011**

JUNG PUMPEN GmbH - Industriestr. 4-6 - 33803 Steinhagen - Germany - www.jung-pumpen.de

DE · Wir erklären in alleiniger Verantwortung, dass das Produkt den aufgeführten Richtlinien entspricht.
CS · Prohlašujeme na svou výlučnou odpovědnost, že výrobek odpovídá jmenovaným směrnicím.
DA · Vi erklærer under ansvar at produktet i overensstemmelse med de retningslinjer
EN · We hereby declare, under our sole responsibility, that the product is in accordance with the specified Directives.
FI · Me vakuutamme omalla vastuullamme, että tuote täyttää ohjeita.
FR · Nous déclarons sous notre propre responsabilité que le produit répond aux directives.
HU · Kizárólagos felelősségünk tudatában kijelentjük, hogy ez a termék megfelel az Európai Unió fentnevezett irányelveinek.
IT · Noi dichiariamo sotto la nostra esclusiva responsabilità che il prodotto è conforme alle direttive citate
NL · Wij verklaren geheel onder eigen verantwoordelijkheid dat het product voldoet aan de gestelde richtlijnen.
PL · Z pełną odpowiedzialnością oświadczamy, że produkt odpowiada postanowieniom wymienionych dyrektyw.
RO · Declarăm pe proprie răspundere că produsul corespunde normelor prevăzute de directivele mai sus menționate.
SK · Na výlučnú zodpovednosť vyhlasujeme, že výrobok spĺňa požiadavky uvedených smerníc.
SV · Vi försäkrar att produkten på vårt ansvar är utförd enligt gällande riktlinjer.

compli 300 E (JP09496/0)
compli 400 E (JP09770/5)
compli 400 E (JP09324/5)
compli 400 (JP00637/9)
compli 400 (JP09322/9)
compli 510/4 BW (JP09191/1)
compli 515/4 BW (JP09192/1)
compli 525/4 BW (JP09193/1)
compli 525/2 BW (JP09194/1)
compli 535/2 BW (JP09195/1)
compli 108/2 ME (JP09347/5)
compli 108/2 M (JP09346/5)
compli 120/2 M (JP09877/5)
compli 508/2 ME (JP43128/0)
compli 508/2 M (JP43129/0)
compli 520/2 M (JP43130/0)

DE · Weitere normative Dokumente CS · Jinými normativními dokumenty DA · Andre normative dokumenter EN · Other normative documents FI · Muiden normien FR · Autres documents normatifs HU · Egyéb szabályozó dokumentumokban leírtaknak IT · Altri documenti normativi NL · Verdere normatieve documenten PL · Innymi dokumentami normatywnymi RO · Alte acte normative SV · Vidare normerande dokument SK · Iným záväzným dokumentom:

EN 50274:2002/AC:2009,
EN 60335-2-41:2003/A2:2010,
TRBS 2153, CLC/TR 50404

DE · Bevollmächtigter für technische Dokumentation CS · Oprávněná osoba pro technickou dokumentaci DA · Autoriseret person for teknisk dokumentation EN · Authorized person for technical documentation FI · Valtuutettu henkilö tekninen dokumentaatio FR · Personne autorisée à la documentation technique HU · Hivatalos személy műszaki dokumentáció IT · Persona abilitata per la documentazione tecnica NL · Bevoegd persoon voor technische documentatie PL · Pełnomocnik ds. dokumentacji technicznej RO · Persoană autorizată pentru documentatiei tehnice SV · Auktoriserad person för teknisk dokumentation SK · Oprávnená osoba pre technickú dokumentáciu:

JUNG PUMPEN - Stefan Sirges - Industriestr. 4-6 - 33803 Steinhagen

Steinhagen, 10-01-2017

Stefan Sirges, General Manager

i.V.
Rüdiger Rokohl, Sales Manager

CE 352-13-1701

PENTAIR **JUNG PUMPEN**

EU-Konformitätserklärung
EU-Prohlášeni o shodě
EU-Overensstemmelseserklæring
EU-Declaration of Conformity
EU-Vaatimustenmukaisuusvakuutus

EU-Déclaration de Conformité
EU-Megfelelöségi nyilatkozat
EU-Dichiarazione di conformità
EU-Conformiteitsverklaring
EU-Deklaracja zgodności

EU-Declarație de conformitate
EU-Vyhlásenie o zhode
EU-Försäkran om överensstämmelse

DE · Richtlinien - Harmonisierte Normen
CS · Směrnice - Harmonizované normy
DA · Direktiv - Harmoniseret standard
EN · Directives - Harmonised standards
FI · Direktiivi - Yhdenmukaistettu standardi
FR · Directives - Normes harmonisées
HU · Irányelve - Harmonizá szabványok
IT · Direttive - Norme armonizzate
NL · Richtlijnen - Geharmoniseerde normen
PL · Dyrektywy - Normy zharmonizowane
RO · Directivă - Norme coroborate
SK · Smernice - Harmonizované normy
SV · Direktiv - Harmoniserade normer

• **2006/42/EG**	(MD)	**EN 809:1998/AC:2010, EN ISO 12100:2010, EN 60335-1:2012/AC:2014**
• **2011/65/EU**	(RoHS)	
• **2014/30/EU**	(EMC)	**EN 55014-1:2006/A2:2011, EN 55014-2:1997/A2:2008, EN 61000-3-2:2014, EN 61000-3-3:2013**
• **2014/34/EU**	(ATEX)	**EN 1127-1:2011**

JUNG PUMPEN GmbH - Industriestr. 4-6 - 33803 Steinhagen - Germany - www.jung-pumpen.de

DE · Wir erklären in alleiniger Verantwortung, dass das Produkt den aufgeführten Richtlinien entspricht.
CS · Prohlašujeme na svou výlučnou odpovědnost, že výrobek odpovídá jmenovaným směrnicím.
DA · Vi erklærer under ansvar at produktet i overensstemmelse med de retningslinjer
EN · We hereby declare, under our sole responsibility, that the product is in accordance with the specified Directives.
FI · Me vakuutamme omalla vastuullamme, että tuote täyttää ohjeita.
FR · Nous déclarons sous notre propre responsabilité que le produit répond aux directives.
HU · Kizárólagos felelősségünk tudatában kijelentjük, hogy ez a termék megfelel az Európai Unió fentnevezett irányelveinek.
IT · Noi dichiariamo sotto la nostra esclusiva responsabilità che il prodotto è conforme alle direttive citate
NL · Wij verklaren geheel onder eigen verantwoordelijkheid dat het product voldoet aan de gestelde richtlijnen.
PL · Z pełną odpowiedzialnością oświadczamy, że produkt odpowiada postanowieniom wymienionych dyrektyw.
RO · Declarăm pe proprie răspundere că produsul corespunde normelor prevăzute de directivele mai sus menționate.
SK · Na výlučnú zodpovednosť vyhlasujeme, že výrobok spĺňa požiadavky uvedených smerníc.
SV · Vi försäkrar att produkten på vårt ansvar är utförd enligt gällande riktlinjer.

compli 1010/4 BWE (JP09273/2)
compli 1010/4 BW (JP09829/5)
compli 1015/4 BW (JP09830/5)
compli 1025/4 BW (JP09831/5)
compli 1025/2 BW (JP09461/1)
compli 1035/2 BW (JP09462/1)
compli 1008/2 ME (JP43131)
compli 1008/2 M (JP43132)
compli 1020/2 M (JP43133)
compli 1210/4 BW (JP09168/2)
compli 1215/4 BW (JP09169/2)
compli 1225/4 BW (JP09170/2)
compli 1225/2 BW (JP09171/2)
compli 1235/2 BW (JP09172/2)
compli 1525/4 C1 (JP09181/1)
compli 1535/4 C1 (JP09182/1)
compli 1555/4 C5 (JP09183/1)
compli 1575/4 C5 (JP09184/1)
compli 1575/4 B6 (JP09185/1)
compli 1535/2 B2 (JP45933)
compli 1555/2 B2 (JP45934)
compli 1575/2 B5 (JP45141/1)
compli 15100/2 B5 (JP45142/1)
compli 15200/2 B6 (JP45935)
compli 2525/4 C1 (JP09186/1)
compli 2535/4 C1 (JP09187/1)
compli 2555/4 C5 (JP09188/1)
compli 2575/4 C5 (JP09189/1)
compli 2575/4 B6 (JP09190/1)
compli 2535/2 B2 (JP45936)
compli 2555/2 B2 (JP45937)
compli 2575/2 B5 (JP45938)
compli 25100/2 B5 (JP45939)
compli 25200/2 B6 (JP45940)

DE · Weitere normative Dokumente CS · Jinými normativními dokumenty DA · Andre normative dokumenter EN · Other normative documents FI · Muiden normien FR · Autres documents normatifs HU · Egyéb szabályozó dokumentumokban leírtaknak IT · Altri documenti normativi NL · Verdere normatieve documenten PL · Innymi dokumentami normatywnymi RO · Alte acte normative SV · Vidare normerande dokument SK · Iným záväzným dokumentom:

EN 50274:2002/AC:2009,
EN 60335-2-41:2003/A2:2010,
TRBS 2153, CLC/TR 50404

DE · Bevollmächtigter für technische Dokumentation CS · Oprávněná osoba pro technickou dokumentaci DA · Autoriseret person for teknisk dokumentation EN · Authorized person for technical documentation FI · Valtuutettu henkilö tekninen dokumentaatio FR · Personne autorisée à la documentation technique HU · Hivatalos személy műszaki dokumentáció IT · Persona abilitata per la documentazione tecnica NL · Bevoegd persoon voor technische documentatie PL · Pełnomocnik ds. dokumentacji technicznej RO · Persoană autorizată pentru documentatiei tehnice SV · Auktoriserad person för teknisk dokumentation SK · Oprávnená osoba pre technickú dokumentáciu:

JUNG PUMPEN - Stefan Sirges - Industriestr. 4-6 - 33803 Steinhagen

Steinhagen, 10-01-2017

Stefan Sirges, General Manager

i.V.
Rüdiger Rokohl, Sales Manager

CE 353-14-1701

PENTAIR

JUNG PUMPEN G bH - I ie . 4-6 - 33803 S ei hage - D ch a d
Te . +49 5204 170 - Fa +49 5204 80368 - eMai kd g e .de

PENTAIR WATER ITALY S . - Via Ma acci , 13 - 56010 g a - Pi a - a ia
Te . +39 050 716 111 - Fa +39 050 716 801 - eMai . i f g e .

PENTAIR WATER POLSKA S . . P 21 - 41-200 S iec - P ka
Te . +48 32 295 1200 - Fa +48 32 295 1201 i f g e e a .c