JUNG PUMPEN COMPLI

10 /2	10 /2	120/2		
300				
400	400			
0 /2	0 /2	20/2		
10/4	1 /4	2 /4	2 /2	3 /2
100 /2	100 /2	1020/2	1010/4	
1010/4	101 /4	102 /4	102 /2	103 /2
1210/4	121 /4	122 /4	122 /2	123 /2

DE O igi a -Be ieb a ei g

EN I c i Ma a

FR I c i de e ice

IT I zi i e ‘

NL Geb ik ha d eidi g

PL I kcja ek a acji

CZ N d z

SK N d a e dzk

HU ze e e i a

RO Ma a de i iza e

ZH 。

300 i d gich ahea de A age i ei e ge a e A ab ge z e e-he . Die e B ge i de e ei e H he 180 z i che R h he d A f e ebe e habe . D ch L f e i de A ch ei g ka e z Ab af - b e e d R ck a k e . U die e R ck a z e eide , i die Z af ei g i ih e H ch k z e fe . Die L f- g ei g ka a die Beh e f g a ge ch e e de .

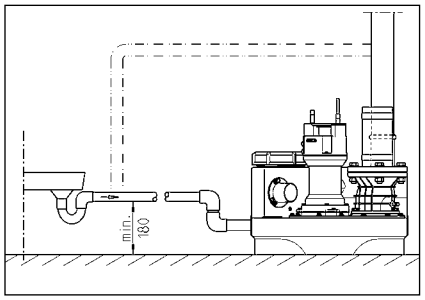

ELEKTRO-ANSCHLUSS

N ei e E ek fachk af da f a P e, S ecke de S e g E ek a bei e eh e .

V jede A bei de Ne z ecke de A age z iehe d iche e e, da die A age a de e Pe - e ich iede e S a gge e z e- de ka .

ACHTUNG! Ne z ecke ie a i Wa e ege ! E e e ei di ge de Wa e ka z S ge d Sch de f he .

Die je ei g ige N e (z.B. EN), a- de e zifi che V ch if e (z.B. VDE) ie die V ch if e de iche Ve - g g e z be eibe i d z beach e .

Be ieb a g beach e (iehe T e- chi d)!

Die A age be i z e ei e Ni ea cha g, die die P e, abh gig Wa e a d, ei - b z . ab cha e . De Pie de ei ge- ba e A a a age ig a i e , da ei e F k i g ieg , a ch e die be gehe d i .

I die P e z a ge de , i d ie d ch de Wick g he a e abge- cha e . V de Be ei ige de S g- ache de Ne z ecke ge z ge e- de , da die P e ach de Abk h e eb ig iede ei cha e . Ei e di ek e S e d g e f g ich .

Anlagen in Wechselstrom

Die A age da f a ei e ch if ig i a ie e S eckd e a ge ch e e- de , die ich i ei e cke e Ra be- ha b de R ck a ebe e befi de d i 16 A (ge) abge iche i .

Anlagen in Drehstrom

F de E ek a ch de Hebea age i ei e ch if ig i a ie e 5- - ige CEE-S eckd e z ehe , die ich i ei e cke e Ra be ha b de R ck- a ebe e befi de (3/N/PE 230/400 V).

ACHTUNG! A V iche ge f die A a- ge i d ge Siche ge de A a- e i C-Cha ak e i ik ei z e z e .

Montage der Steuerung (nicht compli 300)

Die S e e g i cke e R e be ha b de R ck a ebe e be eibe d da Geh e e ge ch e ha e . Die S e e g g z g ich ei , da i ei e K e jede z ei g ich i . H he L ffe ch igkei d Sch i z a e ka die S e e g z e e .

Schaltniveaus

Die Ei - d A cha k e i d ab We k f die S a da da z a fh he de je ei ige A age ei ige e .

S e Sie ei e a de e Z a fh he h e , e Sie de Ei cha k e de- fi ie e (ich c i 300), da e e . z ei e R ck a i Z af k e ka .

Die a de e Scha k e f A a (+2 c) d bei D e a age S i z e a (+4 c) e de de S e e g da a a i ch e eche d e ge e z .

Einschaltniveau neu festlegen (nicht compli 300)

Die A age be gehe d i e z e , Ha d- 0-A a ik-Scha e a f "0" e z e . Da J ie e de Ei cha k e e f g i M d "A a ga e e K1" ech ei ich i de S e e g. E fe e Sie be ge- he d die K a ich abdeck g de M d .

A f de A a ga e e befi de ich d ei Le ch di de , die i P1 - P2 - P3 bez eich- e i d.

- P1 = Diag ef k i ,
- P2 e ch e = Wa e a d ieg be A cha i ea abe ch e Ei- cha i ea
- P3 e ch e = Wa e a d ha Ei- cha i ea e eich

F e Sie de Sa e beh e bi z U- e ka e de Z af i Wa e . E da f P2 e ch e , e a ch P3 e ch e , achge ege e de :

D ehe Sie die k ei e S ch a be e- ha b P1 ei bi z ei U d eh ge i Uh z eige i . Je z de Sch i e i Beh e e de A cha k a che d iede a f ch i e a e . Le ch e P3 i e ch, d ehe Sie die S ch a be ei e ei e e U d eh g i Uh z eige i d a che de Sch i e e e e .

Die e V ga g a ge iede h e bi P3 ich eh e ch e , da d ehe Sie die S ch a be ich ig i Gege h z ei- ge i z ck, bi P3 ge ade iede e ch- e . De Ei cha k i ge e z .

Alarmanlage

S g ed ge e f ge h ich a a ch ak ich. Die e ie ig e z ab- h gige A a a age e de M - ge de P e (e LED, ich bei AD 00 d c i 300). G eich z ei ig e ei i e- g ie e ak ich e A a . Die ak ich e Sig a ich d ch S g be ei i- g g de ge e e ab e e .

L de M age kei e ak ich e K e de S ed g z , ka da A a ig a be de e ia f ei e K - ak (K e e 40 d 41) a f de P a i e (c i 300 i S ecke) ei e gef h e- de . De Sch ie e k ak de Sa e - g i a . i 5A / 250V AC be a ba . De K ak ff e ach S g be ei ig g.

Akku für Alarmanlage (nicht compli 300)

Die A a ei ich g i e ie ig e z- abh gig d.h. i Fa e ei e S a fa ka kei H ch a e a a age e- de . U die A a a age a ch bei S - a fa f k i f hig z ha e , ei Akk ei ge e z e de . K a ich ff e . Akk a A ch ci a chie e da ge ehe e P a z a f de P a i e i de ha de e Kabe bi de befe ige . Die e ka die A a a age bei Da e a a f ca. 1 S de i S e ge .

Nach Ne z a g ie de keh i d de Akk a a i ch ie de a fge ade . Ei e ade e Akk i i e ha b ca. 24 S de be ieb be ei , V ad g i ach ca. 100 S de e eich .

F k i f higkei de Akk ege ig fe ! Da z die Ne z a g ab cha e d ei e H ch a e e d g a e . Die La ke de ak i che A a da f ich be eh e e Mi e ich e e ich e- i ge . Die Lebe da e ieg bei ca. 5 Jah- e . Ei e z da a f de Akk ie e d ach 5 Jah e g ich a ech e .

N 9V-Akk e e de ! Bei Ve- e d g T cke ba e ie be- eh E i gefah !

Betriebsstundenzähler

O i a ka ei Be ieb de z he i die S e e g ei ge e z e de (ich c - i 300). Hie z die A ch e de Be ieb- de z he a f ca. 8 k z e da f de P a i e a P a BSZ i die 4 B ch e ecke . Fa ach de e e e Ei cha- e de A age kei e A z eige e f g , de Be ieb de z he 180 ged eh e de .

k a e 22 bi 46 ¤ e e de , ¤.B. N
ESSO de DTE 22, DTE 24, DTE 25 M bi .

Die F e ge be g 380 c ³ bei de M -
iC -P e UC 08/2 M d 25/2 M d
1000 c ³ bei de M iF ee-P e 25/2
BW d 35/2 BW.

Die ka e da f i de a gegebe-
e e ge gef e de . Ei be f e
f h ¤ Ze g de P e.

Kontrolle des Schneidspaltes

(Gi f Sch eid ad e). Die Geh -
e ch a be de P e ie die Ve bi -
d g - d Befe ig g ch a be de l -
a a i i d a f fe e Si ¤ ¤ k ie e
d gegebe e fa ach¤ ¤iehe .

Qualification and training of personnel

Safety-cons/MC013203s/Lang En 0 0 10 Tf/Spae.174BDC BTc 0.003 TInn

SAFETY INSTRUCTIONS

ATTENTION!

AREAS OF APPLICATION

The ead c ec c i e age if i g ai a e LGA ce ified a da e i ab e f he di a f a e ae f ie a d i a , a dd e ic a e ae c ai i g he a i iie .

The a k ca ih a d b e i a de h f e ha 2 f ae a da b e i e i d f 7 da .

The c i ca ih a d b e - i , b i a h- fi acc da ce ih IP 44.

If i a ed i c ia ce ih he eg a- i a d ed e , he hi c i ee he ecie e ie e f he EMC Di ec i e 2014/30/EU a d i i- ab e f d e ic e a d c eci a e f he g id. Whe c ec ed a i d ia ai ih i a i d ia e ai ih e ided b a c a - high- age a f e , i- fficie i i e fe e ce ha be e ec ed.

Whe i g he , he e e a ai a a , eg ai a d i ai be adhe ed , f e a e:

- Se age di a i f b idig a d g d d ai age e (e.g. EN 12050 a d 12056 i E e)
- I a ai f age e (e.g. VDE 0100 i Ge a)
- Safe a d ki g a e ia (e.g., Be- SichV a d BGR 500 i Ge a)
- Safe i a e a e e (e.g., GUV- V C5, GUV-R 104 a d GUV-R 126 i Ge - a)
- E ec ica e a d e a i g e c- e (e.g., GUV-V A3 i Ge a)
- E i ec i EN 60079-0, EN 60079-1, EN 60079-14, EN 60079-17 a d EN 1127-1

Scope of supply

- Ta k ih { } a d c a fa ge f i e
- Red ce DN 150 / DN 100 f c i 500 a d 1000
- Si- cke i e f e i a i i e (c i 1200 fe ib e c eci ih h e ca)
- C eci fa ge f e e i e
- F e ib e c eci i h h e ca f he e e i e
- P g-i ea { } f he dia h ag ha d addi i a DN 50 i e
- Fi i g a e ia f a k
- N - e a e f he e e i e (c i 300, 500, 1000 a d 1200)
- C { c i 300)

Mode of operation: intermittent operation

e back- , hei e ie be e ed a i highe i . The e iai ie ca bec ec edi he a k e iai .

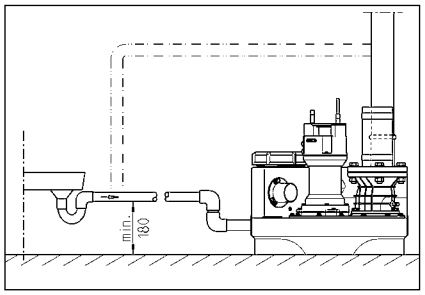

ELECTRICAL CONNECTION

O a ified e ec icia a ca e ec ica k he hec .

Bef e ca i g a k, he ai ga d e e ha he e he ica be iched agai b a ee e.

ATTENTION! Ne e he ai g i ae! If ae ge i he g, hi ca ca e af ci a dda age.

The a dad a icab e i each ca e (e.g. EN), he c - ecific eg ai (e.g. VDE i Ge a), a d he eg ai f he ca e k ea be b- e ed.

Ob e e he ea i g age (ee he e a e)!

The i ha ea e e c e ha ich- e he a d ffde e d i g he e- e f he ae. A i eg a ed a a e bee if he e i a af ci , e e if hi i e a .

If he e hea , he c d e he i d i g he a. Af e he he a ha iched ff he e , he ai g bef e e e d i g he fa , ice he de ice ca ich i ef agai a aica if he e i c- ec ed. A di ec af ci e age i ge e a ed.

Alternating current (AC) units

O c ec he e ec ica cke ha ha e bee i a ed e i a d , ab e he back e e, i acc da ce ih he eg ai , a d a e fi ed ih a ea a 16 A (de a) f e.

Three-phase current units

F he e ec ica c ec i f he e age di a i, a fi e e CEE e cke i e ied. Thi be ca ed i a d ab e he back e e (3/N/PE 230/400 V).

Attention! O -b f e a a- ic f e ih C cha ac e i ic a e be ed a e-f e f he .

Installing the control unit (not compli 300)

O e a e he c i i d ab e he back e e, a d kee he h ig c ed a a i e. The c i be ea i acce ib e e abe i be checked a a i e. High h idi a d c de a i ca de hec !

Switching levels

The i ch- a d i ch- ff i ha e bee fac e f he a da di e heigh f he a i i .

If e ec a diffe e i e heigh , he edefi e he i ch- i (c- i 300) a he ie back e e a c- c i hei e.

The he i chi g i f he a a (+2 c) a d, i he ca e f d e i , eak a d (+4 c) a e he e e a a ica b hec i .

Redefining the switch-on level (not compli 300)

Sh d he e e a i a d e he Ma a -0-A a ic i ch 0 . The i ch- i ca be adj ed ia he a a- g e e a a K1 d e he igh- ha d ide i he c i . Re e he a a e c e f he d e e a i .

O he a a g e e a a he e a e h ee LED , abe ed P1, P2 a d P3.

- P1 = Diag i f c i
- P2 = Wa e e e highe ha i ch- i g ff heigh b i e ha i ch- i g heigh
- P3 = Wa e e e ha eached i ch- i g e e

Fi hec ec i cha be ih a e he b edge f hei e e i g. O P2 h d be i. If P3 i a i, a e adj e be ade.

T he a adj i g c e be ea h P1, gi i gi e f c ck i e. The ake he f a i ch, b e ge i be he i ch- ff i i he cha be a d a i f a agai . If P3 i i i, gi e he ad- j i g c e a he f c ck i e a d b e ge he f a i ch agai .

Re ea hi ced e i P3 i ge i, he he adj i g c e ca ef back i he a ic ck i e di ec i i he e ac i he e P3 igh agai . The i ch- i ha he bee e.

Alarm system

Ma f c i e age a e gi e b h i- ca a e a ac ica . The a dad ai -de e de a a e e - fa i he (ed LED, AD 00 c i 300). A he a e i e a bi -i ac ica a d. Thi ac ic ig a ca be ed ff b e ed i g he fa b a deac i a i gi.

If a ac ic ig a d be i a ia e a hei a a i ie i e i , a a ig a ca be e a ed ia he e ia -f ee c ac (e ia 40 a d 41) he c i c i b a d (i he gi he ca e f c i 300). The e ia -f ee c ac f he ce a i ed a a ca be aded i h a a i f 5 A / 250 VAC. The c ac e af e he fa ha bee e edied.

Battery pack for alarm system (not compli 300)

The a a de ice i a i -de e de i i a da d e i , i.e. i i ibe ig- ge a high- a e a a i he e e fa - e fai e. T e ab e he a a de ice k e e if he e i a e fai e, a echa ge- ab e ba e ack be ed. O e he a a e c e. C ec he ba e ack he c ec i ci , a d e he e i ig cab e ie a ach i hei e ded i i (G1) he PCB. The ba e ack ca - he a a e ih e f ab 1 h i ca e f e a e a a .

Af e e f he ai age, he ba- e ack i cha ged agai a a ica . A e ba e i ead f e a i hi a . 24 h . I i f cha ged af e ab 100 h .

Check he f c i f he ba e ack a eg a i e a ! T d , dic ec he i f he ai a d igge a high- a e a a . The e f he ac ic ig a bec e ig ifica ie e e a e i d f e e a i e. The e ice ife i ab 5 ea . N e he i e i da e he ba e ack a d afe fie e a he ba e ack h d be e aced a a eca i a ea e.

O e a 9V echa geab e ba e ! If d -ce ba e ie a e ed he e i ada ge f e i !

Time meter

A i a i e e e ca be fi ed i he c i (c i 300). T d , h e he c ec i f he i e e e a . 8 a d i e he i he f cke a ca i BSZ he i ed c i c i b a d. If he e i i e e e i dica i af e i chig he i agai , a e he i e e e h gh 180 .

Shutting down the internal alarm buzzer

N c i 300. Re e he ea ed j e (BRX/BRX1). T e e hej e f ge- i g , a ach i a i f he - e i c ec .

External alarm buzzer (accessory)

O e he a a e c e he c i .

A addi i a e a a e ac ic 12 VDC ig- a a ie i ha c e c i f e ha 30 A ca be c ec ed e ia S+ a d S- . The i e a a a b zze ca ei he be i ched ff.

I he ca e f c i 300, a ai -i de e - de a a de ice ca be fi ed a a acce - . The ei a i g ba e he a k f hi e.

In the case of duplex units: External 230V~ flashing light or warning light (accessory)

C ec a 230V a (1 A a.) e i a N a d 41.

La a i a ed ie b idge f e i a U e i a 40. The e ec ic cic i i - ec ed b F1.

Se J e BRX2 a f :
F a hi g igh ih BRX2 (C i ===)
Wa i g igh ih BRX2 (F a hi g (_ _ _)

OPERATION

Test run and functional check

1. O e he ai e a cec e f he a k.
2. O e he h - ff a e i he i e a d he e e i e.
3. C ec he i he e a d b e e he i dica i f he a i g fie d di ec i .
4. Fi he a k he ich- e e.
5. The i ich a d e he a k. Ob e e he i g ce h gh he ai e a ce e i g.
6. Lif he f a f he e e c e b ha d i i i ab e he ich- i a d h di he e i he a i igge ed.
7. The c e he ai e a ce e i g ih he c e a d ea .
8. Check e e ha he a k, fi i g a d i e a e ae igh , b ca i g e- e a ichi g .

Automatic operation

A aic e ai i he a e a i g de f he i. The cke ich be e A aic. The i eg a ed e e c - e iche he a d ff de e d- i g he a e e e i he a k. A g ee LED igh he he i e a i g (i he ca e f c i 300 he i i ead f e ai).

Attention! If a a ge a ie f a e a e f i he i (e.g. he a i d ai ed), a ia c e he h - ff a e a he i e i he ica e a e a agai , ichi g a d ff, (igc i , ice hic d e- hea he).

Manual operation

Se he cke ich Ha d. The i e a e a e a di de e- de f he a e a e e e. The i g e a i h d he ef e be b e ed h gh he ai e a ce e i g.

Shutting down

Se he cke ich 0. Thi h d he . The a a e e ai ead f e ai .

D e he i i 0 f he e ec ich f e ai a d ai e a ce k he c a d , b a a g he i f he ai .

Inspection

T ai ai e a i a e iabi i , ca a i a i eci f he i, ic di g he i e c eci , ce a h.

MAINTENANCE

We ec e d ha e ice he e i- e i acc da ce i h EN 12056-4.

T e ec i ed e iabi i f e ice, e ec e d ha ake a e ice c- ac .

The ai e a ce f he e age if ig ai a d ai e a ce ea e a e ca ied b e- cia i a i e a f 3 h i c e- cia e i e , i-fa i h e i 6 h 12 h if a i h e .

Bef e ca i g a k : di- c ec he a d he c f he ai a d ake e e e ha i ca be e gi ed agai .

Check he cab e f echa ica che ica da age. A da aged ki ked cab e be e aced.

We ec e d ha he f i g k be i c ded i he e ice:

1. Check he c eci i f a e- igh e a d i ec he a ea - di g he i a d he fi i g.
2. O e a e he h - ff a e a d check ha he e e a i . Adj a d g ea e he if ece a .
3. O e a d c ea he i g- e check a e; check he ea a d ba (a e)
4. C ea he a d he i e he e he c ec he i ; check he i e e a d he bea i g .

W i e e ca ha e ha edge .

5. Oi check. If ece a cha ge i (if i cha be a ai ab e).
6. C ea hei ide f he a k (a ece a , if e ecia e ied); e e a g ea e, f ea e.
7. Check he c di i f he c eci g a k.
8. F h he e h gh ih a e ce e e 2 ea .
9. I ec he e ec ica eci f he i. The c i i e fi ai e a ce- f ee, b if a echa ge ab e ba e i fi- ed, he i h d be checked eg a e e ha i i i g d ki g de. T d , g he if he ai a d if he f a f he e e c e b ha d a d h di he e i he a i igge ed. I addi i , c ea he f a if ece a .

Whe a he e ici g a k ha e bee e- f ed, ca a e a d he he i back i e a i . The e ice be d c e ed, gi i g de ai f hei a da a a d fa he a k ca ied .

Oil check

(O a ie f i 08/2, 25/2 a d 35/2). Fi f a , c e he he ag c e A e c e a d he a d if he a di e e ff he a k. The d ai g i abe ed . I de check he echa ica ea , he i, ic di g a e i- de, be d ai ed f he i e e i a d c ec edi a c ea ea i g c ai e.

If he i i c a i a ed i h a e (i k), a i cha ge be ca ied . Check agai af e af he 300 - e ai g h , b a he e a e af e 6 h!
H e e, if he i i c a i a ed i h b h a e a d a , he he i be e a ced, b he echa- ica ea a e.

F i g he i e e i, i i a ib e e fi he e ec de f DKG ea ea k de ec i ace f he DKG ea- i g ce .

Changing the oil

(O a ie f i 08/2, 25/2 a d 35/2). T e e ea i a iabi i , he fi i cha ge h d be ca ied af e 300 e- ai g h , ih f he i cha ge ca ied af e e e 1000 e ai g h .

If he be f ea ig h i e , a i cha ge h d i be ca ied a ea ce ea .

If a e a e ih g ab a i e c- ie i bei g ed, he i cha ge h d be ca ied a c e di g h e i e a .

U e HLP h da ic ie a i, ic i ca 22 46, e.g. M bi DTE 22, DTE 24, DTE 25, e ace he i i he i e e i.

The a i f i e ied i 380 c ³ f he M iC UC 08/2 M a d UC 25/2 M, a d 1000 f he M iF ee UC 25/2 BW a d 35/2 BW.

The i e e i a be fi ed i h he ecified a i f i. O e fi i g i e i he bei g de ed i e ab e.

Checking the cutting clearance

O f ih c ig e . The h i g ce f he , a d he c- ec i g a d fi i g ce f hei a a i be checked e e he a e fi ed e- c e . The h d be igh e ed if ece a .

If he e f a ce dec ea e , if

dec ea e (he ed bec e b cked), he i e e a d c ig e be checked f ea b a e e a d e aced if ece a .

U i g a iabe , e.g. fee e ga ge, he c ig ce a ace be ee he c ig - a d he c ig a e ca be ea ed. A c ig ce a ace f e 0.2 be ed ced.

Adjustment of the cutting clearance

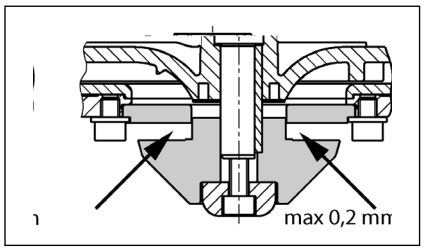

1. B ck he c ig ih a iece f d a d c e he ce a he ag cke c e .
2. Take ff he c e i iece, he c ig a d a adj ig a he a d he a- ach he c e i iece a d he c ig agai .
3. B ck he c ig a d igh e agai ih he he ag cke c e (igh e ig e 8 N).
4. Check he f eed f e e f he c ig a d he c ig ce a ace agai (a . 0.2).

If he c ig ce a ace i i big, a f - he adj ig a he be e ed. Se 1-4 be e ea ed.

QUICK TIPS FOR REMEDYING FAULTS

The unit isn't working

Check he ai age, he f ea d he g d fa ci c i i e e. Re ace defec ie f e ih f e ih he a e i a a e! If he f e igge agai , ca a aified e ec icia c e e ice.
The i e a 2 A ga be f e (de a) f he 230/12 V c a f e, he - c ac a d he 230 V AC e - a e fa . Re ace defec ie f e ih f e ih he a e i a a e!
If he ai cab e i da aged, i a be e aced b he a fac e.
If he f a ich i b c ed, c e he i e h - ff a e, e he ai e a ce c e a d ce a he b ckage.

If the alarm is triggered and the unit does not work:

The he a i he i di g a ha e iched ff he e beca e he i b c ed. I hi ca e, c e he h - ff a ea he i e, d ai he a k, he ai g, e e he d e, a d ce a he b ckage.

Decreased pumping performance

Check ha he h - ff a e i he e- e i e i f e .
If he e e i e i b cked, f h a e h gh he e e i e ce a i .
If he - e a e i b cked, e he e e i e a d ce a he - e- a e.
If he e i a i e i b cked, ce a he e i a i h e ha ead f he a k a d check he d ied h e .
If he i k a he i a i g, b bec e e d a d he e d, he a a ified e ec icia ede fi e he ich- ff i i he c - i.

Indicator "Drehfeld falsch" (Wrong rotating field) lights up

Mai ha e e ce i g ha e i ab e - h e ab e de i e . The ai c ec i be c ec ed b a a ified e ec icia .

Indicator "Störung Pumpe" (Pump failure) lights up (not compli 300)

The i ec ed b a i eg a ed ci - c i b eake hich i che ff he if i e ad if he e i a e ec ic fa . Af e hi ha bee igge ed, he c i ha be e ed b a a i- fied e ec icia i de e he e e b .

Indicator "Hochwasser" (High water) lights up (not compli 300)

Wa e e e i he a k high beca e f f ae ece ie i f . Re ea b ci i he e e i ea d/ ei i a e he e ce - ie i f .

LED P1 on the analogue evaluator is permanently lit up (not compli 300)

The e i a fa i he e e i ig. Ca c e e ice.
The ei a e ef i he a k. Fi ih a a a f ae.
N e: If he LED igh b ief af e he ig ea i , hi i a ig fa af ci .

Pump "snores" and does not switch itself off (not compli 300)

The ich- ff i f he i .

U ce he h ee fi ig ce he e- e i ig a he f f he c ec ig a k. B ca ef a i g i he igh he ich- ff i ca be e a highe e e. Re igh e he c e . The ich- ff e e i eached d ig ig he he LED 2 g e ff.

Attention! I a a be ece a e- adj he ich- e e (ea e efe he ec i Redefi i g he ich- e e).

N e: If he a ig ie i e- cei ed a i ie, he ich- ff i ca a be e a highe e e i hi a .

Formes de service interdites

Travailler en étant soucieux de la sécurité

Consignes concernant la prévention des accidents

CONSIGNES DE SÉCURITÉ

Consignes de sécurité pour l'exploitant/ l'utilisateur

Consignes de sécurité pour le montage, les travaux d'inspection et de maintenance

ATTENTION!

Transformation et fabrication de pièces détachées sans concertation préalable

Qualification du personnel

UTILISATION

Le e de ee age ai. e f ca e c i . b a che a ce ifica i LGA de dec c i e c ie e a ee age de ea e e e a ce de ie e e i i ai i e de ea e d e i e a ec e i e habi e e.

Le c ec e b e ibe a ec e ha e a . de 2 CE e e d e de 7 j a .

L i dec a de e a b e ibe ai e g e c e e jeci dea e IP44.

P ei a ai ge e ai e e i i ai c f e, i dec a de da e ige ce de ec i de a di ec i e EMC 2014/30/EU e c ie . e i e e i e habia i di id e a ec e c e i e ea ec i e bic. E ca de b a che e . ea id ie a ei d e e i ai i d ie e a ec e a i e a i ec i e e e a ce d e a f ae ha e e i , i fa a e de, e e-a e, . e i- a ce de e bai i ffi a e.

L de i i ai de e, i e ce- ai e d b e e e diff e e i ai- a e, e diec ie ai i e e di i- i ca e, c e a e.

- Le e de ee age de ea e a ai i e e de e ai e de b i e (a e. e E e EN 12050 e 12056)
- La ai ai di a ai . ba e e- i (a e. e A e ag e VDE 0100)
- S c i e i e e (a e. e A e- ag e a ge e ai a c i da e e e i e "Be SichV" e BGR 500)
- S c i da e e de ech i e dea e (a e. e A e ag e GUV- V C5, GUV-R 104, GUV-R 126)
- I a ai ec i e e a ie (a e. e A e ag e GUV-V A3)
- P eci a id fag a e EN 60079-0, EN 60079-1, EN 60079-14, EN 60079-17 e EN 1127-1

Contenu de la livraison

- C ec e a ec e( ) e b ide de e- age a e e
- R d c e DN 150 / DN 100 c i 500 e 1000
- Ma ch c i a a ai (c - i 1200 j ci a i e a ec c ie)
- B ide de acc de e a c die de ef e e
- J ci a i e a ec c ie a c die de ef e e
- J i ( ) e b ( ) a e a- e e. dia h ag e a e e - e ai e DN50
- Ma ie de fi ai ec ece
- C a e a i- e a c die de e- f e e (c i 300, 500, 1000 e 1200)
- U i dec a de (a c i 300)

Mode de fonctionnement : Service discontinu S3, cf. caractéristiques techniques

INSTALLATION

Le e de ee age di e a ec e ec i c e e e i- ca e ai i e e ib e. l e ce ai e de i e ace de a ai de 60 c i. e age e e ha e a e a -de de e e i. ce . i i e e . e e e i.

A ai : ec di da ai di e di i- g a -de d iea d i.

A e e : i fa ace da a e e e a e ea e a a ec ece .

C die de ef e e : i fa ace e a e a e ea e da a c die de ef e e de i. e e ca e a i- e . Si e ca e a i- e e a f i da a i ai d e, i e - ce ai e de e ici ca e de e e ce ifi EN.

La c die de ef e e di e di ige a ec e b c e a -de d iea de e- e e fi ca e e .

I fa i i a dde e a - ai i e e d ca di a ai .

ATTENTION ! T e e i, i e e . fi e diff e e i. ce ec ece , die i e e e e a ec c e de e age a . de 6 N .

Montage du collecteur

Fe e a a e da a e e (acce - i e) afi de che ei i dea e da e age.

compli 300. Pe ce e ba e a i ea d a age a e e hai e DN 100 e

Amenée supplémentaire DN 50 horizontale

O i a a i e fab i e a e e e a i e. aide d e cie c che e ba e.

I e ej i e b 58/50.

P e e a da e ea ec e - ie de 50 . a e ej i e b da e c ece .

ATTENTION ! I e ce a i e de i di iif de e e e c die de acc de e a iea de a e e a - a e e ba e d e c i 300 e . ibe de ce de ie. Ce di iif d i a i eha e i i a e de 180 e e e de aca a i a i e e iea de age. De che d a i da ac die de ef e e e e e a e de - b. e d ac a i a i i ef . Afi d ie ce ef , ac die da e e e a e. iea a i . Le c di da a i e e b a ch a i d c ece .

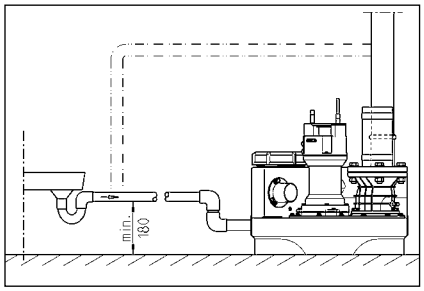

INSTALLATION ÉLECTRIQUE

T e a a de a e ec- i e a e, a fiche i de c a de die e c fi . ec icie c fi .

A a cha e i e e i : e ie a fiche ece d e e a - e e e e e a e e i e i a da e e e.

ATTENTION ! Ne ja ai e e a fiche ec- e da ea ! L ea ie ce ibe de i fi e e ca e de d fai a ce e de e d age e .

I e ce a i e de e i c e, . cha e f i, de e e ige (a e. EN), de die cie cifi e a a (a e. VDE) ai i e de die cie de a e ca d ea da i e ai .

Ob e e a e i de e ice (cf. a e ig a i e)!

Le e di e d c a e de iea ie ce che e a e e f ci d iea dea. Le bi d di i- if daa ei g if e de a e ece d ed fai a ce de f ci e e e ice e-ci e e a ag. e.

Si a e e de e e cha de, e e e i e e a e he a . e e- e . A a d i i e e b. e, i fa d b a che a fiche ece ca a e e a e e e e e ai e a che a a- i e e a . a i ef idi. U ig a de a e di ec a a ie .

Postes en courant monophasé

Le e di i e e e ec ec . e i e i a e de fa g e e ai e i e i e da e i. cea eca -de d iea de e e e ie g e a f ibe. aci e a d e de 16 A.

Postes en courant triphasé

P e eba che e ec i e d e de e e age, i fa i e ie CEE 5 e i a e de fa g e e ai e ie e da e i. cea eca -de d iea de e e e (3/N/PE 230/400 V).

ATTENTION! I fa i i e i e e de f ibe. aci e a d e de dij c- e de e Ce a e f ibe de i- a ce.

Montage de l'unité de commande (pas compli 300)

Fai e f ci e i de c a de i- e e da de e d i ec a -de d iea de e e e ga de e b ie - j fe . L i de c a de di e facie e acce ibe afi i i ibe d effec e c e. e . U e h idi de ai e e ai i e ab e e e e d age i de c a de.

Niveaux de commutation

Le i de ce che e e da g e ie ha e da e e a da d de cha e e.

Si a e z ch i i e ha e da e e diff e e, de e z d fi i . ea e i de ce che e (a c i 300) ca i e ai a e e e f - ie e da a e e.

Le a e i de ce che e a a e (+ 2 c) e a cha ge de i e da e e e d be (+ 4 c) a aj e c e ce a i de c - a de de fa a ai e.

Régler à nouveau le niveau d'enclenchement (pas compli 300)

I bii e i a ai e ai e e, e e i e e Ma e -0-A a- i e "0". L'aj age d i de ie e a che e effec da e d e « E a ae a a gi e K1 , ec d i, da e c ff e de a c a de. E e e z e ai e e ec ece a a e d d e.

S ' a a e a a gi e e e i di de a e d ig a i P1 - P2 - P3.

- P1 = F ci diag ic
- P2 a e = e iea dea e - ie a iea da ai e c e i f ie a iea de ce che e
- P3 a e = e iea dea aa ei e iea de ce che e

Re i e z e e i c ece d'ea j 'a b di f ie de 'e e. Se e P2 di ea e ; i P3 e gae e a - e, i fa c de . aj age.

T e z a e ie i de g age, i e a -de de P1, d' . de da e e h ai e. P ge z ai e a ef e da e e i e i d'a e ai- e z - e e e ie. Si P3 e j a e, e z a i de g age d' - ea da e e h ai e e ge z e f e e e ef i.

Refai e ce e a i j '. ce e P3 e i a e, e z e ie a i de g age a ec ca i da e e h ai e i e ej '. ce e P3 'a e de - ea . Le i de ie e a che e ac .

Dispositif d'alarme

Le ig a de a e ie a i bie de fa i e e e e. Le di i- if daa e a da dd e da d ea ig a e e a e de e de a e (di de ge, a AD 00 e c i 300). E e e , e aa e e i g e e e i. l e ibe da e ce ig a e de fa g ae i- e e i i a e b. e.

Si e ie de age e e e a a - e ced c e e de a a e, i e ibe de a e e e ig a da a e ia e c ac ec (b e 40 e 41) a a i e (c i 300 da a fiche). Le c ac . fe e e d d f ci e e g a e e cha ge a . de 5A / 250 V AC. Le c ac e a . i i ai de a a e.

Accumulateur auto chargeable pour le dispositif d'alarme (pas compli 300)

Le di i if daa e a da de de - da d ea , c.-. -d. da e ca d e a e de c a , aa e de iea ha e e a e d ce che . Afi e e di i if daa e c i e gae e de f ci e e ca d e a e de c a , i e ce ai e d i i e acc ae a -cha geabe. O i a e a a- e e. C ece acc ae a ci de acc de e e fie a ai e. a ace e a e c a ache de c be e e. Ce i-ci e ai e e e di i if daa e e ec ici e a a e d e d e de . 1 he e.

A . e e de a e i d ea , ac- c ae e echa ge a ai e e . U acc ae d cha g e . f c- i e a . e . 24 he e, e echa ge c . e e a ei e a . 100 he e e .

V ifie g i e e b f ci e- e de acc ae ! P ce a, d ba - che a e i ec i e e d ce che ig a de iea ha de ea . Le e de aa e e e e di a di i- e de fa i a e e da e e i e. La d e de ie e de . 5 a .

a e e i . i a c e a d e a e e i e a e d c e c e a e c a e . a b e . L i f i c e d e e i a g e e d e g e d e a c h a b e . h i e a e i d e f e e " h i e " i a e a c h i e e i e . A f i d e c e a g a i - e c a i e d a c h i , h i e d e a c h a b e . h i e , c i a a i - i d e e , e i d e e e c e i i e d a g b e e d e e e e .

Si h i e e c h a g e d e a (a e c a i - e) , i e c e a i e d e a c h a g e . C e . e a a . 3 0 0 h e e d e f c i e e , a i a a i a b d e 6 i !
Si c e e d a h i e e c h a g e d e a e d i e , i e c e a i e d e c h a - g e g a e e a g a i e c a i e d a c h i e d e h i e . P e c e d e a c h a b e . h i e , i e - i b e d e e , a i i e e e , e c d e d e e a a e i d e c e d a c h i " D K G " . a c e d e a i d e f e e " D K G " .

Changement de l'huile

(e a a e e a e c e e d e e 0 8 / 2 , 2 5 / 2 e 3 5 / 2) P a i e d e a c i d e f c i e e , i e - c e a i e d e a i e e i e c h a g e e d h i e a . 3 0 0 h e e d e f c i e e e e a e c h a g e e d h i e a b d e 1 0 0 0 h e e d e f c i e e . c h a e f i . E c a d b e f a i b e d h e e d e f c i e e , i e c e a i e d e f f e c - e c h a g e e d h i e a i e f i a a .

Si a e e f e d e e a e a e c d e i e . a b a i e , i e c e a i e d e i e c h a g e e d h i e . d e i e a e c .

P e c h a g e e d c e d e a c h a b e . h i e , i e c e a i e d i i e e h i e i a e h d a i e HLP a e c e i c i d e 2 2 . 4 6 c e a e e M b i DTE 22, DTE 24, DTE 25.

La a i d e e i a g e e d e 3 8 0 c ³ e e M i C UC 08/2 M e 25/2 M e d e 1 0 0 0 c ³ e e M i F e e 25/2 BW e 35/2 BW.

La c h a b e . h i e d i i e e e e i e a e c a a i i d i e . Si e e e e i e , c e a i e d e d i e a e .

Contrôle du jeu de coupe

(U i e e a e e c a - i c e) . C e a i d i d e i d b i e d e a e a i i e e i d e a c c d e d e f i a i d e i a a i e e e e e i b e i e .

E c a d e d i i i d d b i d e e f e - e , d ' a g e a i d e b i d e f c - i e e d e d c i d e a i a c e d e c e (e d a c e a b c a g e d e a e) , i f a f a i e i f i e e . a b e e e c a - e a f e i e d e c e e e e e e e e f a i e e a c e i b e i .

U i a i e ' c a i b e . a e a e . e d e e e e j e d e c e e e e d e c e e e d i e d e c e . Si e j e d e c e d a e 0 , 2 , i f a e d i e .

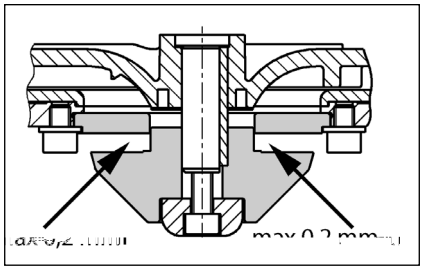

Réglage du jeu de coupe

(i e e a e e c a - i c e)

1. B e e d e c e . ' a i d e ' e c a e e b i e d i e a i . i a c e c e a e .

2. E e e a a e d ' a i , e d e c e a i i ' e d e e d ' a j a g e , i e e e a a e d a i e e d e c e e a c e .

3. B e e d e c e e e f i e e e - e a a i . i a c e (c e 8 N) .

4. C e a b i i d d e c e e e e e e e f i e j e d e c e (a . 0 , 2) .

Si e j e d e c e e j g a d , i f a e e e e d e i e d e e d a j - a g e . P i e e a e 1 . 4 .

PETITE AIDE AU DÉPANNAGE

Le pompe ne tourne pas

C e a e i e c e , e f i b e e e d i j c e d i f f e i e . R e a c e e f i b e d f e c e a d e f i b e d e e a e i a e . E c a d e a d c e c h e e , a e e e c i c i e e e i c e a . - e e .
L e f i b e i e e e e 2 A a e c a c i e a d e e a f a e d e c - a d e 2 3 0 / 1 2 V , e c a c e d e e e a i e a i d e c a h a 2 3 0 V d f e c e . U f i b e d f e c - e e d i e e a c e a e e e e e a e a e .
C b e d ' a i e a i e d a g = e - a c e e i e e a e f a b i c a
l e e . f e b = f e e a a e d e e , i e c e c e d e e a g e e e d i e a b c a g e .

Le poste ne fonctionne pas, signal d'alarme

L e h e a . e e e e d e a d a c i a e c a c e e d e i e e b e = f e e a a e d e e , i d e e c e c e , e i e a f i c h e c e e , d e a g a i e d e a e e e d i e a b c a g e .

Rendement de refoulement diminué

L a a e d a a c d i e d e e f e e e a . f a i e e .
C d i e d e e f e e b e = i - c e a c d i e d e e f e e
C a e a i - e b = f e e a a e (i d e a c d i e d e e f e e c i 3 0 0) e e e e c a e a i - e
A a i d e a e b e = e e e a d a a i e - c c e e e c e e a g e .

L'affichage indique "Drehfeld falsch" (rotation du champ incorrecte, uniquement courant triphasé)

O d e i c e c d e h a e h a e a a e , c e i e e f e - e d e a e e f a i b e i e i a = C e c i d b a c h e e e a i - e e a e c i c i e .

L'affichage indique "Störung Pumpe" (Défaillance Pompe, pas compli 300)

P g e a e , i e e d e c i c e e i e i d e c a e e e d a c i e a e e c a d e c h a g e d e e e e c - i e d e . A f i d e e e e a a e e a c h e a . e d c e c h e - e d e i e e , c e i - c i d i e i i i a i d e f a a e e . L i d e c a d e d i e e a e c - i c i e a i f i a c i e e b d e i i i a i a i .

L'affichage montre "Hochwasser" (Niveau trop haut des eaux usées, pas compli 300)

L e i e a d e a d a e c e c e e h a e a i d e f e e i f f i - a d e a i e a b d a e = E e - e e e e e e b c i d a a e a c d i e d e e f e e e d i e . e a i e a b d a e .

La diode P1 sur le module de contrôle analogue s'allume en continu (pas compli 300)

I a e d f a i a c e d d e c e d e i - e a = a e e e e i c e a . - e e
I a a d e a i d e e d a e c e c - e = a j e e d e a
R e a e : c c a i a g e a . e a g e i d i e a b . e d e f c i e e .

La pompe fait du bruit et ne s'arrête pas (pas compli 300)

L e i d a d e e b a =

E e e e i i d e f i a i . a a e e i c e c e . E a d e - e a d i e , e ż a c e e i d a h a . R e e e e i e e i d e f i a i . L a d i d e L E D 2 e i e e i e a d a e a e i d a g e .

ATTENTION ! L e i e a d e c e c h e e d i a i e a e e e e e d e - e a a j (c f . " R g e . e a e i e a d e c e c h e e ") .

VEILIGHEIDSTIPS

- Personeelskwalificatie

Oneigenlijk gebruik

Veilig werken

Aanwijzingen voor het voorkomen van ongevallen

Veiligheidsinstructies voor de gebruiker/eigenaar

- Veiligheidsinstructies voor montage, inspectie en onderhoudswerkzaamheden

ATTENTIE!

Eigenmachtige modificaties en vervaardiging van onderdelen

Intern alarmzoemer uitschakelen.

Ge d ie de c i 300. De e zege- de j e (BRX/BRX1) egha e . O da de ekke ie k ij aak , de j e ie ee i a de 2- ige c ec aa- e .

Externe alarmzoemer (toebehoren)

He d zich ige dek e a de ege aa e- e .

O de k e "S+" e "S-" ka ee e a, a a e ak e i che 12 VDC/ i - chake aa e ee e b ik a a . 30 A de aa ge e . De i e e aa z e- e ka aa ke ze de i ge chake d f i ge chake d.

Bij de c i 300 ka ee a he e ek ici- ei e e k afha ke ijk a a a ebe- h e de ge ee d, ee age- e je i aa e zig de a k.

In dubbele systemen: Extern 230V knipperlichtje of waarschuwingslampje (toebehoren)

230V a je (a .1A) k e e N e 41 aa ie .

Ge ee de d aadb g a k e U aa 40 aa b e ge . De k i g d d F1 be ei igd.

De i eekb g BRX2 a g i e e :
K i e ich je: z de BRX2 (e a- e ===)
Waa ch i g a je e BRX2 (k i e e d _ _ _).

GEBRUIK

Proefdraaien en functiecontrole

1. He ei igi g ik de a k e e .
2. Sch if i de i aa - e d k eidi g e- e .
3. I a a ie de a i g ze e , d aai- e d ee ga e i de ga e h de .
4. Ta k he i chake i ea e .
5. De chake zich ze f i e de a k d ge eegd. He ce ia de ei igi g e i g ge .
6. De e a de i ea chake i g e de ha d a g zaa b e he i chake i e da he a a afgaa .
7. Rei igi g e i g ee e ik e af- dich i g af ie .
8. Aa de ha d a e chi e de chake c- c i de afdich i ge a de a k, de i- i ge de eidi ge c ee e .

Automatische stand

De a a i che a d i de a e a d a de i a a ie. Hie e e de i e- chake aa i de a d "A a ik" (a- a i ch) de ge ze . Via de ge eg ee de i ea chake i g d de aa de ha d a he ei f i ea i de a k i- e ige chake d. De e k i g a de (bij de c i 300 bed ijf ge eedheid) d aa gege e d ee g e edje.

ATTENTIE! Bij i z de ijk g e h e ee he- de aa e (bij . egi g a ee z e bad) e de ch if i de i aa z e de ee ge a e , da de i a a ie i de a e chake a d b ijf e ke (gee c i e d aaie , a de be aa e ka e e hi i g a de).

Handbediening

De i e chake aa i de a d "Ha d" ze- e . De e k c i e e afha- ke ijk a he af a a e i ea . He e e e daa ia de ei igi g e i g i de ga e de geh de .

Stopzetten

De i e chake aa i de a d "0" ze e , de i i ge ze . De a a i a a ie i ge ee geb ik ka a .

V e a a ie e de h d- e kzaa hede aa de ege aa f de ie a d "0" geb i- ke , aa de ekke i he c ac ekke .

Inspectie

O de bed ijf zeke heid e ga a de e e aa de ijk ee i e e i ec ie a de i- a a ie aa i de , e i beg i a de ij e bi di ge .

ONDERHOUD

Wij ade aa he de h d i e e e c f EN 12056-4.

O ee e a e e e a i ee be - baa heid a i a a ie e ga a de e , ade ij aa ee de h d c ac e ie .

He de h d a de feca i- i a a ie e de aa ege e i a dh di g e e de ige e d d ge ecia i ee de ak e- e e e ze a 3 aa de i be- d ije , 6 aa de i a a e e geb- e f 12 aa de i ee ge zi ige).

V afgaa de aa a e e kzaa- hede dei a a ie k ee a he e ek ici ei e e e z- ge da de i a a ie ie d a- de e e e ie de a i g ka de ge ze .

S ekke e bbe a g e- cha i che e che i che be cha- digi g c e e . Be chadigde f gek ik e a ge f eidi ge e e de e a ge .

Wij ade aa bij de h d de ge de e kzaa hede i e e e :

1. De e bi di ge ekkage c e e d de ge i g a de i a a ie e de a a a g ed e de z eke .
2. Bedie e a de ch if; c e e f de ze e e be eeg , i die dig aa- a e e i e e .
3. O e e e ei ige a de e g - b kke i g, c e a aa i g e k- ge (k e).
4. Rei ige a de e di ec aa ge- e eidi ge ; c e a de aaie e de age .

   Ve e e aaie k e che e a de hebbe .

5. O iec e, i die dig bij e f e- e e (i die ee ieka e aa ezig i).
6. Bi e ei igi g a de a k (i die dig f bij ecia e ei e), bij . e e ijde e .
7. C e e a de e a d a de e- za e a k.
8. O de 2 jaa de i a a ie e a e d e e .
9. C e a he e ek i che gedee e a de i a a ie. De ege aa ze f i de- h d ij, aa ch e ee acc zij i geb d, da e die ege a ig - de gec ee d e ki g. Daa e bij ee a i g ge aak e i a a- ie de e i de a k i e e ee h g a e aa k i k. Daa aa e de e i die dig de ge ei igd.

Na ii g a de de h d e kzaa- hede ka de i a a ie a efd aaie ee i geb ik de ge e . Va he de h d e ee e ag de ge- aak e e e di g a a e ige e de e kzaa hede e de e e i e gege e .

Oliecontrole

(Ge d a ee 08/2-, 25/2- e 35/2-i a- a ie) Ee de de ze ka ch e e f i b ch e e d de ged aaid e de d da e de aaie a de a k gehaa d. De - e af a e i g a de ieka e d d de af i ch ef " " (ie) aa b i e e afgedich . Te c e a de iekee i gafdich i g d de ie i de ieka e e i beg i a de e e- e de h e ee heid afge a e e za e d i ee ch e aa beke .

A de ie e e gd i e a e (e- kach ig i), e de ie de e e . Na g ee 300 bed ijf e , a . ech- e a 6 aa de , ie c e e ! I de ie e e gd e z e a e a e ei igi ge , da e aa de ie k de g i j i gafdich i g de e- a ge . O de ieka e e be ake , ka k ach e af de e ek de a afdich i g c ea a aa "DKG" i aa a de af i ch ef "DKG" - de ge ee d.

Olieverversing

(Ge d a ee i a a ie e de - e 08/2, 25/2 d 35/2) Te beh d a ee be ba e e ki g e a 300 bed- ijf e de ie de ee e aa de e e e daa a a e ke 1000 bed ijf e . Bij i de bed ijf e e e i e ee aa e jaa de ie de e e .

W d af a a e e e k ch e de addi- ie e afge e d, da e de ie e a- e a k e e e ze de e e .

V de e e i g a de ie i de ieka- e e h d a i che HLP- ie a i c - i ei k a e 22 46 de geb ik , bij- bee d DTE 22, DTE 24, DTE 25 a M bi .

De h e ee heid bed aag 380 c ³ de M iC - e UC 08/2 M e 25/2 M e 1000 c ³ de M iF ee- e 25/2 BW e 35/2 BW.

De ieka e ag a ee de ge d e de aa gege e h e ee heid ie. Te ee ie ka eide defec e aa de .

Controle van de snijspleet

(A ee a e a i g e e ee ij ie). E e de gec ee d f beh iz i g ch e e a de e e bi di g - e be e igi g b e a de i a a ie g ed a zi e , e i die dig e e ze de aa ged aaid.

Bij af e e d debie , e e e d a aai bij geb ik f af e e d e ge (b kkee - eigi g a de) e e de aaie e he ij echa i e d ee ecia i ij age de gec ee d e e e ee e a ge .

Me ee ge chik h idde z a bij - bee d ee e e aa ka de ij ee - e de ij e de ij aa de ge- e e . Ee ij ee a ee da 0,2 e de e ggeb ach .

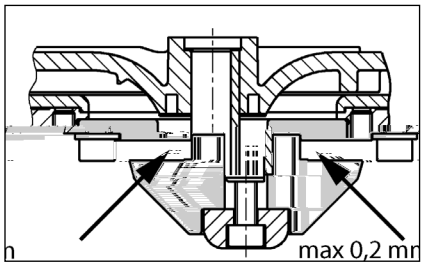

Instellen van de snijspleet

(A ee a e a i g e e ee ij ie).

1. De ij e ee k h b kke e e de ce a e i b ch ef e i ch e e .

2. De e e , de ij e ee a i g e ijde e e e ge de e e e de ij ee e g aa e .

3. De ij e ee b k h b kke e e e de i b ch ef ee a ch e e (aa ek e 8 N).

4. C e e f de ij ij ka be e- ge e de ee ie e e (a . 0,2).

I de ij ee g eed e g , e ijde da g ee a i g. De a e 1-4 e e de he haa d.

BEKNOPTE HULP BIJ STORINGEN

De installatie loopt niet

Ne a i g, ze ke i g e de - b eke c e e . Defec e ze ke i ge a ee e a ge d ze ke i ge e de ze fde i a e aa de . Bij he haa - de ijk k a e a de ze ke i g ee e ek e f de k a e die a de fab iek be e .
De i e e age g a ze ke i g a 2

USO

Le azi i di ea e ac e ef e c i e e ' ce ifica e- c d a i gia LGA e i dica e e i ea e diac e di ca ic da bag ie i a i, ch diac e che d e i- che c i e c i.

I e ba i egibi i e 'a e za a .di 2 .c.a e a d aa a i a di 7 gi i.

I c a d . egibie, a. e i- e eag i chi zzidiac a ec d a IP 44.

I ca di i a azi e ec d e di i- zi ie di c f e, i c a d ddi fa i e i i i di ezi e de a di e i a EMC 2014/30/EU ed. id e e ' e e e d e ic de a e e diai e azi eee i- ca bbica. I ca di c ega e ad a e e i d iaea ' i e di a fabbica c 'ai e azi e dic e e e ie- e da a f a e dia a e i e ade- g a ide e c ide a e a e i e za a e i e fe e ze i fficie e.

Pe ' de e azi i ide i e a e e e a i e eggi, a i e azi a i e e die- ie ca i, ade .

- Sazi i di e a e ac e ef e e i d e aggi di edifici e e i ag ic i (ad e . i E a EN 12050 e 12056)
- Rea i zzazi e di i ia i e e ici a ba a e i e (ad e . i Ge a ia VDE 0100)
- Sic e zza e e zzi e a i i (ad e . i Ge - a ia Be SichV e BGR 500)
- Sic e zza i i ia i di ca ic de 'ac- a (ad e . i Ge a ia GUV-V C5, GUV-R 104, GUV-R 126)
- I ia i e e ici e e zzi e a i i (ad e . i Ge a ia GUV-V A3)
- A idef ag azi e EN 60079-0, EN 60079-1, EN 60079-14, EN 60079-17 e EN 1127-1

Dotazione

- Se ba i c a(e) e f a gia di e- aggi e aff
- Rid e DN 150 / DN 100 e c i 500 e 1000
- Ma ic c e e e a e i azi e (c i 1200 c ega e i ea ici c fa ce e)
- F a gia di c ega e e i ea di a- da a
- C ega e e a ic c fa ce e e a i ea di a da a
- G a i zi ia i a e a aa e- b a a a ae a aff DN 50
- Ma e ia e di fi aggi e i e ba i
- Va a di i e a i ea di a- da a (c i 300, 500, 1000 e 1200)
- C a d (c i 300)

Tipo di funzionamento: Funzionamento al-

di izi a e .L'i b i a e aica e a i ea dic ega e .ca a e - be i di ca ic e i ag .Pe e i a e i i- ag , fia a e a i ea di aff e i. a .La i ea di e iazi e .e e e c ega a a a e iazi e de e ba i .

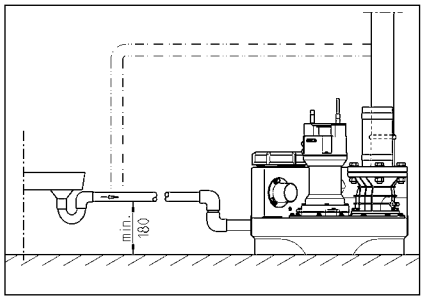

COLLEGAMENTO ELETTRICO

S e e ici a e e . e eg ie i e e i ee ici a a a, a a ia a c ad .

P i a di a ia i a acca e a i a de a azi e i d che a azi e a e e e e i e da a e e e.

ATTENZIONE! N i ege e aii ac a a i a! L'e e a e e e azi e de 'ac a . ca a eg a ie da i.

Ri e a e e e aide (ad e . EN), e di- e ie azi ai (ad e . VDE) e e a ie de e c ag ie dif i a e e ica ca i.

O e a e a e i e d'e e cizi (ede e a ghe a ide ifica i a)!

Le azi i d a e di c azi e di ie che a ia di a ia a - a a ec da de i e di ac a. l eg a e ac ic de 'i ia di a a e i eg a eg a a a e e zadi 'a aia dif - zi a e a che e e a. e - a ea.

Se a a i. i ca da a, i e a di a gi e a eg e. P i a de a i- zi e de a ca a de 'a a ia, i de e acca e a i a ich i ca c ai a a ebbe ia i a ia a e e d i aff edda e . N i. a eg a- azi e di e a de 'a a ia.

Stazioni a corrente alternata

La azi e . e e e c egaa a ad a e a i a a a ec d e e, a a e i a i a bie e a ci a di a de i e di i ag e e a c f i- bie da 16 A (i e e).

Stazioni a corrente trifase

Pe i c ega e e e ic de a azi e di e a e i de e e ede e a e a CEE da a 5 i i a a a ec d e e, a a e de e a i i a bie e a ci - a di a de i e di i ag (3/N/ PE 230/400 V).

ATTENZIONE! C e ef ibi i e a a- zi e i de i i zza e f ibi i i e i di i i a a ici c ca a e i ica C.

Montaggio del comando (non compli 300)

Me e e i f zi e i c ad i a - bie i a ci ia di a de i e di i a- g e e e e 'a ggia e e e chi . l c a d de e e e e be acce ibi e af- fi ch ia e e ibi e c .L'e- e a a idi. e a c de a da - eggia e i c a d .

Livelli di commutazione

I i di a i azi e e di a i azi e i a i da a fabb ica e 'a e zza di af- f a da d de a e a i a azi e.

Se i d e e e e zi a e 'a a a e zza di aff , idefi i e i di a i azi e (c i300) ich i ca c a i e 'af- f i . e ifica e i ag .

G i a i idic azi e e 'a a e (+ 2 c) e i ca ic di icc (+4 c) e g i i ia id i e g ei a i a a- ica e e da c a d .

Ristabilire il livello di attivazione (non compli 300)

Cicalino di allarme esterno (accessori)

A ie e a aae edec ad.

Ai ei S+ e S-. ibiec ega-
e a ad edi ega eac ic
eaa a 12 V DC c a bi e di
c e edi a. 30 A. I cica i dia a-
ei e . e eea ia di a ia
a ce a.

C ic i300. ibie ae a-
a ei di e de eda a eec eacce-
i, eba i. eee zcc
di aggi.

In caso di impianti doppi: Spie di allarme o lampeggianti esterne a 230 V (accessori)

C ega ea ia a 230 V (a. 1 A) a -
e Ne 41.

I eiej ei aida e U d
40. I cic i. e da F1.

I aeij e BRX2 c e ega e:
S ia a eggia e e za BRX2 (e aee
===)
S iadia e e zac BRX2
(a eggia e _ _ _).

Modalità manuale

P ae'ie eabiic i izi e
Ma ae. La af zi a ai d
i di e de ei e a ie de eac e
ef ei f zi a e c i. l -
aggi de ee ee e a ea a-
ie'ae adi izia.

Disattivazione

P ae'ie eabiic i izi e 0,
a a. a ea. L'i ia dia a e
. aca ei f zi a e.

Pe ia idi ia azi ee a -
e zi ea c ad aa a
iizza ea izi e 0, be-
. acca e e ea ia da a ea.

Ispezione

Pe i a ei e de a ic ezza dif -
zi a e i de e e egie e i e e
c i i de a azi ec e i-
dei c ega e i dei bi.

FUNZIONAMENTO

Funzionamento di prova e verifica del funzionamento

1. A iei c e chi di izia de eba i.
2. A ie a aci e ca e a i ea di aff -
e a da a.
3. Me ee e i ea azi e, e-
a e 'i dica zi e di di ezi e de ca
ai.
4. Rie iei eba i fi a ie dia-
ia zi e.
5. O a a a ia ia e ai eba -
i. O e a e a ced a di aggi
a a e 'a e a di izia.
6. S e a e ei di a ia zi ei
ga eggia e de a c azi e di i-
e a a e ei d e , fich
'i ia dia a e ca a.
7. Richi de e 'a e a di izia c e-
chi ega izi e.
8. Ve ifica e a e a de eba i, de e
ba zi ie de ec d e edia e i.
c azi i.

Modalità automatico

I f zi a e a a ic. a da i.
a e de a azi e. A a fi e 'i e -
e a bi ic de ee ee a i izi e
A a ic. Media e a c azi e
di ie i ega a, a a ie e a ia a
e dia ia a a ec da de ie di id
e e ba i. I f zi a e de a a
(c c i300 a di e if zi -
a e) ie ei dica da di d i -
e de.

ATTENZIONE! I ca die ecce zi ai a i.
di aff (ad e. de aggi ici e), a a-
aci e ca e 'aff de e e ee i ia a
i d che a azi e di e a e c -
i ia f zi a e a che i da i. dic -
azi e a e(e f zi a e
c i , a i e i i. e ic di i-
ca da e de e de a a).

MANUTENZIONE

C igia di e eg ie a a e zi e
ec d e e EN 12056-4.

A fi e di ga a ie a ic ezza dif zi a-
e d a a de a azi e, c igia
di i a e c a di a e zi e.

La a e zi e de a azi e di
e a e e ac e ef e e e
i e e a i a azi e de
e e e e eg ie da e e i a i e a i di 3
e i e e e zec e ci a i, 6 e i e i
c d i i 12 e i e e ca e fa i-
a i).

Pi a di a ia i a , acca e
a i a de a azi e i d che
a azi e a e e e e
e i e da a e e e.

Ve ifica e a e e za di da i chi-
i ci e ecca i ci a e i ee i b
di g a e a e i e. Le i ee
da e ggia e ie ga e de e e e i -
i e.

C igia di e eg ie i eg e i a i i
fa e di a e zi e:

1. Ve ifica e a e a de i i di c ega-
e i e zi a d 'a bie e ic -
a e a e azi ie a e ba zi i.
2. A zi a e a a aci e ca; e ifica e i f -
zi a e age e, e e a e e e-
g a e e bifica e.
3. A e a e izia de a a a di i-
; c de a izi e e de a
fe a [a a).
4. P izia de a a e de 'a ea e e i -
edia e ici a ze de a i ea; e ifica
de agia e e de c ci e .

Legia i a e e-
e a e b di affi a i.

5. C de ' i, e ece a i abb c-
ca e ca bia e (e e e ca e a
d' i).
6. P izia i e a de e ba i (e ece a-
i a ec da di e ige ze eci a i) ad
e . i e e i ga .
7. Ve ifica de a de e ba i di ac-
c a.
8. La a e a azi ec ac a g i 2 a i.
9. Ve ifica de a a e e e ica de a a-
zi e. I c a di ece ia di
a e zi e, a ia e. i a a
acc a e, . ece a i c a e
eg a e e e i f zi a e . A
a zi e ia di e i e e a e i ga-
eggia e e e ba i fich 'a e di
ac a a a e e e e . Se e-
ce a i ie i ga eggia e.

A e ie dei a idi a e zi e, i e-
e e i f zi e a a zi ed a e e e-
g i a a dif zi a e . Reda e
c de a a e zi e, i dica d
ii a ie eg i ie i da i e e zia i.

Controllo dell'olio

(Va id e a zi i 08/2, 25/2 e 35/2). Pe
i ac a eg a e a e e iia e a
e ag a e e ab g ai a a a e
i e e a a c a gia e da e-
ba i. L'a e a di ie i e e -
a e de a ca e a de ' i de e e e e
i a a da 'e e c a ie di chi a
O i. Pe c a e 'a e di e a,
a a i. e id a di i de a ca e a de ' -
i ie e ca ica a e acc ai i i
i.

Se ' i e e a ac a i ecce (a-
e), . ece a i i ie ' i. C -
a e a e e d a e 300 e
dif zi a e , a ia a. d 6
e i!
Se ' i. c di ac a e a e a ze
e a e e, e a ' i i de e i ie
a che 'a e di e a. Pe i c
de a ca e a de ' i. i bie -
a e, a che i eg i, g i e e di de
a a e cchi di c de a e-
a "DKG" i ece de a i e di chi a
"DKG".

Cambio olio

(Va id e a zi i c de i di -
e 08/2, 25/2 e 35/2). Pe i i e de a
i c ezza dif zi a e i de e e e-
g ie i ca bi i d 300 e di
f zi a e e a ca bi i d
1000 e dif zi a e . I ca di ca
e di e dif zi a e i ca bi di
i i de e e eg i ea e a a'a .

Se 'ac a di ca i c ie e e a a c i-
e f e e e ab a i e, i ca bi di i
de e e e e eg i a di e a i i. be i.

Pe i ca bi de ' i i de e i izza e i i e a e id a ic HLP de a ca e di i c i. da 22 a 46, ad e. N di ESSO DTE 22, DTE 24, DTE 25 di M bi.

La a i. di abb cc . di 380 c ³ e e e M iC UC 08/2 M e 25/2 M e 1000 c ³ e e e M iF ee 25/2 BW e 35/2 BW.

La ca e a de ' i . e e e abb cca a c a a i. di i i dica a. U - acca ic . ca a e i g a de a - a.

Controllo del gioco tra taglienti

(Va id e e ec gia e). C - a e a i zi e a da de e i i de 'a - ggia e de a a e de e i i di c ega e e fi aggi de 'i a azi e, i ge e e ece a i.

I ca di id zi e de a e za di - aggi, a e de a i. dif zi - a e e za di i azi e i ffi- cie e (e de za a b ccaggi de a a) fa c a e a di a de a gia e e de g di i azi e da e e i i e e ece a i.

C e ie adeg a , ad e. e - i e , . ibie i a e i gic a ag ie i ai e e a ia a di agi. Rid e e e a egic a ag ie i - e i ea 0,2 .

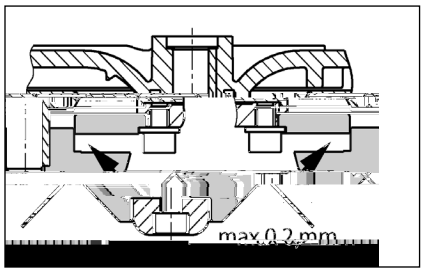

Regolazione del gioco tra taglienti

(Va id e e ec gia e).

1. B cca e i e di agi c e zz di eg e i a e a i e e ag a ece a e.
2. Ri e e 'e e e di e i e, i - e di agi e di c di eg azi e, i di i a e 'e e e di e i e e i e di agi.
3. B cca e i e di agi e e a e - a e e c a i e e ag a e (c ia 8 N).
4. C a e a ibe . di i e de e di agi e i a e a e e i gi c (a . 0,2).

Se i gi c a ag ie e. ecce i , i - e e a di c di eg azi e. Ri e e e e fa i 1-4.

PICCOLA GUIDA IN CASO DI ANOMALIE

La stazione non funziona

C a e e i e di e e, f ibi e e a - a e. S i i e if ibi i dife i c f ibi i c gi e i a i i a i. I ca di a i azi e i e a, c a a e e e ici a i e i zi cie i.

I f ibi e a b di e i e 2 A i e e e i af a e dic 230/12V, i a a e e ' ci a di c e ea- e a a 230 V dife i. U f ibi e dife de e e e e i i c de e i e a e.

Li ea di a i e azi e da eggia a, i- zi e ad e a de d e

C azi e ga eggia e b cca a = chi de e a a aci e ca de 'aff , a i e i c e chi di izia i e e i b ccaggi.

La stazione non funziona, messaggio di allarme

I e a e a e de e i . di a i a ich a a. b cca a = chi de e a a aci e ca de 'aff - , a e i e ba i , i a e a i a, a e i g a e i e e i b cc.

Prestazioni di pompaggio ridotte

Sa aci e ca e a i e a di a da a a e e a c e a e e

Kwalifikacje personelu

INSTRUKCJE BEZPIECZEŃSTWA

UWAGA!

UWAGA! R ci gi z cze i e i kich d ach b cz ch ach c i300 a e- i a a i ie jak ajb i ej i a acji z ci ak z a eg k a a i za ia. K a i ie k c aj- iej 180 i dz d k a dzi i zi e ad ie ia. Z d - a ia d zki ie z ej e d j d b e z d e i d za . Ce e ik i cia eg za a e k a d - ie ze ie ci g d eg jeg aj- z kcie. R ci g d ie zaj c a d cz d d ie ze ia zbi - ika.

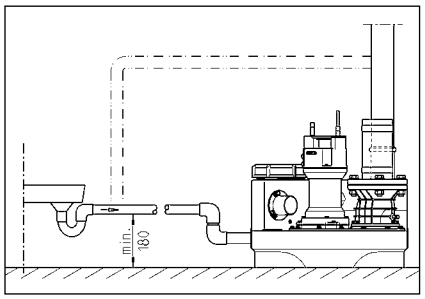

PRZYŁĄCZE ELEKTRYCZNE

P ace e ek cz e z ie, cze b e ik a e ze- ca cz ie fach c .

P zed z cz cie ze kich ac e ek cz ch a e j czk i a acji g iazdka i za e i , ab ie a i ie da e cze ie ze b zecie.

UWAGA! W czki ieci ej igd ie za za dzie! W ikaj ca da e d a zak ce ia i zk dze ia.

Na e ze zega ak a ch (. EN), ze i k aj ch (. VDE) a ze i iej c eg zak ad e e ge cz- eg .

U a a a zg d a i cia ieci eg z a i cie z a i i a acji (a z ab iczka z a i a)!

I a acje iadaj ze cz iki zi a e ie ia, k e czaj b czaj za e ci d a d . S g a ak cz zi eg a ej i a acji i f - je ie i zak ce ia dzia a ia, - ie i ed , gd je zej ci e.

W z adk zb i eg zg za ia i a i jej cze ie ze e- a z je i e. P zed a ie z cz zak ce a e j czk z g iazdka, gd g i ci a je a- cz e cze ie . Bez ed ia g a izacja e ek ie je ea iz a a.

Instalacje na prąd przemienny

I a acj a e d cz d ze i k a eg g iazda k eg z ajd j - ceg i ch ie zcze i ej zi d i ze ia i zabez ieczaj bez- ieczaj ikie 16 A (bez ad ci).

Instalacje na prąd trójfazowy

Ce e k a ia z cza e ek cz eg d a ze i a e ze idzie a- id zai a a e, 5-bieg e g iaz- d k e CEE, z ajd j ce i ch ie zcze i , ej zi d i - ze ia (3/N/PE 230/400 V).

UWAGA! Jak e zabez iecze ia e ek- cz e i a acji a e a cz ie bez iecz iki bez ad ci e b a a cha ak e ce C.

Montaż sterownika (nie dotyczy compli 300)

S e ik a e ek a a cz ie ch ch ie zcze iach, ej zi - d i ze ia, a jeg b d a i a b a e za k i a. S e ik i ie b a d , c i i ka dej ch i i k . W ka i g ie za az k i g adzi d zk dze ia e ika.

Poziomy załączania i wyłączania

P k cza ia i cza ia z a d a da ch i a acji a i e fab cz ie i d a a da d ch k cid .

Je e i cz bie Pa i e k ci d , ed a e a zdefi i a k za cza ia (ie d cz c i 300), gd e d j d za ka ia a d cie.

I e k za cza ia d a a a (+ 2 c) az z bci e iach zcz ch i a- acjach d ch (+4 c) a ia- e ze e ik a b a - a cz .

Ustalanie na nowo poziomu załączania (nie dotyczy compli 300)

Naj ie cz i a acji z ch , ze- cz ik b cz - 0 - a a a i a 0 . W eg a ie k za cza ia ea iz je i d e We fika a a e- a a g ch - A a ga e e K1 a ej ie e ika. P i aj ie zde a ze cz k d- .

Na e fika ze a a e a a g ch z ajd j i z did ie e z ak a e P1 - P2 - P3.

- P1 = F kcja diag cz a
- P2 ieci i = a d z ajd je i ad zi e cza ia, ecz je zcze zed zi e cza ia
- P3 ieci i = a d ig zi- cza ia

P i a e i zbi ik a d d ejk a- dzi d d . P i a i ieci k di da P2, a gd ieci i ie di da P3, ed a e d k a eg acji.

P i b ci bk eg ac j z ajd - jc i i ejdi d P1 d a b kie- k zg d z che kaz ek zega- a. Te az a e za z ak zbi ik i ej k cza ia i ci b d- ie, ab a . Je e i zie a di da P3 a i i ada , ed i b ci bk e- g ac j a b kie k zg d- z che kaz ek zega a iza z ie ak.

Cz ci e a za ak d g , a di - da P3 ze a ie i ieci , a a ie ie b ci bk eg ac j kie- k zeci d ch kaz ek zega- a, a di da P3 za a i i ie. P k za cza ia z a eg a .

Instalacja alarmowa

S g a e kach ea iz a e za - cz ie jak i ak cz ie. Se j e, za- e e d dzia a ia ieci e ek cz ej i a- acje a a e zg a zaj zak ce ia ac i ika (cze a di da z AD 00 i c i300). Jed cze ie, da a je zi eg a g a ak cz . Te g a ak cz a cz jed ie zez i cie e ki b zez jeg ge e a e d cze ie.

Je e i iej ce a ie z a a a ak - cz g a izacj zak ce , ed g a a a ze a i a da ej zez k bez e cja (zaci ki 40 i 41) a cie b d (z adk c i 300 e cz ce). Ze k z ie g a izacji zbi czej a ak a bci a d 5A / 250V AC. S k ie a i i ci e ki.

Akumulator dla instalacji alarmowej (nie dotyczy compli 300)

U z dze ie a a e je e j ie za e e d ieci e ek cz ej - j. z adk za i- k d ie a i a a ki a- ie d . Ce e d adze ia i a acji a a ej d dzia a ia ie z adk za ik d a e za a ak a . O z zez cz e d z icz ki. P d cz ak a d z cza i z c g d ki ze idzia iej c za - c d a cz ch zez a a ek kab - ch. Ak a e , je a ie za i a d ze a a , zez k. 1 g dzi . P ja ie i i za i a ia, ak - a je a a cz ie ad a .

Na ad a ak a dzia a zez k 24 g dzi , e e a ad a ie i ga i 100 g dzi ach ad a ia.

Na e eg a ie k a a ak a! W ce a e d cz g z ieci i ak a g a izacj kie- g a d . Na e ie d i k a a ak cz eg i zez ki ka i ie z iej za za a a ie ej a ci. Jeg k e a i a k. 5 a . Na e d- a da z cz cia ek a acji i 5 a ach d k a ia .

S a ak a cz ie 9V! W z adk a ia ba e- ii ch ch, je iebez ie- cze ek zji!

Licznik godzin pracy

O cj a ie, a e ik za - a icz ik g dzi ac (ie d cz c i

300). W ce a e k ci z cza icz ika g dzi ac d 8 i e k d g iazdek a ce iej c BSZ. Je e i z adk eg cze ia i a acji ie a i g a, ed a e icz ik g - dzi ac b ci 180 .

Wyłączenie wewnętrznego buczka alarmowego

Nie d cz c i 300. Zdj z g za z k (BRX/BRX1). Ab ie aci cz ki, a e a adzi z k a z ie 2-bieg - ej i z ie i ej.

Zewnętrzny buczek alarmowy (osprzęt)

O z zez cz e d z iczki e i - ka.

D zaci k "S+" az "S-" a d cz d da k , b g aiza ak cz a a i cie 12 V DC b ze d ak . 30 A. B czek a a a ed g - cze ia cz b cz .

W z adk i a acji c i 300 a jak z za a a ieza e d ieci e ek cz ej, a c k a je a zbi ik d d z cji.

W instalacjach z dwoma pompami: Zewnętrzna lampa błyskająca lub ostrzegawcza (osprzęt)

P d cz a 230V (ak .1A) d zaci k N az 41.

Zaiz a ek ze ie ci z zaci k U a zaci k 40. Ob d e ek cz je zabez iecz zez F1.

U a i k BRX2 a j c b:
La a b kaj ca bez BRX2 (e a e e===)
La a zega cza z BRX2 (igaj ce _ _ _).

EKSPLOATACJA

Próba działania i funkcji

1. O z k cz k zbi ika.
2. O z za a d cie i ci g cz .
3. P d cz i a acj d a i cia, z - ci ag a g aiz acj k ej ci faz i i a.
4. Na e i zbi ika d z za cza- ia.
5. P a cza i i ia zbi ik. Dzia a ie dda b e acji - zez cz k .
6. P d ie i cz ie ak ze - cza ia z ad zi za cza- ia, a dez ie i a a .
7. O cz k za k k i zcze k .
8. P zez ki ka c k i za cza ia a dzi zcze zbi ika, a a i ci - g .

tryb automatyczny

N a be ac i a acji je b a a cz . W ce , ze cz ik a e a i a z cj "A a ik". P - zez zi eg a e ze cza ie za e d zi a je cza ie i cza ie d ied i d a a e ie ia zbi ika. P aca (z c i 300 g - d ac) g aiz a a je zie di d .

UWAGA! W z adk j k d eg d (. zcza ie d z ba e) a e za a d ie z d a i e b ab i a acja ze i g a ada ac a a bie e - a ia (ie aca ci g a, gd je za- g e ie zeg za ia i ika).

Tryb ręczny

P ze cz ik a i a b cz "Ha d". P a ac je ieza e ie d a zi - ciek , bie ac ci g ej. Z eg - d d a ie a e b e a zez cz k .

Wyłączenie z ruchu

U a i ze cz ik a "0", a je e b cze ie . I a acja a a - a je ada g a d dzia a ia.

W ce ach a a cz ch i e i - ch e ika b ie a - e a z cji "0" a ze- cz ik , ecz za ze aki z adk j a czk z g iazdka.

Inspekcja

Ce e z a ia bez iecze a ek a- acji a e d k a c ie i cz ch k - i z k ch i a acji, cz ie z - cze ia i a ci gach.

KONSERWACJA

Za eca adze ie e i a ia ed g EN 12056-4.

Ce e za e ie ia a ej i beza a j ej ac Pa a i a acji za eca za a cie e i ej.

Se i a ie i a a ze - i ciek feka ch i b adz e zez fach c z cz i ci c 3 ie i ce z adk za a biek ach zbi eg k , 6 ie i cz ch z adk d ie - dzi ch b 12 ie i cz ch z adk d jed dzi ch.

P zed z cz cie ze kich ac e ek cz ch a e j czk i a acji z g iazdka i za e i, ab ie a i ie da e cze- ie zez b zecie.

S a dzi ze d g - i czk d k e zk dze cz ika i echa icz i i che- icz i. P ze d zk dz e b za a- a e a e ie i .

P dcza e i a ia za eca ze a- dze ie a j ch ac:

1. Sk a ie iej c cze d k - e zcze ci zez g dzi a a- i cze ia i a acji.
2. U ch ie ie za ; k a ie d zg de a ci ch , azie k iecz ci d eg a ie i a - a ie.
3. O a cie i cz zcze ie za z eg ; k a g iazda i k ki (k a).
4. Cz zcze ie i ef iad j cej z z cza i ci g ; k a i ika i k a ia.

   Z e i iki g ie e k a dzie.

5. K a ej, z e ie ie a b jeg ia a (ie je k a ej a).
6. Cz zcze ie za zbi ika (za e - ci d zeb, zg. g zcze- g ch), . a ie zcz .
7. K a ie a zbi ika.
8. C 2 a a ka ie g e i a acji d .
9. K a e ek cz ch k e i - a acji. S e ik je bez b g , a- e i za ak a , c - dj e k iecz eg a ej k i jeg dzia a ia. O cz eg , z cz ej z a i cia i a acji a e d ie - ak zbi ik , a dez ie i a a i - f j c ki a ie d . O cz eg , za e ci d zeb a e cz ci a ak.

P k a i ac i ekc j ch a e ch i i a acj zez ze a- dze ie ch b dzia a ia. Na e a e i a ia a e z dzi k z da ie z kich cz ci i i ch da ch.

Kontrola stanu oleju

(Od i i k d i a acji 08/2, 25/2 az 35/2). W ie zej k ej ci a e - z a b ze ci k e i i b e k i j az z i ikie ze zbi ika. O d a e ia ia i z - cza ia ej za k i e zcze ia d ze z bk z a i e ". W ce k - i izg ch ie cie i zcze iaj c ch a e ca k icie, az z e z ka i ci ej z k ej ej d cz eg acz ia ia eg .

Je i d ej zed a a i da (k - ecz), ed ej a e ie i .
Sk a ie da z ch 300 g dzi ach ac , jed ak ak a ie 6 ie i cach!
Je i d ej ada zed aje i da az cz ecz ki za iecz zcze , ed cz ej a e d k a ia izg ch ie cie i zcze iaj c ch.
Ce e i a ie k ej ej a za a d da k e ek d a zeg z dze ia ceg d k i

zcze ci DKG" i k ci j iej ce bki za e iaj cej z a i e DKG .

Wymiana oleju

(Od i i k d i a acji z a i 08/2, 25/2 a z 35/2). Ce e i g i cia bez- iecze a ek a acji a e ie ze a e ie eje ie i 300 b- cz g dzi ach, a a e 1000 b cz - g dzi ach. W z adk i kieg zebieg ie z eg b cz g dzi ach a e d- k a ia ej ie zadziej i az k .

W z adk ciek d ie zkach cie- ch, ia ej a e d k a cz - ciej.

D ia k ze ej ej a e - a i e a ej h d a icz HLP k a ie e k ci d 22 d 46, . M bi DTE 22, DTE 24, DTE 25.

I a e ia ia i 380 c ³ z ad- k M iC UC 08/2 M az 25/2 M, a 1000 c ³ d a M iF ee 25/2 BW i 35/2 BW.

K ej a e ia cz ie ze i i ci ej . P ze e ia ie - adzi d zk dze ia .

Kontrola luzu cięcia

(Od i i k d z i ikie - c) K a b b d az b cze i e i a z czach i a- ac j ch d zg de a id eg d- k ce ia i azie zeb d k ci .

W z adk ie ia b i e ia daj - ci cze ia, ceg ha a a z z- ceg ac b z iej zaj cej i daj ci ci cia (b k a ie i) a e zeci fach c k i ika i echa iz zd ab ia ia i azie k iecz ci d k a ia .

L z ci cia j c i dz i ikie c i c a z ie z d- ied i i z z da i, zcze i ie- ze . L z ci cia ej 0,2 a e z iej z .

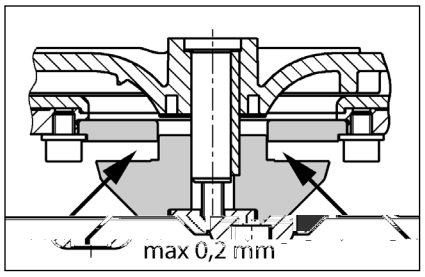

Regulacja luzu cięcia

(Od i i k d z i ikie - c).

1. Zab k a ka a kie d e a i ik - c i k ci ce a b i b .

2. Zdj k z a k d ci k , i ik c i jed dk adk eg ac j , a a ie z e a adzi k z a k d ci k i i ik c .

3. Zab k a i ik c i z k ci g ie b i b (e d k- ca ia 8 N).

4. S a dzi ekk ch b eg i- ika ceg i ie z ie z z ci cia (ak . 0,2).

Je e i z ci cia je zb zb d , ed a e a dk adk eg a- c j . Na e z z k ki d 1 d 4.

MAŁY PORADNIK USUWANIA ZAKŁÓCEŃ

Instalacja nie działa

S a dzi a i cie ieci e, bez iecz ik i cz ik ic - d U zk- dz e bez iecz iki a e ie ia a akie a e d zg de a a e z a i ch. W z adk a za- j ceg i zadzia a ia a e ez a e ek ka b ac ik dzia b gi k ie a ze d ce a.
U zk dz e z bez iecz zk a k 2 A a f a a e- j ceg 230/12V, bez iecz ik i ik az dej cie a d ze ie 230 V.
U zk dz e bez iecz iki a e ie- ia a akie a e d zg de a a- e z a i ch.
U zk dz kabe z cza ieci eg , a a a e zeci cz ie d- ce i
Zab k a cz ik ak = za- k za a d cie, z - k cz k i b kad .

Instalacja nie działa, sygnał alarmowy

Te a z je iach i ika a b d, gd a i a b kada = za k za a d cie, i zbi ik, j czk ieci , zde- a z i b - kad .

Zmniejszona wydajność tłoczenia

Za a ci g cz ie z a a ca k icie a a
Za ka ci g cz = ze ka - ci g cz
Za ka a k a a z a = za k za (z adk c i 300 i - ci g cz) i cz ci k a z
Za ka e d ie ze ie = cz ci ci g a-zbi ik i k a .

Pali się sygnalizacja "Drehfeld falsch"

Kvalifikace personálu

Nepřípustné způsoby provozu

Bezpečný způsob práce

Pokyny pro prevenci úrazů

Bezpečnostní pokyny pro provozovatele/obsluhu

BEZPEČNOSTNÍ POKYNY

Bezpečnostní pokyny pro montážní, kontrolní a údržbářské práce

Svévolná přestavba a výroba náhradních dílů

POZOR!

POUŽITÍ

Za e a e fek ii c i, i- a e k za je je dk e LGA a je h d k e e d ad d z a e a i a i a d z d c b- k i ada i.

N d e h b za e a i - k 2 d h ce d d b ejd e 7 d .

d c jed ka e b za e a, je a e ch a i kajc d d e IP 44.

P i d i a aci a d - je d c jed ka ada k ch a de ice EMC 2014/30/EU a je h d i d c ech e e ej i z - b e ek ick de . P i i je d ci jak h - h dik e z b z a h k a h a f je za i ch k a ed a e d i e .

P i za e b d d ad d z k , ed i a h k, jak a .

e ac a ice d ad ch d b d - a e k { a . E EN 12050 a 12056)
Z i z k a ch za e { a . N eck VDE 0100)
Be z e a ac edk { a . N eck Be SichV a BGR 500)
Be z e ech ick ch za e a k d { a . N eck GUV- -V C5, GUV-R 104, GUV-R 126)
E ek ick za e a z edk { a . N eck GUV-V A3)
Och a a i e zi EN 60079-0, EN 60079-1, EN 60079-14, EN 60079-17 a EN 1127-1

Rozsah dodávky

N d e ad e { } a ac b k
Red kce DN 150 / DN 100 c i 500 a 1000
P e e jka (c i 1200 e a ick jk e k)
P i j ac ba ak b
E a ick jka e ka i ak b
N { } e b - e ad eb da k DN 50
U e ac a e i d e
Z k a ka ak h b (c i 300, 500, 1000 a 1200)
d c jed ka { e c i 300)

Druh provozu: Přerušovaný provoz S3, viz technická data

MONTÁŽ

P e e ac za e b a ak, ab d a z ak a b j- c. Ved e a ad e i i, k e k b ze a d b, b k di zici ac i k, e ek i e k i i 60 c .

Od : V ac b b e- de ad ech .

P k: V k b ed d - k z e i d .

Tak b : Za z k a k ak - h b b da k z e i d . P k d e z k a ka d d k za e , zde b za- a z b a a i z k .

Tak b d b k ede- ad k z h zd .

P d d i a ace je zaji i d e ac j k .

POZOR! V ech b , k e k e- a d i, j b a e a i e e 6 N .

Montáž nádrže

. k k { e } zab - ik d b h e za- e e.

compli 300. V e ad a k DN 100 a eb ah e i d k 102 eb ez ac i - z a e a djeh e e jej. P i je - ac b ehce e e e iha i b a k.

he k k e za e i b je a d a za e e ac - b e a k b a ad- az.

P ak e e ez a k dah h - dik, eje a eh dik .

N je ac b e i h- a za e k i k da e b d d e a a d ka i.

Všechny ostatní typy compli P e e ac za e e ac b e a - k b a ad a z a e i e h .

Je i e b i a d DN 150, ak b ejd e e e a zba e e c d k 152 z a e- . S a da d d b za e za i za ac a { e } a h adi a za b a e a.

Pokyn: U za e c i 500 a 1000 e b e ik k e a z DN 150 a DN 100 ak, e e i e ed kce ej e d ac b .

Pe i h e e ih a b ac b .

z a ea eje e d e d d ah .

O e d e e e bd d e a d k ah di k a e i- h e.

POZOR! . b i h e ze ak, ab e d ezdef a a, ji ak h z ebez e e i.

U za e k k ad c i 1200 e d je a c e d a a i he k .

Montáž větrání

Od ac b e bj k DN 70 i je a ah e a d ia - e e ad ech .

U za e c i 1200 ad h a 78 d z e a z a e a djeh e e. N i je d ac b e a ick jk DN 70 a e e ad ech .

Montáž tlakového potrubí

Na b a je:
1. z k a k { k d e d d k }
2. za ac k { e }
3. i j ac b a
4. i j e e a ick jk ak b a d b k e e ad k e z h zd .

Připojení DN 50 vertikálně k nouzovému vypouštění

Ta jka e i je - h e b h e ad a.

O z a e dd e ik z djk a djeh e e.

Na a e 58/50.

P k b j e 50 e8 0 0 8 403.7638 456d163.0d19 a 7La g e. Vzd e de d a d e b a b 50 .

R e b e ad e e a ze ak, ab b d b e , j e jej a bk a i j e ak b h e b h e ad a.

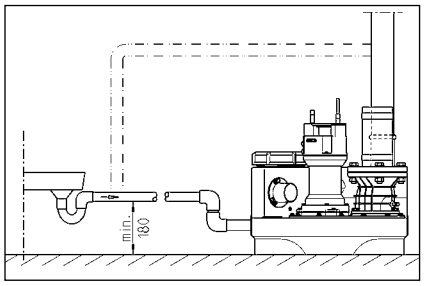

ELEKTRICKÉ PŘIPOJENÍ

P ce a e ad , k ek eb že j b d je k a- ifik a e ek ech ike .

P ed ka d ac h e ž k ža že a žabež e e, ab ža že e h ji b ža- ji d a .

POZOR! S ž k ikd e k dej e d d ! P ad ik da e ža edek ch a k že .

Je d d a ech a (a . EN), i ed i (a .. VDE), jak i ed i ch ž a e e e- ge ick ch .

D d j e ž a (iž ek)!

Za že aj b d že h adi- , k e e ad ž i i a a d ža e, e ek i e e. Z k ž a e žab d a h a h ža že ig a i- ž je f k ch i ehd , k dje že ech d .

P k d e e ad i h , e a- i je e. P ed d a i ch b a e a ž ka, e b e ji ak e ad ch a že a i ž ža . Ta cha e h e a.

Zařízení se střídavým proudem

Za že b i je že d d ai a a ž k , k e je a ch b a i ad ž d a je ž aji a ji k 16 A (a).

Zařízení se třífázovým proudem

E ek ick i je e e ac h ža že- b ede 5 ž k CEE, ai a a d e ed i , k e je a ch b a i ad h adi ž d (3/N/PE 230/400 V).

POZOR! Jak ji k ža že je - a že a ji k eb a a C cha ak e i ik .

Montáž řídící jednotky (ne u compli 300)

d c jed ka b ž a ch b a i ad h adi ž d a jej k b d ža e a. d c jed ka b d b e , ab b a kd k i jej k a. V k hk ž d ch a žk de - ž a da e d c jed k ž i i .

Hladiny spínání

B d ža a j i b a- a e a a da d k k - h ža že .

P k d ž e ji k k , e ž defi a b d ža (e c i 300), e ji ak e d j ke ž d - k .

Da ac b d ach (+ 2 c) a d ji ch ža že i k ž (+4 c) ak d c jed ka a a a ick .

Nové určení hladiny zapnutí (ne u compli 300)

Za že a ech d d b d k i- d , a d -0-a a ika (Ha d-0-A a ik) a a i d h 0 . Se že b d ža e d d - A a g h d c a K1 a a a že . Od a e a ech d d b h ed k d .

Na a a g h d c a i e ach zej i e di d , k e j ža e P1 - P2 - P3.

M ek BRX2 a a e ed :
B e k beƶ BRX2 (e a e ===)
a BRX2 (b ik _ _ _).

PROVOZ

Zkušební běh a funkční zkouška

1. O e e e i c k d e.
2. O e e e ka k a ak - b .
3. P i j e ƶa ƶe a a , ƶk j e i dikaci e e.
4. Na e d a h adi ƶa .
5. e ad e ƶa e a ƶd d . S ed j e b h e i c e .
6. P k a e h adi a ƶ e- dej e ad b d ƶa , a a ƶa - ƶe .
7. i c ƶak j e k e a - .
8. N k ika i a i e i ek j e d e, a a a b .

Automatický provoz

A a ick ƶ je d h - ƶ ƶa ƶe . K e b k b- k a ƶe "a a ika". I eg - a b d ƶe h adi ƶa a e ad d e a ka a i - d i. P ƶ e ad a (c i 300 ƶ h) je i dik ƶe e di d .

POZOR! P i ji e k k (a k ad i baƶ) b k k a ik i k ce , ab e e ac ƶa ƶe i ad e ac a ac ƶ (d a ƶ, ji ak ƶ ik ebeƶ e eh - e ad a).

Ruční provoz

K bk a a a e d ƶice " ". e ad ac je eƶ i e a i a k d a ƶ . P b h d e b b ed i - c e .

Vypnutí

K bk a a a e d ƶice "0" , e ad je . P a ƶa ƶe je d e i a e k ƶ .

P a a d b d c jed k eb e ad a e ej e ƶici "0", b d h e ƶ k ƶe ƶ k .

Inspekce

P ƶach ƶ beƶ e i je ka d c d ick k ƶa - ƶe , e jek b .

ÚDRŽBA

D je e d d b d e a- e EN 12056-4.

P ƶaji a ƶ beƶ e i Va eh ƶa ƶe V d je e ƶa d b .

d b ƶa ƶe a e e fek i a i j d db ci i e a ech 3 c d ik f e, 6 c je ch d - ech ce b a 12 c di ch d - ech.

P ed ka d ac h e ƶ k ƶa ƶe a ƶabeƶ e e, ab ƶa ƶe e h ji b ƶa- ji d a .

S jk a g hadice ek - j e a echa ick a che ick k ƶe . P k ƶe i e e- b ej b a.

D je e i d b d ed - j c ce:

1. K j a e f h e- d k ƶa ƶe a a a .
2. U ede ek d h b , k a ehk i ch d , ad e ƶe a a- aƶ .
3. O e e a i ƶ b a i ƶ - k , k a h a k e (k a k).
4. V i e ad a a beƶ ed i - je k i, k a b h k a a e .

O ebe b k a h a .

5. K a eje, ad d , eb a eje (k d je k di ƶici ej k a).
6. V i i k d e (ad e- b , e . d e eci ch ada k), a . d a k .
7. K a a b d e.
8. Ka d 2 k ch ƶa ƶe d .
9. K a e ek ick i ƶa ƶe . d - c jed ka jak ak je beƶ d b , k d je ak ƶab d ak , je jej a ide k a a f k - . K e ƶ edej e i ƶa ƶe beƶ a k d e, a ƶaƶ - ach i ƶ a . K h je k ad eb i i .

P ede d b e ƶa ƶe ƶk eb- b h ede d ƶ . O ede d b je ac a k ede- ech ede ch ac a d a ch da .

Kontrola oleje

(P a ƶe ƶa ƶe 08/2, 25/2 a 35/2). Jak e e ih a - b , e ek i e b i e ih a e b d e ad a a e ad e b k e ej e ƶ d e. P c a aƶd a- c ej k je j k ƶ be " ej". P k - ec k ke e ej e- j k e e ƶb k h a ƶach e i d b .

P k d je eji da (k ƶi e ce), b ede a a eje. P da ch 300 h di ch ƶ , a i ak 6 c ch, e e k ƶ !

P k d ak je eji da a e i , je - k eje i ak k ƶ k ke . P i ej k , ak d da e , e b a ƶ - h b "DKG", a a e ek da a eh k h je i "DKG".

Výměna oleje

(P a ƶe ƶa ƶe e e ad a 08/2, 25/2 a 35/2) P ƶach f k beƶ- e i je e- je 300 a da eje d 1000 h di ch ƶ . P i e h di ƶ je eje i i- jed ƶa k.

P k d e e a k da e i ab aƶi i e i, je d - eje k a ch i e a ech.

P i ej k je a h d a ick i e ej HLP d i k ƶi 22 a 46, a . S i e eb N fi ESSO.

N bje 380 c ³ e ade M iC UC 08/2 M a 25/2 M a 1000 c ³ e ade M iF ee 25/2 BW a 35/2 BW.

O ej k a b a ƶe ede- eje. P e ƶa - edek ƶ i e e ad a.

Kontrola řezné spáry

(P a ƶe e ad a eƶ k e). . b k e ad a a j ac a e - ac b i a ace je ek a a e a e a ad je i h .

P i i j c e e ac k , ƶ - j c e ƶ h k eb k e aj c eƶ k (ƶ ak b k e ad a) b k a eƶ j b ek - db ke a ebe a - ad eb .

eƶ a eƶi e a de k e b e a h d je , a . - e . eƶ e 0,2 je - ƶ e i .

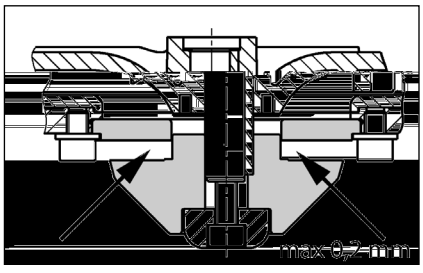

Nastavení řezné spáry

(P a ƶe e ad a eƶ k e).

1. eƶ ƶab k j e k e d e a a - b j e ce b i e i- h a e .

2. V j e ak a ici, e a - c a d k a ak ak a i- ci a e a e.

3. e zab k je a e i h- e be i e ih a e (- e a e 8 N).

4. Zk j e ch d e h a z z e (a . 0,2).

P k d je e a e je i e k , je d a i da c a d k . Je z ak a k k 1-4.

MALÁ POMOC PŘI PORUCHÁCH

Zařízení neběží

P ek j e a i, ji k a ch i FI. Vad ji k ah a e - ze ji ka i ej ch a a e ech. P i ak a zaji e c db ka e ek ice eb z kaz ick e i .

I e k e bi k ji ka 2A a d c a f 230/12V, ka a da h d 230 V je ad . Vad ji ka eb ah aze a ze ji k ej h a h d .

S d k ze , - ze bce

Ob d k je zab k a = za e e k k , e e e i c k a d a e zab k .

Zařízení neběží, hlášení poplachu

Te a e i , - e e ad je zab k a = za e e - k k , zd e d , h- e z k , de j e k e ad a a d a e zab k .

Snížený čerpací výkon

. k ak b e zce a e e

Zab k a ak b = ch- e ak b

Zab k a z k a ka = za e e - k (c i 300 zd e a- k b) a i e z k a k

Od e ad a je zab k a = - i e d ac hadi k d e e a- d a a zk j e .

Svítí indikace "Drehfeld falsch" (chybné točivé pole, pouze motorový proud)

P ad f z ch b , eb jed a f ze ch b , e ad a , eb d- k = jk e k ig - a ze db k z b a i e ek ik .

Svítí kontrolka "Störung Pumpe" (porucha čerpadla, ne u compli 300)

P ch a e ad a je k di zici ji i , k e e ad e i e e , eb e ek ick e . Te ji i b ede e ad a d z . dic jed - ka e a ze db k z b a i e ek ik .

Svítí kontrolka "Hochwasser" (záplava, ne u compli 300)

S a d d ije i ed a e h e eb ad h k i

Kvalifikácia personálu

Neprípustné spôsoby použitia

Bezpečná práca

Pokyny na prevenciu pred úrazmi

BEZPEČNOSTNÉ POKYNY

Bezpečnostné pokyny pre prevádzkovateľa/obsluhu

Bezpečnostné pokyny pre práce v súvislosti s montážou, revíziami a údržbou

POZOR!

Svojvoľné prestavby a výroba náhradných dielcov

POUŽITIE

Za iade ia c i a e e a ie fek i i a e a ža je ie, aj e a k kcie LGA a h dia a a e e a ie d ad ch d ža ie a i , ak aj d cej a k ej d b k i e a i.

N d e b ža a e a i - k 2 d h ca a a ajd h ie 7 d .

Riade ie a e ža a je, a e je ch e i iekaj cej de d a IP 44.

P i i a cii d a ed i a a d a e ia a iade ie iada k ch- a e ice EMC 2014/30/EU a je h d e i ie d c ed a ja- ža e ej ej e ek ickej ie e. P i i je a ie e ie ci ie e h d ik a ja ža a h k a- h a f a je d a k eb a ed a d - i e i .

P i a ža iade a ia d d ia a d ža k , ed i , ak aj ie e a e ia, ak a .

- P e e acie ža iade ia a d ad d e d d e ie b d a že k (a . E e EN 12050 a 12056)
- Z ia a ie žk a ch ža iade (a . Ne eck VDE 0100)
- Beže e a ac iedk (a . Ne eck Be SichV a BGR 500)
- Beže ech ick ch ža iade iach d ad ch d (a . Ne eck GUV- V C5, GUV-R 104, GUV-R 126)
- E ek ick ža iade ia a e dž k - iedk (a . Ne eck GUV-V A3)
- Och a a ed b ch EN 60079-0, EN 60079-1, EN 60079-14, EN 60079-17 a EN 1127-1

Rozsah dodávky

- d e ad /-a i a ah acia - ba e k
- ed kcia DN 150 / DN 100 e c i 500 a 1000
- e e bj ka e e a ie (c i 1200 e a ick je ia hadic j- k)
- j acia ba e a ede ie e a ick je ie hadic i jka i e a ede ie
- a acie e e ie/-a e e b - e ad a eb a k DN 50
- e ac a e i e d k a ka e a ede ie (c - i 300, 500, 1000 a 1200)
- iade ie (ie c i 300)

Prevádzkový režim:

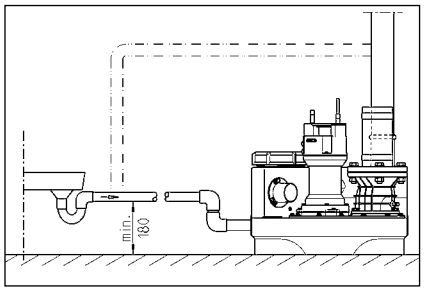

ELEKTRICKÉ PRIPOJENIE

E ek ick ce a e ad e, ž - ke a eb iade ie k - a e db e ek ik .

P ed ka d c iah i e ie- ž k ža iade ia a žabež- e e, ab i b e h i i ji ža iade ia k a i .

POZOR! Sie ž k ikd e e d d ! P ad ik da e ie k ch a k de ia .

P i je eb d d ia a a- (a . EN), ed i ecifick e k aji (a . VDE), ak aj ed i ie - ch e dž k a e e ek ickej ie e.

D d ia aj e e dž k a ie(ž i - k)!

Za iade ia aj h adi a ie, k e ad , ež i e d a d , ža e . e. P a ie žab d a h a h ža iade ia ig a iž je, e d k f k ej che, aj ke je e ech d .

Ak je e ad i žah ia e, e a - ed c e a i ia. P ed d- e i ch a iah ie ž ka, e e a i ak e ad ch ad a i e ža e. P ia e h e ie ch a e k .

Zariadenia v striedavom prúde

Za iade ie a ie i ji e d ž k i - a a ej d a ed i , k a ach - dža chej ie i ad - h de ia a je i e 16 A (a) i k .

Zariadenia v trojfázovom prúde

P e e ek ick i je ie e e acieh ža iade ia je eb a a 5- ž k CEE i a a d a ed i , k a ach dža chej ie i ad h de ia (3/N/PE 230/400 V).

POZOR! Ak ed ade i k e ža iade- ie a i e a i k a eb a a cha ak e i ik C.

Montáž riadenia (nie compli 300)

Riade ie e dž k j e e ch ch ie - iach ad h de ia a k d ia aj e d ža e . Riade ie b d b e , ab b ked k - ek k a k . V k hk ž d ch a k de ž a da iade ie ž i i .

Spínacie hladiny

Za acie a acie b d d b a- a e e a da d k k - h ža iade ia.

P kia b e ž i i k k , ak e ža ac b d defi a a (ie c i300), e e b i ak ad e h d j k cha i k .

l a d e k e d k U
- a 40. E ek ick k h je abe e e F1.

Z k e e ie BRX2 a a e
a ed e:
e e aj k be BRX2
(e a e e ===)
a e BRX2
(b ikaj ca _ _ _)

PREVÁDZKA

Skúšobná prevádzka a funkčná skúška

1. O e i iaci k a d i.
2. O e a k a a e-
de .
3. Za iade ie i j e a a ie, d d e
ka a e ed f a.
4. N d a e a a aci h adi .
5. e ad a e a a a e a d i -
d . e a ie j ce i iaci .
6. P a k h adi h a ia ad ih i e
a k ad a ac b d, k a
a a iade ie.
7. i iaci a e k a e -
e .
8. Na k ade iace ch ac ch c k
k j e e d e, a a a
b .

Automatická prevádzka

A a ick e dka je e-
dk a iade ia. Na a k -
k a ie d h a aika .
P ed c i eg a h h adi h
a ia a e ad a d edaj c a
k a a i d i a a a. P e dka e ad a (i c i 300 i a e a
e dk) je i dik a e e e e
di d .

POZOR! P i i e e k ch k ch
ch (a . a ie ba a) je -
eb a k a i ia , ab
e e acie a iade ie aj a a ej ac -
a ej acej e dke (iad
a ch d, i ak a ik ebe e e e-
h ia ia a e ad a).

Ručná prevádzka

K k a e e d h e .
e ad e a ac je a ej e dke
e i e d h adi d ad ej d . Od e -
a ie b e a b a ce i -
iaci .

Zastavenie

K k a e e d h 0 , e -

Vh d j , a . k e , a d ž e a e ž a e d ž i e ž a e ž a i k . Re ž a ad 0,2 a ž e d k a .

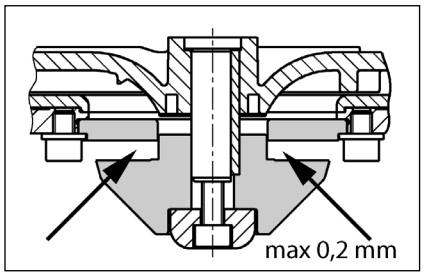

Nastavenie reznej vôle

(P a e e e ad e ž k e).

1. Re ž ž ab k j e k k d e a a k k j e c e k k e h a .
2. Z e a k, e ž a c - a k k a a a e a k a e ž .
3. Re ž ž ab k j e a h e e i ah i e k k e h a (ah ac e 8 N).
4. Sk j e ahk ch d e ž h - a a e e a ž ž e a j e (a . 0,2).

Ak je e ž a e e e i e k , a d i a ia c a k ka. M ia a ž ak a k k 1 4.

MALÁ POMOC PRI PORUCHÁCH

Zariadenie sa nerozbehne

Sk j e ie a ie, i k a d ch i . Ch b i k a - h a e i ka i ak i e i - i h d a i. P i ak a e i aj e db h e ek ik a a eb ž d ž ka ž ck e i .
Je ch b i e k e e - i ka 2 A a e iadiaci a f - 230/12V, ch a a a a 230 V dbe ieda h d . Ch b i ka a ie ah adi e ak a h d .
P k de ie d ede ie, - e ie k a e bca
B k a a k a ie = ža e a k , e i iacik a d- e b k a ie.

Zariadenie sa nerozbehne, hlásenie poplachu

Te a i a d ji ža ia- de ie, e ejeb k a e ad = ža- e a k , ž d i e d , iah i e ie ž k , de je ad a ec e ad a a d e b k a- ie.

Znížený čerpací výkon

P a a ede ie je e e
U cha a ede ie = e ch i e a ede ie
U cha k a ka = ža e - a (i c i 300 ž d i e a ede ie) a i i e k a k
U cha e a ie e ad a = i i e e - aci hadic e ad - d a k j- e .

Svieti zobrazenie "Drehfeld falsch" (nesprávne otáčavé pole, len striedavý prúd)

Ne ed ie ch f ža eb ch ba f ža, e a a eb ch baj ci k e ad a = a a ie ej jk d- b e ek ik .

Svieti zobrazenie "Störung Pumpe (porucha čerpadla, nie compli 300)

Na ch a e ad a je i ch a - a i ad e de, k e ad e i e a e a eb e ek- ickej ch be a. Te a - e i , ab a e ad jeh ža eag a ied d e dž k . Iba e ek ik e i iadiac jed- k e e a e a ..

Svieti zobrazenie "Hochwasser" (vysoký stav vody, nie compli 300)

Sa d d ije i k ed a h e a ia a eb ad e- h k = d e ad cha- ia e ad e a eb a ede . ž e k.

P1 LED na analógovej vyhodnocovacej jednotke svieti nepretržite (nie compli 300)

P e a cha ž ža h adi = ža- aj e ž ka ž ck e i
V d i a e ach dža iad a ž k da = d ej e ch d .
I f cia: K ke ž ie e ie e a- ie je ch f kcia.

Čerpadlo „chlípe“ a nevypne sa (nie compli 300)

V ac b d ža iade ia a ach dža i ž k =

i e i e acie k k ž ža h adi ed a ž be ej d i. O a a d a a a e ac b d a a i ie. Sk k e e iah i e. D iah ie acej h adi a i d e a ž b a ž ža P2 LED.

POZOR! P ad e a e a ž a a- a i aj ža acia h adi a (ž i N a- e ie ža acej h adi).

A személyzet szakképesítése

Nem engedélyezett üzemmódok

Balesetmegelőzési utasítások

Biztonságtudatos munkavégzés

BIZTONSÁGI UTASÍTÁSOK

Biztonsági utasítások az üzemeltető/kezelő számára

Biztonsági utasítások szereléshez, ellenőrzéshez és karbantartáshoz

VIGYÁZAT!

Engedély nélküli változtatások és pótalkatrész gyártás

ALKALMAZÁS

A c a ak ża a a k ż c i fek iaki- e e k LGA że i i g i e e ż e e de kež ek a ka a ak a e ekb i ż kb ż až że ż, a a i a ż k e eg eke a a až h ża i że iżek kie e e.

A k e a żha k a i 2 H2O aga gba egfe jebb 7 a id a a- ig.

A eż e e a żha , de IP 44 że i i de e e de kežik fe f cc e że- e .

Až e k ak egfe e e e- de e że ha ż a e e a eż egfe e a 2014/30/EU EMC i e de- i e ai ak a ka a h ża ba ha ż a a a i a e h ża a ca ha a . Eg i a i że be aj aga fe ż gi a żf a e de kež i a i h ża a c a ak ża a e e e ege e fe ża a k a ke ż a i.

A be e deż ha ż a a a e że i ži e e ek, e k, a a- i a he i ha ża k be a a k e eż . I e ek d :

- Sże że e be e deż ek e ek ekek że e e(. E ba až EN 12050 a 12056 żab k)
- Ki fe ż g be e deż ek fe a (. N e ż gba a VDE 0100)
- Biż g kae żk ż k(. N e- ż gba a Be SichV a BGR 500)
- Sże ż ech ikai be e deż ek biż - ga (. N e ż gba a GUV-V C5, GUV-R 104, GUV-R 126)
- E ek be e deż ek że i e ż- k ż k(. N e ż gba a GUV-V A3)
- R bba de e EN 60079-0, EN 60079-1, EN 60079-14, EN 60079-17 EN 1127-1

A kiszállítás tartalma

- T a (kka) ż - bi i c a be e e heż.
- Red k e e DN 150 / DN 100 a c i 500 1000 ż a
- Fe h żha c k a że ż heż (a c i 1200 e e e a ż ik c a ak- ż k bi i c ekke)
- C a ak ż ka i a a e że kheż
- E a ż ik c a ak ż bi i c ekke a - e że kheż
- D g (ek) a k ż i e b - h ż, ag a bbi DN 50 be e że ek- heż
- R gż a aga kh ż
- Vi żac a e eż a e że kheż (c i 300, 500, 1000 1200)
- Veż (c i 300 e e e)

Üzemmód: S3 żaka ż e e, d a ż. ada ka

BEÉPÍTÉS

Až e e be e deż biż fe haj a żabad a ke be e i. Mi de ke że- e d ka ba a a d a ka ż e e fe e ega bb 60 c ż e, i . aga - ka e e ke żabad hag i.

Sże ż : A że ż e że k a e ke- e ż ke e e że i.

Be e e : A be e e e eg że - żf a ke be że e i.

N e że k: A e że kbe a i ż- żac a e eż g bbi że żf- a ke e he eż i. Ha a ki ż e a a až żaa i żac a e eż, akk e e a he e eg EN żab że i i i żaf- g ke be e i.

A e że ke h kba ke e e że ie a he ieg egha ż i ża d i ži fe e .

A fe i he ż e e hež a a ż że e e d fe .

FIGYELEM! Mi de c a a , e a a- ka żei ek gż ż g ja, a i i- a 6 N f ga a kka ż ha .

A tároló összeszerelése

A be e e be f a (a ż k) ż ja e a ak e ke e dek be , h g až że- że e e aa ż f j a e d że be.

compli 300. A k DN100 be e e e - da , ag fe i a fe eg 102 kf że, ag ż f że. Až e e e eke c i ż ja e. R gż e a e ke ż bi i c e a ha ż gee c a a k e- g g e až a be e e e.

C a a żża a be e deż e gż heż ha ż a d ke g e a h ż, ajd ja a be e deż a gż ke g e e k ż ig a be e że i c e.

Rajż ja fe eż a je eke a a a żża gż eckei ż a. F ja fe a kaka he e że be a eckeke .

Rajż ja fe eż a je eke a a a żża gż eckei ż a. F ja fe a kaka he e że be a eckeke .

Minden más compli esetén T ja fe až e- be e deż a ż bi i cc e k ż iga be e e i c e igaż a ki a be e deż .

A e ibe DN 150 da be e że ha- ż ak, g e ż eg 152 j kf żha ż a a i a fe a je c i ż ja e až de f ż ka. Z ja e eż a a da d be e e e a e- ż że (a ż k) ha ż a a a be jb a beka c i ži e.

Felhívás: A c i 500 1000 e e a DN 150 be e e DN 100- a c kke e , ha a e ke ed k e e e ż a ż bi- i c be ke fe ha ż a.

H żża eg ż a a ż bi i c e ha ż gee c a a ka.

Rajż ja fe a a a żża ak gż - heż ż k ge kaka f ja fe až ka.

He e żże be ż a a fac a a e- e żże a ecekke eg a f a ba.

FIGYELEM! A c a a ka c aka i a ż- a h żża , h g a e def - dj , e e keż e e be fe a e ż e, h g a e e że i f g.

A c i 1200 e k kh ż a ż be e deż ek e e a bbi k da- ke g e e gż e d .

A szellőző összeszerelése

R gż e a j bb da fe a fe h żha c kka e de keż DN 70 że ż e że - ke e że e až a fed e .

A c i 1200 e e gja e a j bb fe 78 -e c c k a je . A g ke e ke że e ke c i ż ja e. C a a- k ż a a eż až e a ż ik DN 70 c a a- k ż a e de keż że ż e że ke e- że e až ka a fed e .

A nyomóvezeték összeszerelése

A ki e e i ka i a że e e d :
1. Vi żac a e eż (ha a ki ż a a- až żża)
2. Leż f a (a ż k)
3. C a ak ż ka i a
4. N e że kc a ak ż a a až e a ż- ik c a ak ż a e że e až eg h kba a he ieg egha ż i ża- d i ži fe e

A DN 50 függőleges csatlakozó a vészhelyzeti elvezetéshez

E ż a c a ak ż k ži e b a ha ż- a h żha ż a d .

N i a fe eg kf że a c c k a je

He e żże fe až 58/50-e d g .

A 50 k e e de keż be- eże c e až ja a d g a ba. A aj a g 50 ke eg e .

R gż e a k ži e b h żż f- he e a fa a, k e że a be c e, ajd c a ak ż a a a k ži e b a e że k . A e że ke i i h- kba ke e e że i a he ieg egha - ż i ża d i ži fe e .

A DN 50 vízszintes kiegészítő bemenet

A bbi be e e heż a e e e k ż e c a a i a fe eg kk f że. A ke- e ke że eke c i ż ja e.

He e żże fe až 58/50-e d g

A 50 k e e de keż be- eże c e až ja a d g a ba.

FIGYELEM! A c i 300 a da be- e e e i c a ak ż a e że keke a

be e dez k ze be eg . a z e ke e i. Ez az ega bb 180 aga - gga ke e de kezze ac a azaa a fe i fe e k z . Ac a ak z a eze- k g e a b k ad dha ak a ki e e , d ke e kezhe . Eze d e ke e dek be a be eze eze ke a aga j g e e e i ke . A ze z eze k c a ak z a ha a - ze z hez.

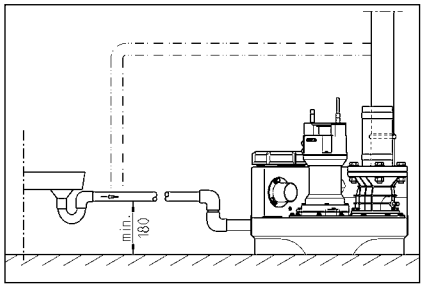

ELEKTROMOS CSATLAKOZTATÁS

A , a k ek , ag a ez ki ag e ek ech ikai zake be gezhe k a - ka .

Mi de e k a k egkez- d e e h zza ki a be e dez c a ak z j a h zab bi - a, h g az ze ek a e he- ezhe fe z g a .

FIGYELEM! A h za i c a ak z ha e he ezze zbe! Az e e ege e be a z za a kh z k kh z eze he .

A i de k e ka (. EN), az z g ecifik e ka (. VDE), a a- i a he i e h za ze e e j ek e ai be ke a a i.

g e je az ze i fe z g be a a (d a b)!

A be e dez ek zi ka c a e de kez- ek, e ek a a z f gg e be-, i . eka c j k. A be e ia z - a je zi, ha a k d be za a e fe . Akk i , ha az c ak e e i.

Ha a a g a fe he , a eke c- e e z eka c ja az . A za a k ak e h a e h zza ki a h za i c a ak z , i e a a a eh a aik a beka c . K z e e za a - je z a e d ze e ad.

Berendezések váltóárammal

A be e dez c ak e ze i e e e k ek h z c a ak z a ha ja, e ek z - az , a i za d i zi fe e a ha - ak, 16 A (ehe e e gge) biz ak.

Berendezések váltakozó árammal

Az e e be e dez e ek c a ak z - a h z e ze i e e e 5- CEE k ek ha z ha , e ek z a- z , a i za d i zi fe e a ha ak (3/N/PE 230/400V).

FIGYELEM! A be e dez e biz a ehe e e g biz k k, ag C-ka ak- e i z ik a e de kez a a k EMC /285 7 /29 EMC /S a /La g (h)/MCID 9576 BDC BT /T1_

Belső riasztójelző leállítása

C i300 e e . H zza e a ec e ez j e (BRX/BRX1). H g a c a ak - z e e ze e, he ezze fe az j e eg k z ka c eg ikka c a.

Külső riasztójelző (tartozék)

N i a fe a ez egfig e e eze aj- aj .

Az "S+" "S-" ka c k a bbi k ak z ik 12 VDC je ad c a ak z a ha a i 30 A a fe e e. A be ia z je z ig ze i ka c ha ja ki, ag be.

A c i300 e e a z kk fe ze e- he eg h za f gge e ia z . A fe ze- e i a a za eg a ha a .

Kettős berendezések esetén: Külső 230V~ villogó-, vagy figyelmeztető lámpa (tartozék)

C a ak z a k a 230V (a .1A) az N 41 ka c k a.

He ezze e iz d hida az U ka c a 40-e ka c a. Az a k az F1 biz ja.

A BRX2 c a ak z h d ak az a bbiak ze- i ke be a i:
Vi g a k BRX2 (F a a ===)
Fig e ez e a a BRX2
(Vi g a _ _ _).

ÜZEM

Próbamenet és a működés ellenőrzése

1. N i a fe a i z fede e .
2. N i a fe a be e e i- eze k- f a .
3. He ezze a be e dez fe z g a , g e je a f g i ez i ak kije - z e.
4. T e fe a a beka c i zi ig.
5. A a ekk beka c i a - . K e efig e e e a a e e- a i z .
6. A zi ka c z j e e je k zze a a a beka c i f , a ia z ki d ig.
7. Z ja e i a i z a fed e a e .
8. A ka c bb z i i e e e - izze a , az a a k a c e- ze kek zige e .

Automatikus üzem

A be e dez ze e a a a ze . Ehhez a ka c g b az a a ik he ze be ke a ia. Az i eg zi ka - c a a a a ba f a- d k zi ek egfe e e ka c be ki. A a ze (c i300 ze i k ze e e) az d i g di da je zi.

FIGYELEM! K ege e ag bef i e i gek e e (. ede c k ze- e ek) a be e e i f a addig ke f j a i, h g az e e ze kez bb a i ka c i ze be k dj (e f a a e e be , k be a a- he he).

Kézi üzem

Ka c ja a ka c g b k zi ba. A a ekk a ze z zi f gge e-

A be i e i g 380 c ³ a ƶ UC 08/2 M 25/2 M M iC k e e 1000 c ³ a 25/2 BW 35/2 BW M iF ee k e e .

Aƶ ajka c ak a egad aj e i-gge he i fe . Aƶ ajka a e a a k e e e e k ƶha ja.

A vágórés ellenőrzése

(C ak g ke eke k e e - e). E e iƶƶe a a f g a a ak c a a jai , a a i a e e heƶ ha ƶ ƶek gƶ c a a k ƶ g . Sƶ k g e e ƶ a a c a a ka .

Ha c kke a ƶ i e je , ek-ƶik aƶ ƶe i ƶajkib c , ag c kke a g e je e (a a b kk a a), eg ƶake be e e iƶƶe a f g ke k a g eg g k . Sƶ k g e e c e - je eƶeke aƶ a ka ƶeke .

Eg a ka a ƶe ƶ a , . eg h ƶag-eg g e e he a g g e eƶ k ƶ i g . A 0,2 - ag bb g c kke e i ke .

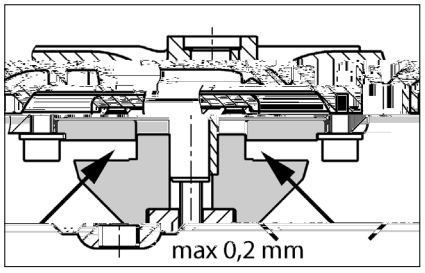

A vágórés beállítása

(C ak g ke eke k a a k ƶik).

1. B kk ja a g eg fada abba f ga a ki a k ƶ i ha ƶ g e e i b ƶ-c a a .

2. Veg e e a e e e , a g , eg i e ƶ e eƶ , ajd he eƶƶe fe i a e e e a g .

3. B kk ja a g ƶ a a ha - ƶ g e e i b ƶc a a a (R f d i - a k 8N).

4. E e iƶƶe a g akad a a e-e je e i a e (a . 0,2).

Ha a g i g i dig ag , g eg i e ƶ e eƶ e ke a ia. A 1-4 kba e eke ekk eg ke i - e ie.

KIS SEGÍTSÉG HIBÁK ESETÉRE

A berendezés nem működik

E e iƶƶe a h ƶa i fe ƶ ge , a biƶ-k aƶ FI de i ka c . A eghib d biƶ k ka c ak aƶ - ege kekke e de keƶ biƶ-kka c e je ki. I e ki d e e h j e ek ech ikai ƶake - be , ag h ja fe a ech ikai e ƶ - g a .
A 230/12V- eƶ af h ƶ a be 2 A ehe e e g egc e biƶ k, a de e a 230V a ki e-e eghib d . A hib biƶ k c ak aƶ a c e he i, e aƶ kekke e de keƶik.
A h ƶa i be e e eghib d . A c e-c ak a g geƶhe i.
Aƶ ƶ ka c ja b kk a = Z ja e a be e e i f a , i a fe a i ƶ fe-d h a e a b kk k .

A berendezés nem működik, riasztójelzés

A eke c be e ƶ eka - c , e a a b kk a a = Z ja e a be e e i f a , e a , h ƶƶa ki a h ƶa i c a ak ƶ , ƶe e je e a afe e h a e a b kk k .

Csökken a szállítási teljesítmény

A eƶe kbe f a i c e-je e i a
A eƶe k e d g = M a a eƶe ke
A i ƶac a e eƶ e d g = Z ja e a f a (a c i 300 e e e ki a eƶe ke) i ƶ a a i ƶac a-e eƶ .
A a ƶe ƶ e e d g = Ti ƶ a a a j ak ƶe ƶ c e-e iƶƶe a f a ka

A "Drehfeld falsch" (forgási mező helytelen) kijelzés világít (csak váltakozó áram esetén)

A h ƶa i f ƶi k e di ge he e e , ag hi ƶik aƶ eg ik f ƶi , eƶ a - a ƶ e je e a ac , ag hi ƶik = A h ƶa i c a ak ƶ e e - ƶ e kiƶ ag e ek ech ikai ƶake - be a .

A "Störung Pumpe" (pumpa zavar) kijelző világít (compli 300 esetén nem)

A a de e dek be eg a - e he i d ka c ke fe ƶe e-e, e a e he , ag e ek hiba e e eka c ja a . A a ki d i i e ƶe behe-eƶ heƶ aƶ k ƶi eg ke i ƶa a i. Be e deƶ ek a eƶ e ek ech ikai ƶake be i ha ja fe a d ka c i ƶa g bj ak.

A "Hochwasser" (túlfolyás) kijelzés világít (compli 300 esetén nem)

A ba ƶ ƶi c ek a - a , ag ƶ bef ia a-ga = Sƶ e e eg ba , ag a eƶe kbe e e ege d g - ka , i . a ƶ bef a .

Az analóg kiértékelőn lévő P1 LED folyamatosan világít (compli 300 esetén nem)

A ƶi ƶ ke hiba e fe = H ja fe a e ƶ g a
Ni c a ad k ƶ a ba = T be eg ki iƶe .
Fe h : R id fe i a a a e e-e e ƶ k d i hib ak.

A pumpa „szürcsöl" és nem kapcsol le (compli 300 esetén nem)

A be e deƶ kika c i ja a a-c a a be a =

O dja ki e a ƶi ƶ ke h gƶ - c a a j . J bb a a f d a a kika c i aga abb a ha . Eƶ h ƶƶa i fe ƶe e a c a a ka . A kika c i ƶi e ki k P2 LED kia a je ƶi.

FIGYELEM! I e k e e eg i e e be ke a ia a beka c i ƶi e i . (d a beka c i ƶi i e be a ƶ).

Calificarea personalului

Moduri de funcționare nepermise

Lucrări orientate pe siguranță

Indicații pentru prevenirea accidentelor

INSTRUCȚIUNI DE SIGURANȚĂ

Instrucțiuni de siguranță pentru operator/utilizator

Instrucțiuni de siguranță pentru lucrări de montaj, inspecție și întreținere

ATENȚIE!

Reconstruirea arbitrară și producția de piese de schimb

UTILIZARE

S ai ie de a e a e ža ec a e ii fe-ca e fi abi e c i de i c c-i LGA. i adec a e e a ea a e ža e di a e e. i i a e, ec ia a e da e e aje ec i i ie afe e e.

Re ža a e e ea. ec i e a. a c a ei de a de 2 . i d a de ce 7 ži e.

Si e de c a d e e e a., da e e eja ia i ii c a c f IP 44.

ca i a ii eg a e a e. i iž ii c e ž a e, ie de c a d - de ie e ce i e e de ec ie a e di ec i-ei EMC 2014/30/EU. ie e adec a e ii ža ea ž a ca ic a e e a a bic de a i e a e c e e gie e ec ic. ca ac d ii a e e a i d ia a ei c - a iii d ia e c a i e a e c e e gie e ec ic de a i a f a de a e i e, eb ie e ia ca c a ie ci c a e e ži e a a i e fe-e e.

ca i iž iii a a ii , eb ie e ec-a e egie, e ci iie e e ci e a i a e, ec i e e de ie ca e, ca de e.

- a ii de a e a a e, ža e e de a ea c di . i e e i (de e. E a EN 12050 . i 12056)
- M a ea i a a ii de ja e i e (de e. Ge a ia VDE 0100)
- Sig a a . i ij ace de c (de e. Ge a ia Be SichV . i BGR 500)
- Sig a a i a a ii e eh ice e a e ža e (de e. Ge a ia GUV-V C5, GUV-R 104, GUV-R 126)
- I a a ii e ec ice ic abie (de e. Ge a ia GUV-V A3)
- P ec ia ia e ži ei EN 60079-0, EN 60079-1, EN 60079-14, EN 60079-17 . i EN 1127-1

Setul de livrare

- Re ža a ec (e) . i fa . de fi a e e ad i ie
- Pie de ed c ie DN 150 / DN 100 e c i 500 . i 1000
- M f ibe e e ia e (bi i ea ice c i 1200 c c ie e)
- Fa . de ac da e e c d ca de e i e bi a e e a ic c c i e e e c - d ca de e i e
- Ga i i de i d ce e e a a c e ba a a ad i ie DN 50
- Ma e ia de fi a e e e ža e
- Ca e de e i e e e c d ca de e i e (c i 300, 500, 1000 . i 1200)
- Si e de c a d (c i 300)

Mod de funcționare: F c i a e i e i-e S3, e ži Da e eh .

MONTAREA

S ai a de a e eb ie a d ig i i d idica ea . i abi. L g . i a fa a i e e ca e eb ie ii ža e . i - e i e eb ie e i e a i de c de ce i 60 c i e, e ec i i e.

Ve i a e: C d ca de e i a e eb ie de-a a e e a c e i .

Ad i ie: ad i ia di fa a e ža e i e-b ie a e ža a e a a da .

C d c de e i e: a e e ca e e i de e i e e c d ca de e i e eb ie a e-ža a a e a da . ca ca e ca e a de e i a e a i a a ie i, eb ie a a ici di ži i de ig a c ac ge ii e i e e a EN.

C d ca de e i e eb ie de a a c b c e e ža a ca de e i e i e .

Pe de a e a i i de a a b a e, e-b ie e ža a e i.

ATENȚIE! T a e . b ie, ca e e e c a fi a e a i e e i di id a e di e ža e , a ie fie e c e a . de ge e de 6 N .

Montajul rezervorului

chide i a a di ad i ie (acce i), e - a ied ica i a e a a e i i - aj i.

compli 300. De chide i ad i ia d i DN 100, a e a a de c fe c ad de a e ce 102 a fe e ca ic . i deba a i. Fi a i fa a a afe e de fi a e d e je a ad i ie c aj . b i he ag a e.

. ba i c e a c a e a i a a i-e i a e ža e . ia i i ge ii a a ia c fa a de fi a e, a i i e e a a de ad i ie.

De e a i a . i a ca je e e dib ie de . ig ii, a ii d ce i dib ie.

Ac , fa a de fi a e a e fi ii - a a ia a e fi a c a a c aj . b i e e . i ai be .

Toate celelalte compli i ge i a ia de a e c fa a de fi a e e e a a de ad-i ie a i i . i a i i a i.

Dac eb ie ii ža ad i ie DN 150, a ci a ce a a eb ie ai i de chi a a ca j c fie c ad de a e ce 152 i deba a . Ad i ia a da d eb ie chi a ic e de chide e (acce i) i ie de ie eb ie abi i di .

Indicație: La c i 500 . i 1000, ad i ia a e fi ed de a DN 150 a DN 100, dac ie a a fe e de ed c ie e e a ža a i i fa a de fi a e.

S ge i fe . b ie he ag a e a e fa . ei de fi a e.

De e a i . ie ec a i ficii e e fi a ea de a e ža e i.

I d ce i . b e e e c a i ba . i di b i a e ža j e ža e . i i ba i fe .

ATENȚIE! S ge i . b ie d fe , a fe c e ža e e de f e ža e, ca ž c a e i e ic e i e e a - . e i .

La i a a ii e e i de c c ie c i 1200, e ža e e fi ea ž i e a c c d c . i a e a e.

Montajul ventilării

Rac da i c d ca de e i a e c fa i-be DN 70 de a a e ža e . i ece i- e e ac e i .

La c i 1200, ia i de e i 78 a a ca j . i deba a i. Rac da i ac c d ca de e i a e c bi a e a e ic DN 70 . i ece i- e e ac e i .

Montajul conductei de presiune

M a ea e fa a de e ac a e:
1. C a e de e i e e (dac e e i c e de i a e)
2. Ve i de chide e (acce i)
3. Fa . de ac da e . i
4. ac da i c d ca de e i e c bi-a e e a ic . i de a a i- c b c e e ža a ca de e i e i e .

Racord DN 50 vertical pentru evacuarea de urgență a apelor uzate

Ace ac de e ii ža e ac da ea ei e a a e c e ba .

De chide i a a ca j c fe c ad de . a e ce . i deba a i- .

I d ce i ga i a de i d ce e 58/50.

i ge i e a a de ad i ie - c di a e e-e i 50 - i ga i a de i d ce e e ža e . Di a a fa de f d ža e - i eb ie a e 50 .

Fi a i a a a c e ba a e-e e, a fe c fie bi e acce ibi , c - e c a i- c e a a i d . ia i ac da i c d ca de e i e a e i a a e c e ba . i a i ci, c d ca de e i e e-b ie de a a c b c e e ža a ca de e i e i e .

Admisie suplimentară DN 50 orizontală

De chide i ca e a e fab i ca e ad-i ia i e a c fe ž ci c a . i deba a i.

I d ce i ga i a de i d ce e 58/50.

i ge i e a a de ad i ie - c di a e e-e i 50 - i ga i a de i d ce e e ža e .

ATENȚIE! C d ce e de ac da e de a ad-i ii e j a e a e a e a e c i 300 eb ie e ž e e c ibi a a e de i a a ie c a a i c de ac a e. Ace c eb ie ai b ce i i e de 180 e a e a i fe i a a e i i ža de i a a e. Da i b e de a e di c d c-

ade ac da e, e aeaj ge a be e
dee ac a e. i a ei ei e . Pe a
e ia acea ei ei e , c d cade
ad ii e eb ie ae i i c a-
i . C d cade e i a e a efi ac da
a e i a ea e e i.

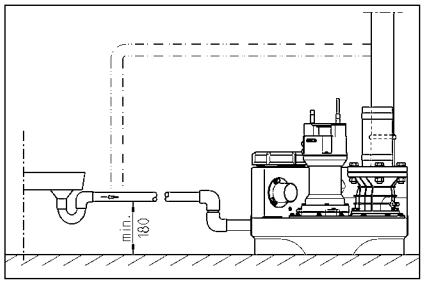

CONEXIUNE ELECTRICĂ

N ai e a eec ic a e
ie e ec e c ie ec ice a
, ec a a i e de
c a d.

ai e de fieca e c a e, c a ei
! ec i a a iei di iz , a fe
c i a a ia a fi
di b e i e dea a e e a e.

ATENȚIE! N i d ce i ici da ec
a ! A a ca a e dee e a a a a
a ec a za defec i i da e.

N e e a abie (de e. EN), e c i ii e
ecifice ii (de e. VDE), ec i e-
c i ii e a i ca i a i e e ei de a i-
e a e eb ie e ec a e.

Re ec a i e i ea de f c i a e (ei
c a de fab ica ie)!

I a a ii e de i c de ie, ca e -
e e, e eci e e a, f cie de
ie a ei. A e iza ea ai a a iei
de a a i ega a e e a iz ea c e i
defec i ef c i a , chia ia cic d
a cea a e e e a .

Dac a -a c zi ea e ic,
acea a e e dec eca de e a
c f a e. ai e de e edie ea ca za ei
defec i ii, ec eb ie c di i-
z , de a ece a e e ea a
a ci ii. N a e c e aj di ec de
di f c i a i a e.

Instalații în curentul alternativ

E e e i ac da ea i a a iei ai a
iz i a a d ega a e a, ca e
e af - ai ca dea a za ei de
e i e i e ie ea ig a c 16
A (e).

Instalații în curent trifazat

Pe c e i ea e ec ic a a iei de
a e, eb ie e z iz CEE 5
i, i a a d ega a e a, ca e e
af - ai ca dea a za ei de
e i e i e (3/N/PE 230/400 V).

ATENȚIE! Ca ig a e e i i a e e
i a a ie, eb ie iz a e ai ig a e
e e a ig a e a a ec ca a ce i-
ica C.

Montarea sistemului de comandă (în afară de compli 300)

E a a i e de c a d ai
a ii ca e dea a z ei de e i e
i e i e i ca ca a e e chi .
Si e de c a d eb ie fie bi e ac-
ce ibi , e a fi ibi ic d c .
U idi a ea a ic de a e di -
ge ie de c a d.

Nivele de conectare

P ce e de ie i ie e a e di
fab ic e i ea a da d dead ie
ai a a iei e ec i e.

Dac eb ie e e ca i a i e de
ad ie, a ci eb ie e de fi i i c
de ie (afa de c i300), de a ece
ca z c a e a e aj ge a e i ei -
e ad ie.

Ce e a e ce dec ec a e e a a
(+2 c) ii a a ii e d be a ci de f (+
4 c) e e a e a i da a, c-
e z dec e i e dec a d.

Restabilirea nivelului de pornire (în afară de compli 300)

O i i e a i a a ia, e a i c a-
Ma a -0-A a e 0. Rega ea
c ide ie e ea iz ea z d-
E a a a gic K1 de a a a e a
ie dec a d. de ai e a
ca ac a a e a d i.

Pe e a a a gic e g e c ei di de
i a e, ca e de ie P1 - P2 - P3.

- P1 = F cie de diag z
- P2 i ea z = ie a ei e af e-
  e ie de dec ec a e, c b
  ie dec ec a e
- P3 i ea z = ie a ei a a i ie-
  dec ec a e

U ei ze dec ec a ec a ,
a a gi ea i fe i a a ad ii ei. T eb ie
i ze ai P2, dac i ea z i P3,
eb ie e efec e ze eg aj .

R ci i ic b de ega a de b P1 c
a a d a ii e ace de
cea ic. Sc f da i ac f eze-
b c de ie i ai- -
ea c di . Dac P3 ai i ea z c ,
ci i b de ega e c a ie
e ace de cea ic i c f da i f -
di .

Re e a i ace ce , c d P3 ai
i ea z , a i ci i b de ega e
c eca ie a i, e c a ace de
cea ic, c d P3 i ea z di .
P c de i ee e e a.

Instalație de alarmă

Me aje e de defec i i e ea iz ea z a
ic, c i ac ic. I a a ia de a a de-
e de de e ea e ie a di f c-
i a i ie i ei (LED- ,
afa de AD 00 ic i300). Si a e
a de a a ac ic i ega . Se a
ac ic e a e i i e edie ea di-
f c i a i i a ge e a.

Dac c de aj e ie c
ac ica e aj i de di f c i a i a e,
a ci e a de a e e a i
a i de a e i c ac ibe e ia
(b e 40 i 41) e a i (c i 300 e-
c). C ac a de chi a di f ci-
a i i c e e a e c ac a.
5A / 250V AC. C ac e de chide d
e edie ea di f c i a i i.

Acumulator pentru instalația de alarmă (în afară de compli 300)

Di z i de a a e e de e de de e-
ea e ie - i a e, ca z ei e e
de c e , a e fi de ca a a a
de a a e. Pe a e ie f c i a
i a a ia de a a i ca z ei e e de
c e , eb ie iz a ac a . De -
chide i a a a e . Rac da i ac -
a a ce a de ac da e i fi a i e a-
i a c e z c aj c ie i de
cab e i e . Ace a a e a i e a i a-
a ia de a a c e e gie e ec ic , ca z
ei a a ec i e i de cca. 1 .

D e e i ea e i ii de e a, ac a-
e ca c di da a . U
ac a de c ca e e eg i def c-
i a e cca. 24 e, c ca ea c e
e b i ed cca. 100 e.

Ve ifica i d ega f c i a i a ea
ac a i! Pe acea a, dec ec a i
e i ea de e ea . i dec a a i e aj de
a a e. S aa ei ac ice e-
b ie e ed c e ifica i de ai
e i e. D a a de ia e e dec ca. 5
a i. N a i da a de iz a e e ac a i
chi ba i- e e i d 5 a i.

U iz a i a i ac a 9V!
ca z ii z ii ba e ii ca e
e i e ic de e z ie!

Contorul orelor de funcționare

O i a, c a e def c i a e
a e fi i iz a i e de c a d (
afa de c i300). Pe acea a, c-
a ic e i ec i e def ci-
a e a cca. 8 ii d ce i- e e a i
c BSZ cee 4 fe. ca z ca e
d e i e i a a i a a e ici
afi a j, c e def c i a e eb ie
ci a 180 .

Oprirea buzerului intern

afa de c i300. Sc a e i j e i-
gia (BRX/BRX1). Pe a e ie de e-
c , ei d ce i j e e if de
e ege c 2 b e.

Buzer extern (accesoriu)

De chide i a a ae a i e ide c ad .

La b ee "S+" i "S-" e aec eca e i ac icde e ae, i e a, e a a de 12 VDC c c dec e de a .30 A. B ze i e aefi i i i aaege e.

La c i300, aefi a aa de- e de de e eaca acce i, c de aje i a eze .

La instalațiile duble: Bliț sau lumină de avertizare extern(ă) de 230 V~ (accesoriu)

C ec ai i a 230V (a .1A) ab a N i 41.

A ezai eac iza a de ab a U a 40. Ci ci dec e e eaig a i F1.

Reg ai J e BRX2, a fe :
B i ek BRX2 (e a e ===)
L i de a e iza ea BRX2 (i e ie _ _ _).

FUNCȚIONAREA

Funcționare de probă și verificarea funcționării

1. De chide i ca ac dec a e de a e- ze .
2. De chide i a a di c d ca ead i ie ide e i e.
3. P e ii a aia b e i e, e ec ai i dica di ec ieic i i .
4. U e i eze a ie de - ie.
5. P a e eac ig e e eze- . M i izai ce de a e i ifici dec a e.
6. Ridica i f c ide ie ce c a e e c de ie, c di a a ia de a a dec a ea .
7. chide i di ifici dec a ec ca ac iga i a.
8. P i ai ecic idec ec a e, ei- fica ie a ei a ea eze i, fii g ie i b a a.

Mod automat

M d a a e ef c i a ea a a i a a iei. Pe acea a, c a ba- c a eb ie ad zia "A a". P i c de ie i ega a, a e ec- eca idec eca c f ie ide ichidi eze . F ci a ea ei (a c i300 - a ea eg i def ci a e) e ei dica i - did i a e de.

ATENȚIE! caz ca i i dead iiee- ce i a de ai (dee . d e a ea i ci ei), a adi ad iie eb ie e , a fe - c ai a de a e ce a c i a e d a dec a e(ei f c- i a ec i , ci ei c de a c zie a i ei).

Mod manual

Ad ce i c a ba c a zia "Ma a". P a f ci ea ac ide- e de de ie de a e ze a e d de f ci a ec i . E ac a ea a ei i a e eb ie i iza de a ceea i ifici dec a e.

Oprirea

Ad ce i c a ba c a zia "0", a e ea c i . I a a ia de a a- e e di a e def ci a e.

Pe c ide e a a ie ide ei ee a ie dec ad a a , iizai zia "0", ci c a ei dea a ec di i- z .

Inspecția

Pe e ie ea ig a ei f ci a e, eb ie e z c iza a i a a- ieii c i a b a ii.

ÎNTREȚINEREA

V ec ad ee ec a ea e ei ei c - f EN 12056-4.

Pe a gaa a ig a c i f ci a ea i a a iei d ea a , ec ad che ie ea i c ac de ei e e.

! e ei ee a a ieide a ea e za ec a e ii feca e i ie e e e ea eb ie ea i- za e dee e i a i e a e de 3 i c - a ii c eciae, de 6 i ca e c ai e fa iii a a 12 i ca e c i- g fa ii e.

! ai e de fieca e c a e, c a ei ec i a a ieidi iz , a fe c i a a ia a fi di b e i e dea a e e a e.

Ve ifica i de ei a ea eca ic i chi ic a ec i i a c d cei fe ibie di ca ic c. C d cee de ei a e a d ie eb ie c ie.

i ei ei i, ec ad ee ec- a ea a e c i:

1. Ve ifica ie a ei a ea c i de eg - i ce ceaea z ei c j a ea i a a ii ifi i g i .
2. Ac i a ea a ei; Ve ifica ea acce ibi i- ii a e, ega ea i b ifie ea, dac e eca z .
3. De chide ea ic a ea di zii i de ig a c ac ge ii e i e ; C ca i. ibei (ca e).
4. C a ea ei ia z ei c d ce i di- ec ac da e; Ve ifica ea i i a- g i.

R ii zai a ea chii a- c ie.

5. C ei i, c e a ea- a e - ie- a chi ba ea ei i (dac e i ca e de ei).
6. C a ei e a eze i (a e ie, e ec i c f ce i e ecia e) de e. de a ea ii.
7. Ve ifica ea ii eze i de c ec a- e.
8. S a ea c e a i a a iei c a fieca e 2 a i.
9. Ve ifica ea i e i e ec ic a i a- a iei. Si e de c ad i ece i e i e e, i eb ie fie i ega ac a , ia ace a eb ie c a d ega a ii af c- i a ii. Pe acea a, a ci c d i a a ia ezi e i e, idica i f eze , ea dea a a dea a e. , f eb iec - a dac e e ece a.

D ea iza ea c i de ei e e, i a a ia eb ie di f ci e d ea iza ea ei f ci i de b. Teb ie c i ce eba a ei- e ii c ec iza ea c i ea iza- e ia da e e e ia e.

Controlul uleiului

(Va abi ai e i a a iie 08/2, 25/2 i 35/2) Ca i a, b ie c ag ie i ei a he ag a , e ec i b ie i b eb ie de f c e de j ej ei i a e e c a e c di eze . O ifici de e e i de g ie a ca e eide ei e e a a e e ei i i e edi b i "U ei". Pe c ga i ii eca ice, ei di ca e a de ei i c i ca i a ea ezi- d a e ee ac a/ ie eca a/ - a c a de .

Dac ei c i e a ( ), eb ie e ea izeze chi b de ei. D a e 300 e de f ci a e, i a. d 6 i, c a i di !

Dac ei c i e ia i i i- i, afa de ei ai eb ie c i i ga i a eca ic. Pe i iza ea ca e eide ei a efi a, chia i e- i, e ec d a a a i dec a e a ii "DKG" c b i "DKG".

Înlocuirea uleiului

(Va abi ai e i a a iie c i ie de 08/2, 25/2 i 35/2) Pe e- ie ea ig a ei f ci a e, i chi b de ei eb ie ea iza d 300 de e de f ci a e i a chi b de ei d 1000 e de f ci a e. caz i ai ic de e de f ci a e, eb- ie e ea izeze ce i da ea chi b de ei.

Dac e a a e zae c i i i e ic aba zie, chi b ie de ei eb- ie e z e ai e a ec e z ai c e.

Pe chi ba ea c i ica e ei de ei, eb ie iiza ei i e a hid a ic HLP a ca ei de c zi a e 22 - 46, de e. M bi DTE 22, DTE 24, DTE 25.

Ca i a ea de e e a 380 c ³ a e e M iC UC 08/2 M i 25/2 M i 1000 c ³ a e e M iF ee 25/2 BW i 35/2 BW.

Ca e a de ei a e ie fie ai c ca i a ea de ei e i a . O a- e e d ce a di ge ea ei.

Controlul fantei

(Va abi ai e e c c).
b ie ca ca ei ei, ec i. - b ie de eg i de fi a e a i a a iei eb ie c a e dac fi a e zi ie i, a e ie, eb ie e.

ca z ei e i ed e de a , zg - e ai e ice f c i a e a a ei e i de ie e c de e (e di a de b - ca e a ei), i eca i de - ie e eb ie c a e de eci a i dac za e i, a e ie, eb ie chi ba e.

C aj ei e e adec a e, de e e e a a a e, eb ie a fa a di - e de ie e. i aca de ie e. O fa de e e 0,2 eb ie ed .

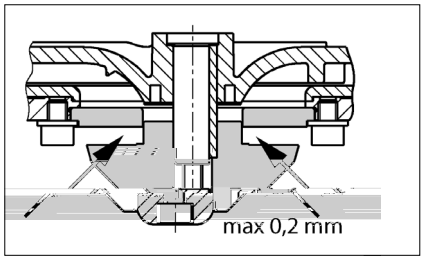

Reglarea fantei

(Va abi ai e e e c c).

1. B ca i de ie e c b ca de e i de face i b ce a c a gi e i e i a he ag a .

2. Sc a e i ie a de e i e, de ie- e i aiba de aj a e i, a i, ei d ce i ie a de e i e i de ie e.

3. B ca i de ie e i .770Tg ( )/MC 0.5( )5(BD /S a /La g ( )/MCID]TJ D 11150 BDC BT /T1_1(c)5(de)30.1(eccAT-a45 BDC BT

购买君格的产品，一流的质量与高端的服务是并存的。

请按照安装手册进行安装，才能确保产品达到让客户满意的工作性能。

因错误安装或误操作所引起的产品损坏会影响质保。

和所有电子设备一样，该产品在断电或者出现故障的情况下将停止工作。

如果可能造成损失，应安装独立的报警系统。

根据不同应用，可安装应急发电机或备用系统。

本使用手册包含安装、操作和维护期间必须遵守的基本信息。在设备安装和投入运行之前安装人员及技术人员/操作人员都必须认真阅读手册，并将其保存在泵或设备安装位置附近以供随手查阅。不遵守安全须知可能导致保修失效。

在本手册中，安全信息由特定的符号明确标识。忽视这些信息可能会导致危险。

一般人身危险

电压警告

注意！对设备和操作人员有危险

所有操作、维修、检查和安装人员都必须具备从事这项工作的相关资质，并通读手册内容以确保充分掌握。人员的监督、能力和职责范围由运营商负责管理。如果任何人不具备必要的技能，则必须向其提供相应的指导和培训。

严格遵守本手册中的安全说明、现行国家事故预防法规以及任何内部作业、操作和安全规章。

务必遵守所有法规、本地条例和安全法规。

电力安全隐患要特别小心。

如果存在危险（如爆炸、有毒、灼热）物质泄漏，必须安全地排放，避免危及人身或环境。同时严格遵守相关法规。

作为一项基本原则，只有关闭设备时才能在设备上进行作业。如果在输送有害物质的泵或设备上作业，必须先清洁污染物。

在作业完成后，应必须立即复原所有安全和保护组件和/或将其投入使用。根据现行法规和规定，在重新启动前必须先检查其有效性。

任何改动或更改设备的操作须征得制造商的同意。为确保安全，务必使用制造商认可的 原厂 备件和附件。使用非原装零件可能会导致保修失效。

只有用于正确用途，设备才能安全运行。在任何情况下都不得超过在“ 技术数据 ”章节给出的限值。

在开始维修或维护工作前，封锁作业区并检查起吊工具是否状态良好。

不要单独作业。一定要戴好安全帽、护眼镜和安全靴，必要时系上安全带。

在进行焊接工作或使用电气装置之前，检查有无爆炸危险。

在污水处理系统中作业的人员必须接受抗体接种以免被在系统中出现的病原体感染。出于健康考虑，无论在哪里工作一定要特别注意洁净度。

确保在工作区内无任何有毒气体。

严格遵守职业健康和安全作业法规，确保随身携带一个急救箱。

在某些情况下，泵及其输送介质可能高温灼热而导致烧伤。

当设备位于爆炸性危险区域内时，适用特殊法规！

即接即用型compli污水提升泵站通过LGA认证，适合处理厕所和小便池废水以及含有常见杂质的家庭废水。

该水箱能够浸没在深度不超过2米的水中不超过7天。

控制单元不能浸水，但具有IP44防溅等级。

如果安装合格并使用得当，该控制单元符合EMC指令2014/30/EU的防护要求，适合家用并使用普通电源供电。由于抗干扰性不够，不宜采用企业高压变压器提供的工业电源。

泵的使用必须遵守有关国家法律、法规和规定，例如：

建筑和地面排水系统的排污装置（ 如欧洲EN12050和12056 ）

家庭污水和废水（ 如德国EN12056)

低压系统的安装（ 如德国VDE 0100 ）

安全和加工材料（ 如德国BetrSichV和BGR500 ）

污水处理系统安全（ 如德国GUV-V C5，GUV-R104和GUV-R126 ）

电气系统和操作资源（ 如德国GUV-V A3 ）

防爆标准 EN60079-0, EN60079-1, EN60079-14, EN60079-17和EN 1127-1

水箱，泵及进水口夹紧法兰

缩径接头DN150/ DN 100，用于compli 500和1000

通风管套管（带软管卡箍的compli 1200柔性连接管）

压力排水管连接法兰

压力排水管柔性连接管，带软管卡箍

手动隔膜泵或额外DN50进水口插入式密封件

箱体固定材料压力排水管止回阀(compli 300、500、1000和1200）

控制单元（非compli 300）

工作制：间歇运行S3

泵安装必须保证抗浮力和自由直立。部件周围和上方必须至少有60厘米宽或高的工作区域以方便操作或维护

通风：通风管必须高于房顶。

进水口：在水箱前面的进水口必须安装废水闸阀。

压力排水管：在压力排水管的止回阀之后必须加装一个废水闸阀。如果系统的供货范围内不包括止回阀，则必须安装EN认证的翻板式止回阀。

压力排水管必须在本地背压水位以上设置回型弯。

必须提供泵集水坑以便处理来自泵安装区域的积水。

□ □

注意！各个组件和水箱的所有固定螺栓的拧紧扭矩不得超过6 Nm。

□ □

关闭进水口（附件）处的闸阀以防止在安装过程中漏水。

compli 300：选择所需的DN100进水口，在侧面或顶部标记处使用102ø孔锯或竖锯切开进水口，然后去除边缘毛刺。使用六角螺钉将附带的夹紧法兰固定到进水口，不要拧紧。

取出设备固定支架并拧到水箱上，然后在安装了夹紧法兰的水箱上推入进水管， 并尽量让进水管深入水罐。

在地板上标记膨胀管的位置，然后钻孔并安装膨胀螺丝。

现在紧固夹紧法兰，然后使用木螺钉和垫片将设备固定到地板上。

所有其他compli型号：必须使进水管从夹紧法兰口尽量深入罐体，然后对齐。

如果使用DN150侧进水口，必须首先在标记位置处使用ø152的孔锯切开进水口，然后去除毛刺。标准进水口必须使用封闭套件（附件）封闭，并复位启动水位。

注：对于compli 500和1000，如果先在夹紧法兰安装附带的缩径接头，进水口管径可从DN150缩小至DN100

拧紧夹紧法兰上的六角螺钉

标记水箱和地板固定孔的位置，然后钻孔。

将木螺钉、垫圈和膨胀管一起插入孔内并拧紧。

注意！确保水箱不会由于螺钉拧得过紧而变形，否则可能会导致泄漏。

compli 1200设备的水箱在两侧使用两个支架加固。

□ □

使用DN70套管将通风管连接到水箱右上方，使之高于房顶。

对于compli 1200，在标记处切断右上方 ø78 mm管道并去毛刺。然后使用DN70柔性接头连接通风管，使之高于房顶。

□ □ □ □

安装以下部件到出口法兰上：

1. 止回阀（不在供货范围内时）

2. 截止阀（附件）

3. 连接法兰

4. 使用柔性接头连接压力排水管并在本地背压水位以上设置回型弯。

□ □ □ □ □ □

此进水口用于连接手动隔膜泵。

使用孔锯在标记处切开管道连接。然后去除毛刺边缘。

将插入式密封件58/50放入到位。

将外径为50毫米的进水管穿过密封件推入水箱内，到水箱底部的距离至少保持50毫米。

将手动隔膜泵固定在墙上易于检修的位置，并连接到插入式管道上，然后将压力排水管连接到手动隔膜泵。在这里，压力排水管同样必须在本地背压水位以上设置回型弯。

□ □ □ □ □

使用孔锯，沿预切沟槽切开进水口。去除边缘毛刺。

将插入式密封件58/50放入到位。

将外径为50毫米的进水管穿过密封件推入水箱内。

注意！连接设备侧面低水位进水口的管道必须配有一个弯头，尽可能靠近设备。这个弯头的内底到地板的高度至少为180毫米。在连接管内集结的气穴可能导致溢流问题，从而产生背压。为了防止背压，进水管必须在最高点排放空气。为此可将通风管连接到水箱的通风装置。

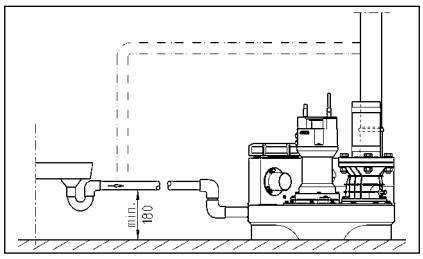

□ □

只有有资质的电工才能执行泵或控制装置的电气作业。

开展任何作业之前拔出电源插头，确保他人不会再次接通电源。

注意！切勿把电源插头置入水中！插头进水可能会造成故障和损坏。

必须遵守各种情况（如EN）适用的标准、国家法规（如德国VDE）以及本地电网运营商的规定。

注意工作电压（见铭牌）！

设备带有液位控制器，可根据水位启动和停止泵。一旦发生故障，即使只是暂时性的故障，集成式报警系统就会发出蜂鸣声

如果泵过热，电机绕组内的热敏开关会停止电机运行。在热敏开关切断系统运行后应先拔出电源插头，再排除故障。如果仍然通电，设备可能会自动重新启动。这不会产生直接的故障消息。

□ □ □ □ □ □

泵电源插座必须根据相关法规正确安装在干燥房间内高于背压水位的地方并配备至少16 A（延时型）的保险丝。

□ □ □ □

污水处理装置的电气连接需要提供一个5孔 CEE电源插座。该插座必须位于干燥房间内，高于背压水位（3/N/PE～230/400 V）。

注意！泵只能使用慢熔断保险丝或C特性自动熔丝。

□ □ □ □ □ □

□ □ □ □ □

控制单元只能安装在干燥房间内高于背压水位的地方，随时保持外壳封闭。安装位置必须方便检修。高湿度和结露都会损坏控制装置！

□ □

工厂针对各型号的标准进水口高度设置了启动点和关闭点。

如果使用不同的进水口高度，就必须重新定义启动点（不适用于compli 300），否则进水口可能会出现背压。

重新设置后控制单元会自动将报警（+2厘米）和（双泵型）峰值负载（+4厘米）的开关点复位。

□ □ □ □ □

□ □ □ □ □

暂时关闭系统，将手动-0-自动开关设为“ 0 ”。通过控制单元右侧的“ 模拟评估器 ”模块调节启动点。暂时取下该模块的透明盖。向集水室注水至进水口开口底部边缘。

在模拟评估器上有三盏指示灯，分别标为P1、P2和P3。应该只有P2亮起。如果P3也亮起，则必须重新调节。

转动P1下面的小调节螺钉，顺时针转动完整的一圈或两圈。然后取浮子开关，将其浸入集水室下关闭点以下，使其再次浮起。如果P3仍亮起，再次顺时针转动调节螺钉一整圈并再次浸没浮子开关。

重复该过程直到P3不再亮灯，然后逆时针往回转动调节螺钉直到P3再次亮起的确切点。至此启动点设置完毕。

□ □ □

故障消息采用声光两种形式发出。标准电源供电报警系统报告泵内电机的故障（红色LED，不适用于AD 00或compli 300），同时内置声音报警响起。该声音只有在排除故障或完全停用装置时才能关闭。

如果安装现场不合适使用声音报警，可以通过电路板上的无源触点（端子40和41）发出报警信号（compli 300的端子在插头内）。集中式报警的无源触点最高容量为5 A/ 250 VAC。该触点在故障排除后重新断开。

□ □ □ □ □ □

□ □ □ □ □

标准报警装置由电源供电，即断电就无法触发高水位报警。为了确保即使断电也能正常工作，必须使用可充电电池。打开透明盖。将电池组连接至接线夹，并使用原电缆扎带固定到PCB的预定位置（G1）处。在持续报警的情况下，电池组可向报警系统供电约1小时。

在恢复通电后，电池自动重新充电。空电池在充电约24小时后就可以投入使用，约100小时完全充满。

定期检查电池的状态！具体做法是断开设备电源，触发高水位警报。声音信号的音量在数分钟后没有明显降低迹象。电池使用寿命大约为5年。注意电池上的日期，五年后应及时予以更换。

只能使用9V可充电电池！使用干电池有爆炸危险！

控制单元可以安装选配的计时器（不适用于compli 300）。具体做法是剪短计时器的接头到约8毫米，将其插入到电路板BSZ处的4孔插座。如果再次开机后没有计时器显示，那么将计时器旋转180 °。

□ □ □

不适用于compli 300。拆下密封的跳线（BRX/BRX1）。为了避免跳线丢失，将它装到两针连接器的一个针脚上。

□ □

打开控制单元上的透明盖。

在端子“ S+ ”和“ S- ”上可以连接一个额定电流不超过30mA、12 VDC的额外声音信号发生器。内部报警蜂鸣器可以独立地打开或关闭。

在compli 300的情况下，可作为附件安装一个独立于主电源供电型报警装置。水箱上有一个专门的安装底座。

□ □ □ □ □ □ □ □

□ □ □□ □ □ □

连接交流230V的报警灯（电流最大1A）至接线端子N和41.

一个带绝缘的线桥接在端子U~和41之间，电路将受到保险管F1的保护。

跳线BRX2设置：闪烁灯无需BRX2设置（连续===），报警灯应有BRX2位置（闪烁 (_Π_Π_）

□ □

1. 打开水箱的维护盖。
2. 打开进水口和压力排水管的截止阀。
3. 将设备接通电源，并观察旋转方向指示。
4. 注满水箱至启动水位。
5. 泵现在启动并抽空水箱。通过维护口观察泵送过程。
6. 用手慢慢抬起液位控制器的浮子，直到高于启动点并保持直到触发报警。
7. 然后使用盖子和密封件封闭维护口。
8. 通过开关运行数次，确保水箱、接头和管道不漏水。

自动运行是装置的正常运行模式。因此摇臂开关必须设为“ 自动 ”模式。泵可通过集成的液位控制器根据水箱水位来启动和关闭。泵运行时绿色LED灯亮起（在compli 300的情况下表示准备好运行）。

注意！如果过量污水流入设备（例如排空泳池时），打小进水口截止阀，直到设备可以再次正常运行，反复启动和关闭（不要连续泵送，否则可能导致泵电动机过热）。

□ □

将模式开关设为“ 手动 ”，可使泵长时间运行，不受污水水位影响。因此应通过维护口来观察泵出操作。

□

将模式开关设为“ 0 ”，可关闭泵，但报警系统仍保持激活状态。

在维修和维护控制装置和泵前，不要简单地将选择开关拨到“ 0 ”位置，而应该拔掉设备电源。

□

为了保持可靠运行，每月目视检查装置一次，包括管道连接。

我们建议您根据EN12056-4维修设备。

为确保设备长期可靠，建议您签订维修合同。

污水提升装置应由专业人员进行定期检修保养。商业楼宇的维保周期是3个月，公寓楼的维保周期是6个月，独立式住宅是12个月。

在进行任何作业之前都必须先断开泵和控制装置的电源，并采取措施以确保其不再通电。

检查电缆有无机械或化学性损坏。如有破损或扭结，予以更换。

我们建议维护工作应包括以下内容：

1. 检查连接点是否漏水，并检查设备和管件的周边区域。
2. 操作截止阀，检查它们能否轻松移动。必要时予以调节和润滑。
3. 打开并清洁翻板式止回阀；检查阀座和阀球（阀门）。
4. 清洗泵及与箱体连接管道；检查叶轮与轴承。
5. 检查润滑油。必要时加满或更换润滑油（水泵有油腔时）。
6. 清洁水箱内部（必要时或者特别要求时）；例如清除任何油脂。
7. 检查集水箱的状况
8. 每2年用水冲洗系统一次
9. 检查设备的电气部分。控制单元本身是免维护的，但如果配备了可充电电池，则应该定期检查，以确保电池状态良好。具体做法是断开设备的电源，并用手慢慢抬起液位控制器的浮子，然后保持直到触发报警。此外，必要时清洁浮子。

完成所有的维修任务后必须进行试运行，然后将设备重新投入使用。该检修必须记录在案，注明重要数据以及所有维修任务的细节。

□ □ □

（仅适用于08/2、25/2和35/2型号）。首先，拧开泵周围的六角螺栓或内六角螺栓，从水箱上卸下泵和叶轮的组件。油腔堵头标记为“ Ol ”。为了检查机械密封，润滑油及任何残余物必须从油腔中排出，并收集在一个干净的测量容器内。

如果润滑油含水（乳浊液），必须更

TECHNISCHE DATEN - TECHNICAL DATA -CARACTÉRISTIQUES TECHNIQUES- TECHNISCHE GEGEVENS - DATI TECNICI - DANE TECHNICZNE - TECHNICKÉ ÚDAJE - TECHNICKÉ ÚDAJE - MŰSZAKI ADATOK -DATE TEHNICE - 技术指标

compli 100

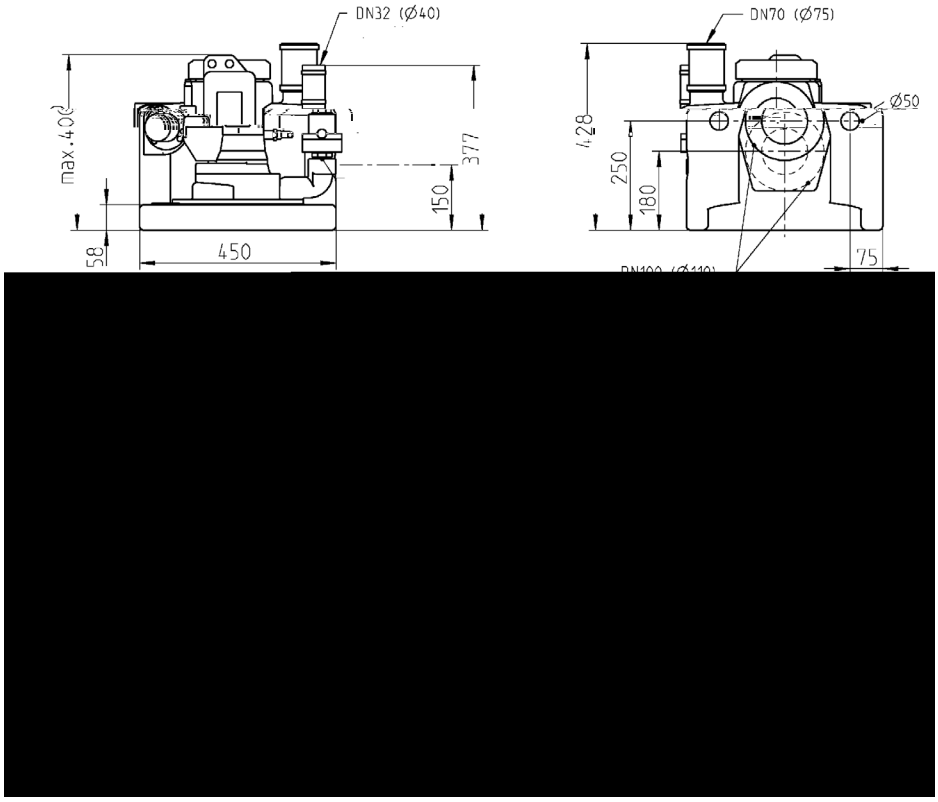

compli 300

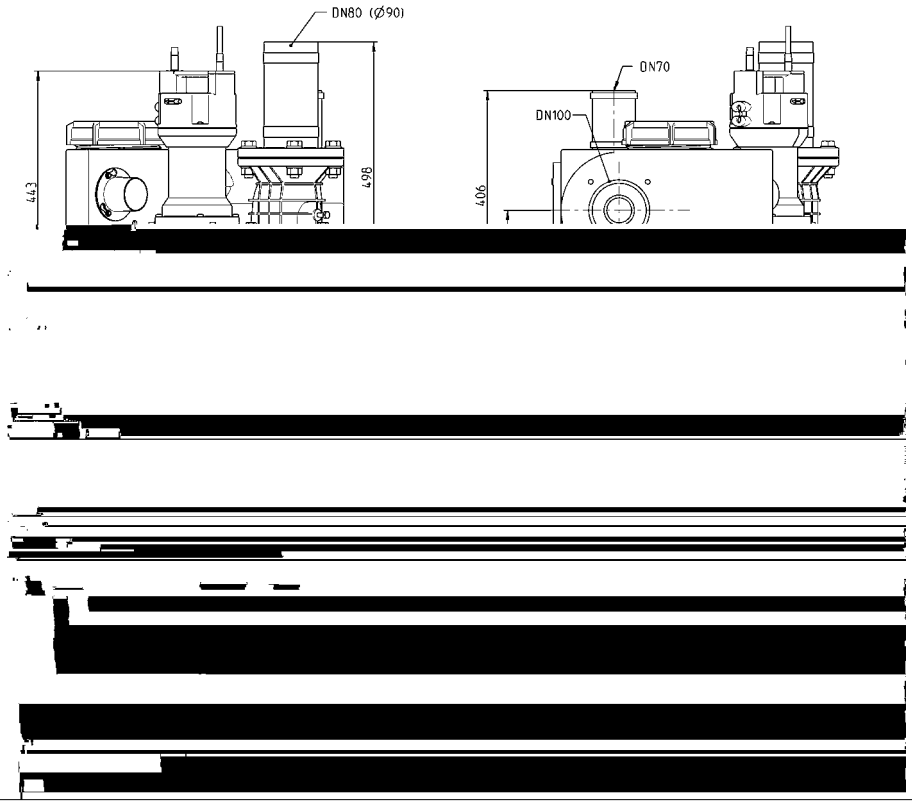

compli 400

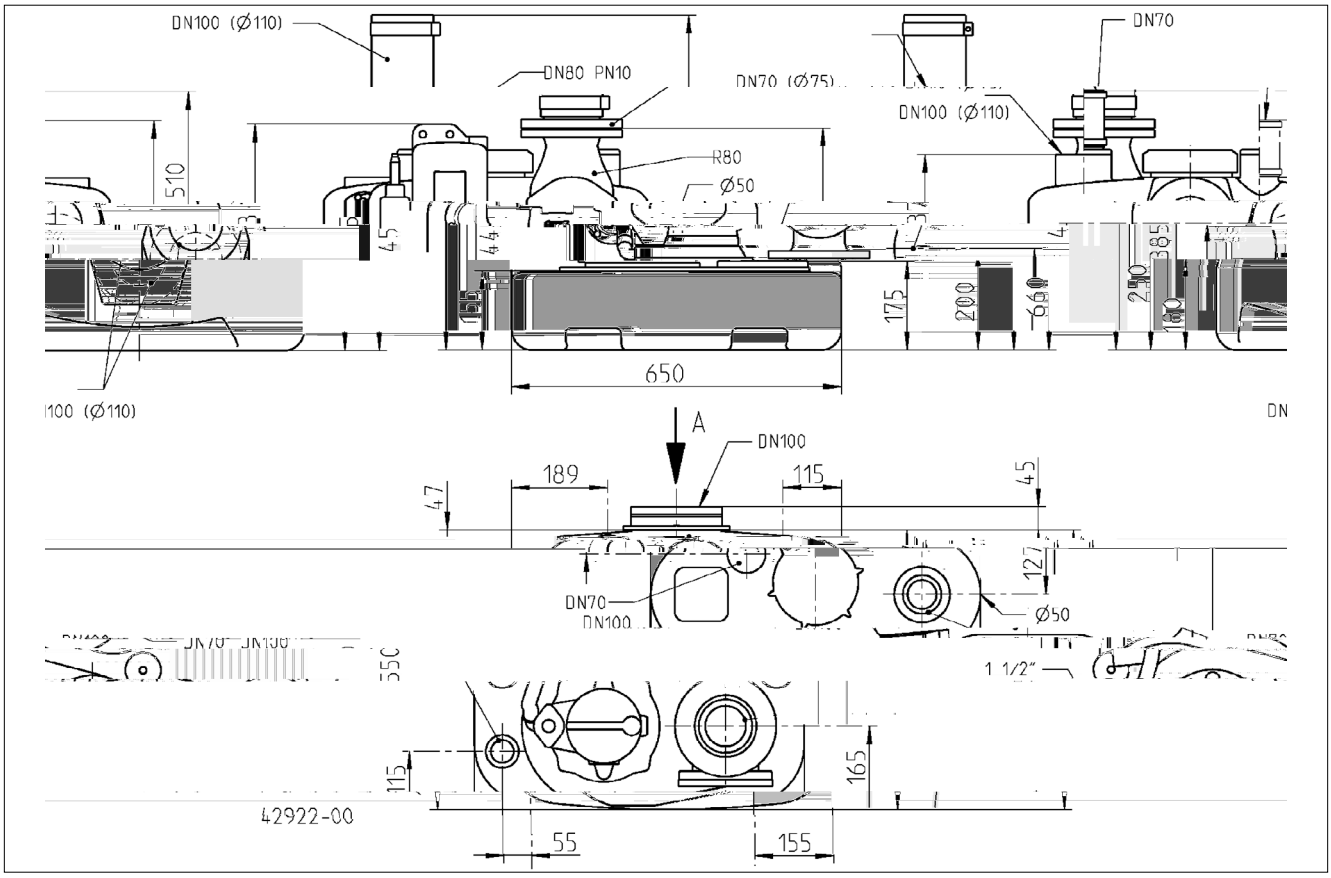

compli 500

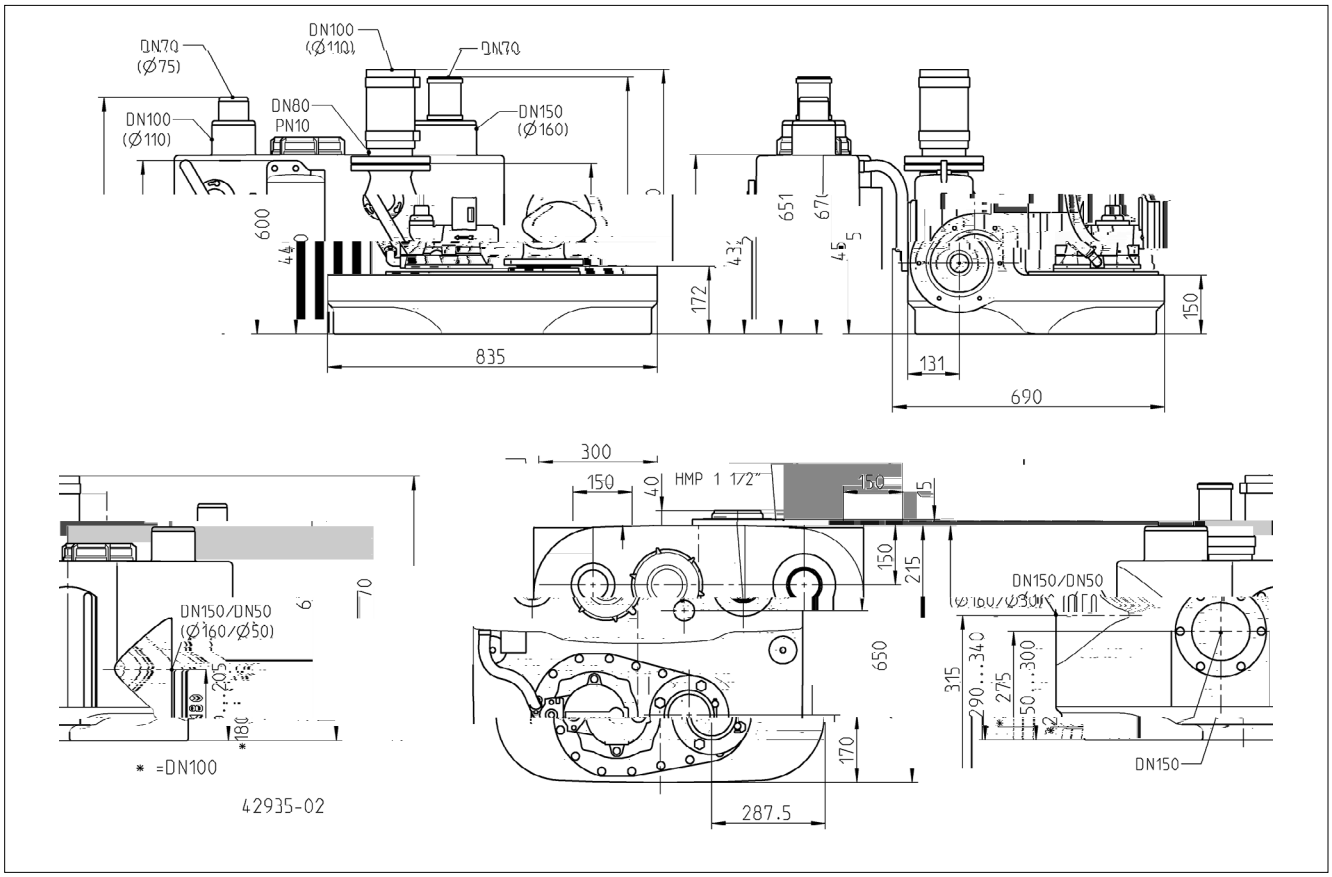

compli 500 M

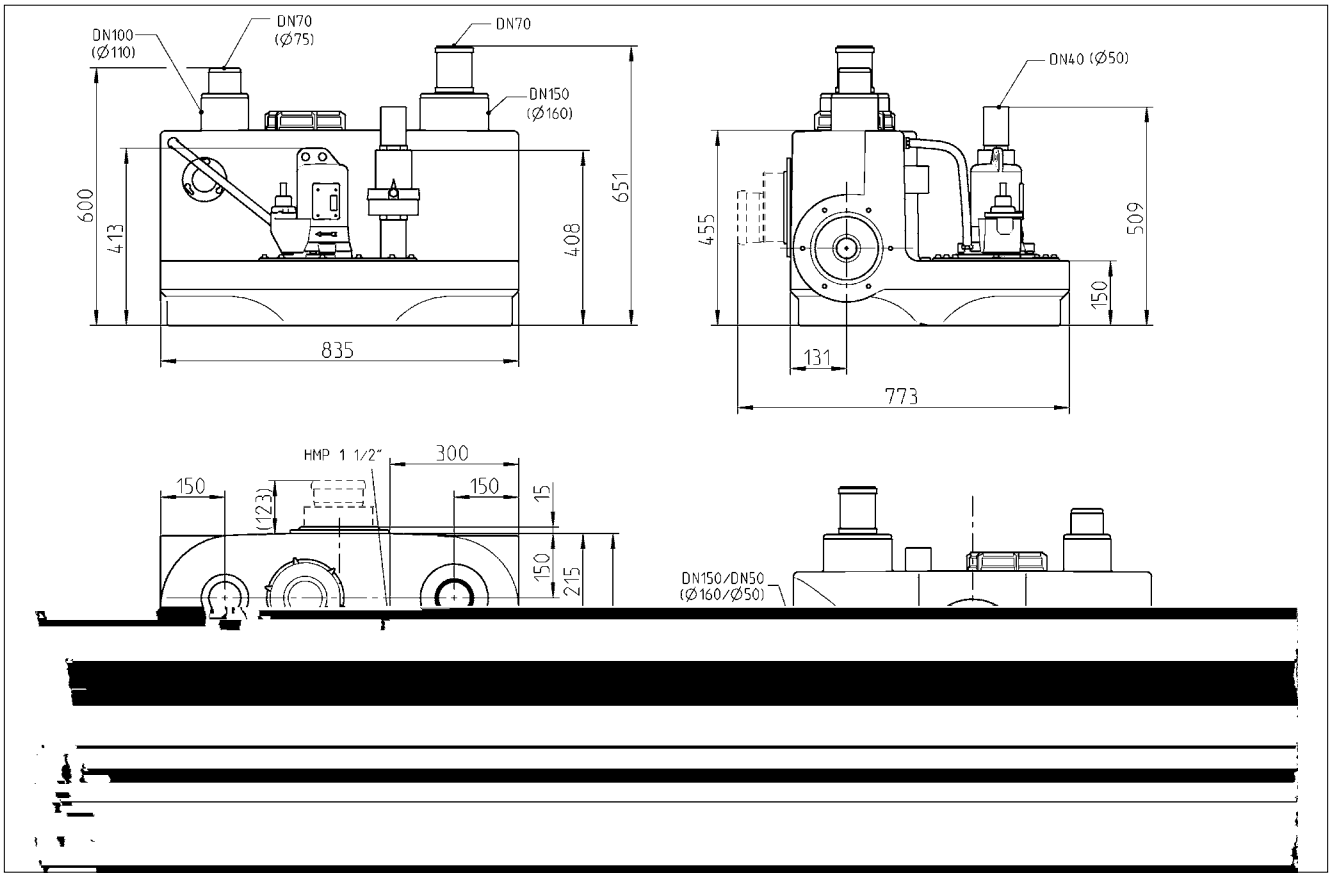

compli 1000

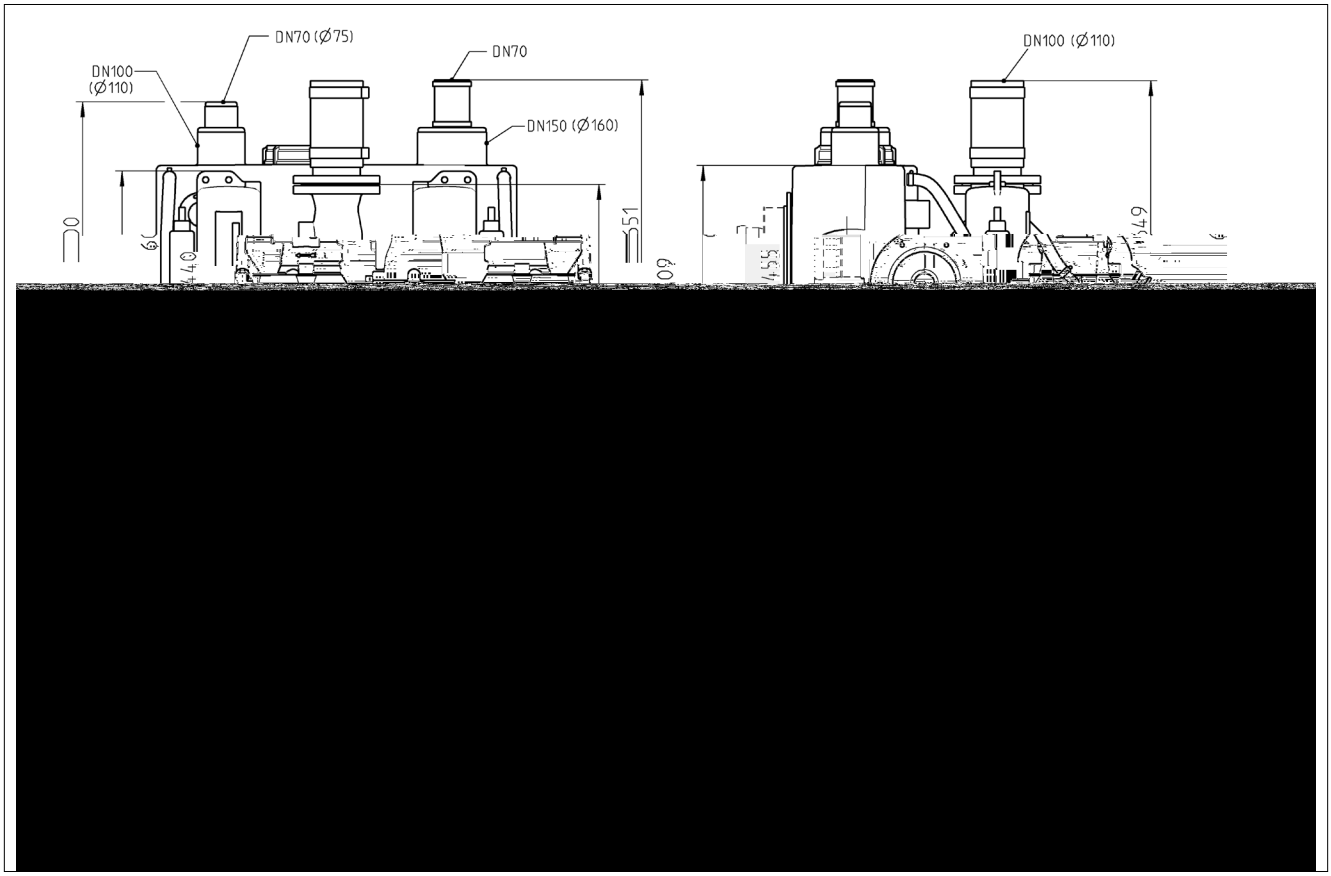

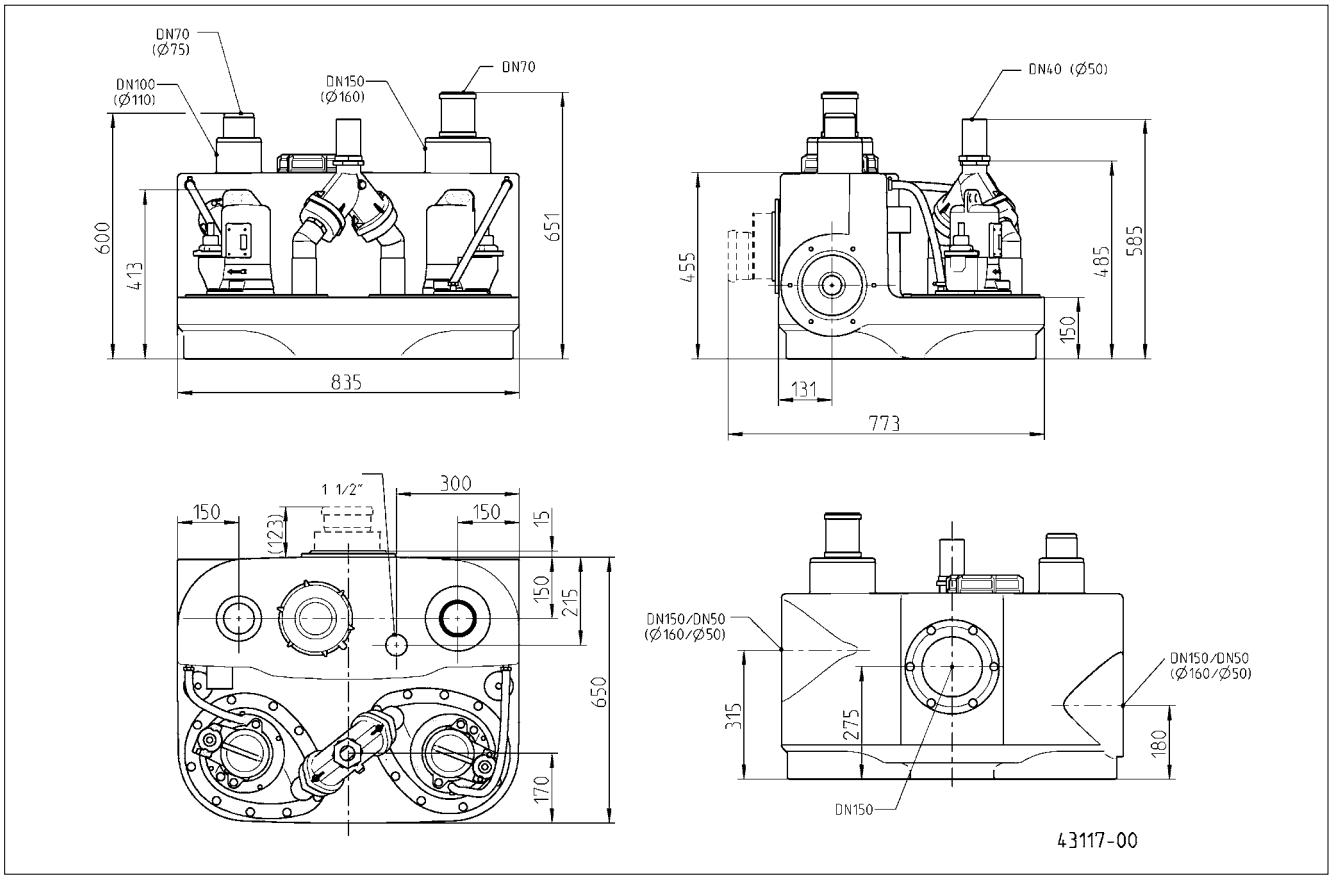
DN70
(Ø75)
DN100
(Ø110)
DN150
(Ø160)
DN70
600
413
651
835
DN40 (Ø50)
455
485
585
150
131
773
1 1/2"
300
150
(123)
150
15
150
215
650
170
DN150/DN50
(Ø160/Ø50)
315
275
180
DN150/DN50
(Ø160/Ø50)
DN150
43117-00

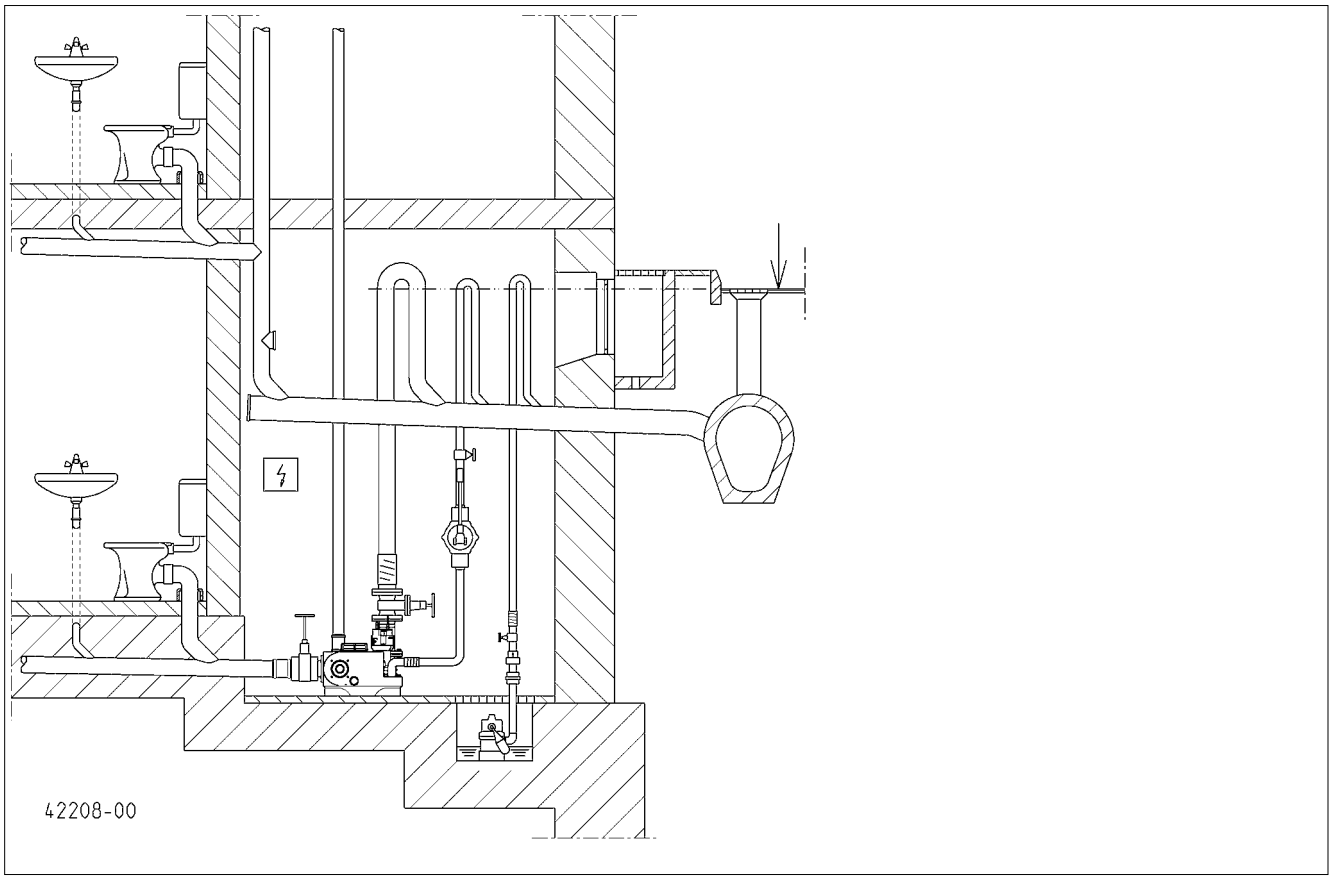
42208-00

		... 300 E	**... 400 E**	**... 1010 BWE**	**... 400**
	[kg]	29	55	118	56
	PN 10	DN 80	DN 80	DN 80	DN 80
	[ ]	50	70	70	70
	S3*	10 %	25 %	25 %	30 %
P1	[kW]	1,37	1,55	1,55	1,25
P2	[kW]	0,98	1,10	1,10	0,87
U	[V]	1/N/PE 230	1/N/PE 230	1/N/PE 230	3/N/PE 400
f	[Hz]	50	50	50	50
I	[A]	6,0	7,1	7,1	2,2
	[i^{-1}]	2700	1428	1428	1390
			AD 69 ECP	BD 610 ECP	AD 00 P

		... 510/4 BW **... 1010/4 BW** **... 1210/4 BW**	**... 515/4 BW** **... 1015/4 BW** **... 1215/4 BW**	**... 525/4 BW** **... 1025/4 BW** **... 1225/4 BW**	**... 525/2 BW** **... 1025/2 BW** **... 1225/2 BW**	**... 535/2 BW** **... 1035/2 BW** **... 1235/2 BW**
	[kg]	66/118/118/145	66/118/118/145	66/118/118/145	68/120/122/149	72/125/131/158
	PN 10	DN 80	DN 80	DN 80	DN 80	DN 80
	[ ]	70	70	70	70	70
	S3*	45 %	30 %	15 %	25 %	25 %
P1	[kW]	1,3	2,2	3,0	3,3	4,8
P2	[kW]	1,0	1,7	2,2	2,6	4,0
U	[V]	3/N/PE 400	3/N/PE 400	3/N/PE 400	3/N/PE 400	3/N/PE 400
f	[Hz]	50	50	50	50	50
I	[A]	2,8	3,9	5,1	5,4	7,8
	[i^{-1}]	1451	1405	1363	2807	2857
		AD 25 P / BD 25 P	AD 46 P / BD 46 P	AD 46 P / BD 46 P	AD 46 P / BD 46 P	AD 610 P / BD 610 P

		... 108/2 ME **... 508/2 ME** **... 1008/2 ME**	**... 108/2 M** **... 508/2 M** **... 1008/2 M**	**... 120/2 M** **... 520/2 M** **... 1020/2 M**
	[kg]	42/50/77	41/49/75	43/51/79
	PN 10	DN 32/40/40	DN 32/40/40	DN 32/40/40
	[ ]	7	7	7
	S3*	10 %	35 %	25 %
P1	[kW]	1,70	1,65	2,30
P2	[kW]	1,14	1,24	1,85
U	[V]	1/N/PE 230	3/N/PE 400	3/N/PE 400
f	[Hz]	50	50	50
I	[A]	7,5	2,8	3,9
	[i^{-1}]	2584	2674	2860
		AD 08/2 MEP	AD 00 P / BD 00 P	AD 46 P / BD 46 P

*E a ef 40%: 4 i. eai ad6 i. e (C ced ai 10 i.);
E e i: 40%: 4 i. dif ai a e +6 i. di a a(d aade cic 10 i.)
P kad 40%: 4 i. aa6 i. e ka(ac h ck 10 i.)
4 ec ze 6 ec z e (cik id 10 ec)

E e e: 40% = 4 i de e icee 6 i de a e (D ed je 10 i)
P kad 40%: 4 i ac i6 i ze (Cza ck 10 i);
P kad 40%: 4 i e dzkaa6 i e ka(d ba aiack 10 i);
E e 40%: 4 i f ci aei6 i a z (i a i ai 10 i)

Leistung - Performance - Puissances - Capaciteit - Prestazioni - Wydajności i moce - Výkony - Výkony - Teljesítmény - Capacități - 性能参数

H [m]	1	2	3	4	5	6	7	8	9	10	11	12	13	14	15	16	17
c i 300 E	30	29	28	24	22	19	15							**Q [m³/h]**			
c i 400 E	48	40	33	27	20	13											
c i 1010 BWE	52	44	37	29	22	13											
c i 400	48	40	33	27	20	13											
... 10/4 BW	52	44	37	29	22	13											
... 15/4 BW	69	62	56	49	42	36	27	19									
... 25/4 BW					56	49	42	32	22	13							
... 25/2 BW	69	64	58	52	47	42	37	33	28	23	20	14	8	1			
... 35/2 BW	85	80	75	71	66	62	57	54	50	47	44	39	36	33	30	26	21
... 08/2 ME		17		16		14		12		9		7		4			
... 08/2 M		17		16		14		12		9		7		4			
... 20/2 M								16		14		12		10		8	

compli 300

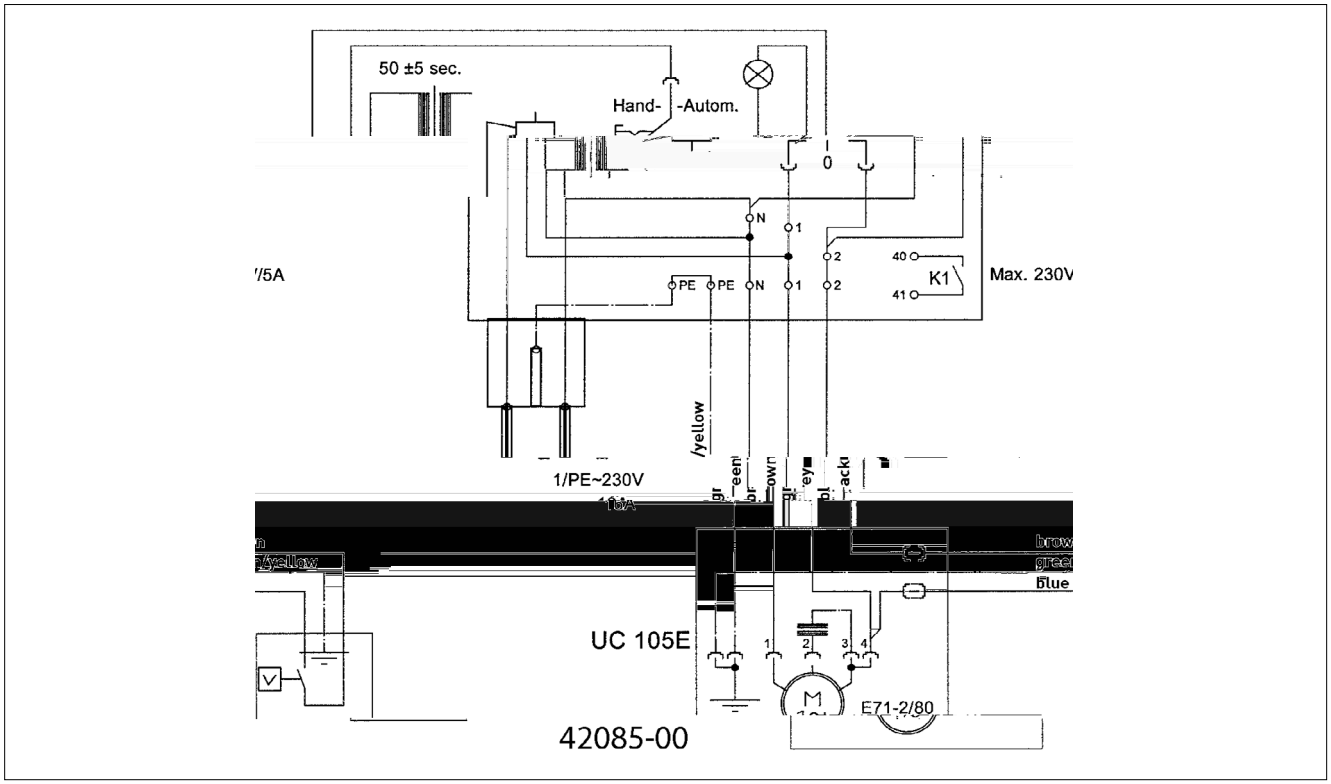

AD 69 ECP

Ei ze a age - Si g e i - U i de c a de P e i e - Rege aa a ee e ke digei a a ie - C a d i g - S e ik i - a acji jed ej - d c jed ka jed d ch za ze - Riade ie a a h za iade ia - Eg edi be e dez ez je - Si e de c a d i a a ie i di id a - 单泵系统

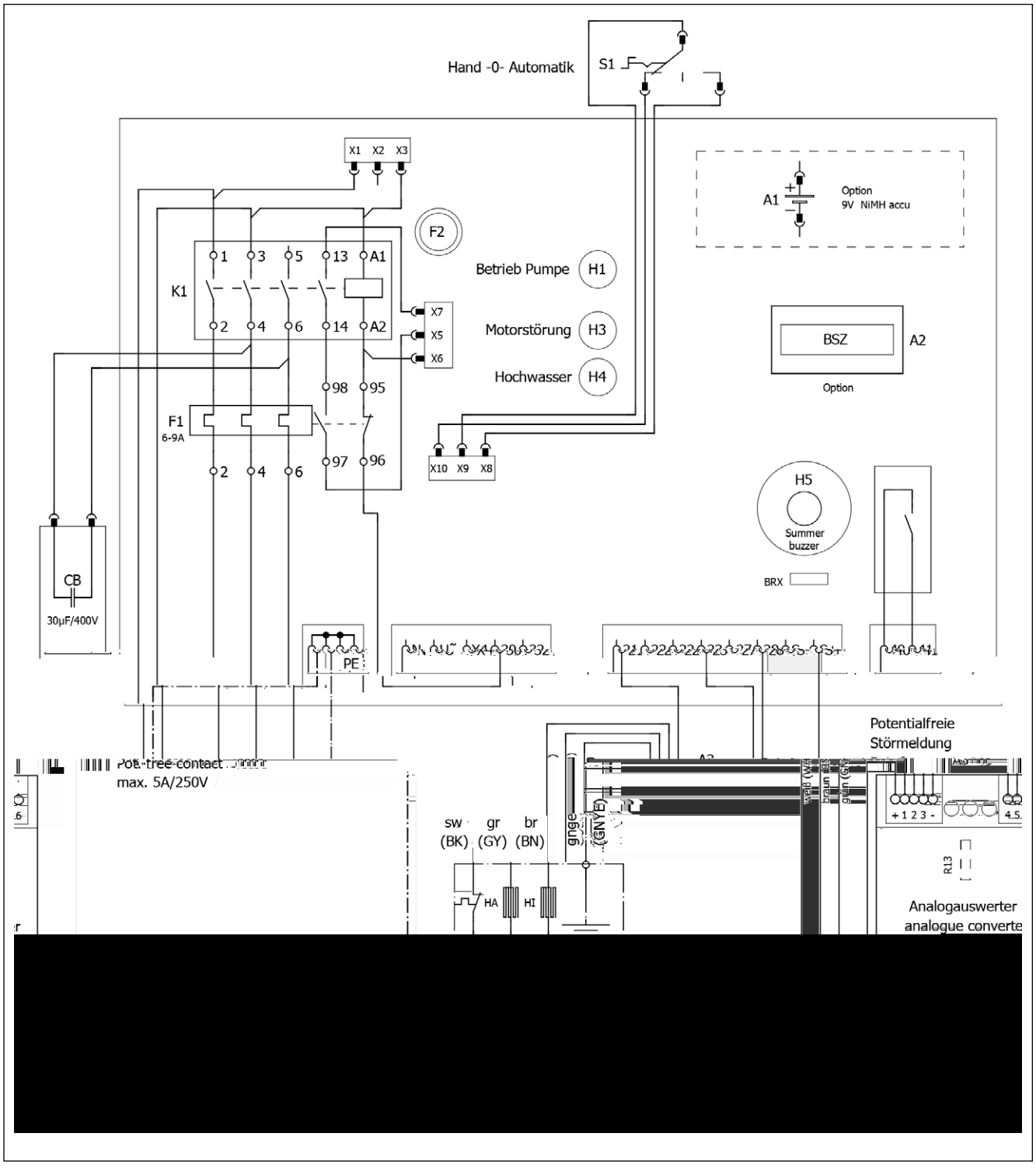

AD 08/2 MEP

Ei ze a age - Si g e i - U i de c a de P e i e - Rege aa a ee e ke digei a a ie - C a d i g -S e ik i a acji jed ej - d c jed ka jed d ch za ze - Riade ie a a h za iade ia - Eg edi be e dez ez je - Si e de c a d i a a ie i di id a - 单泵系统

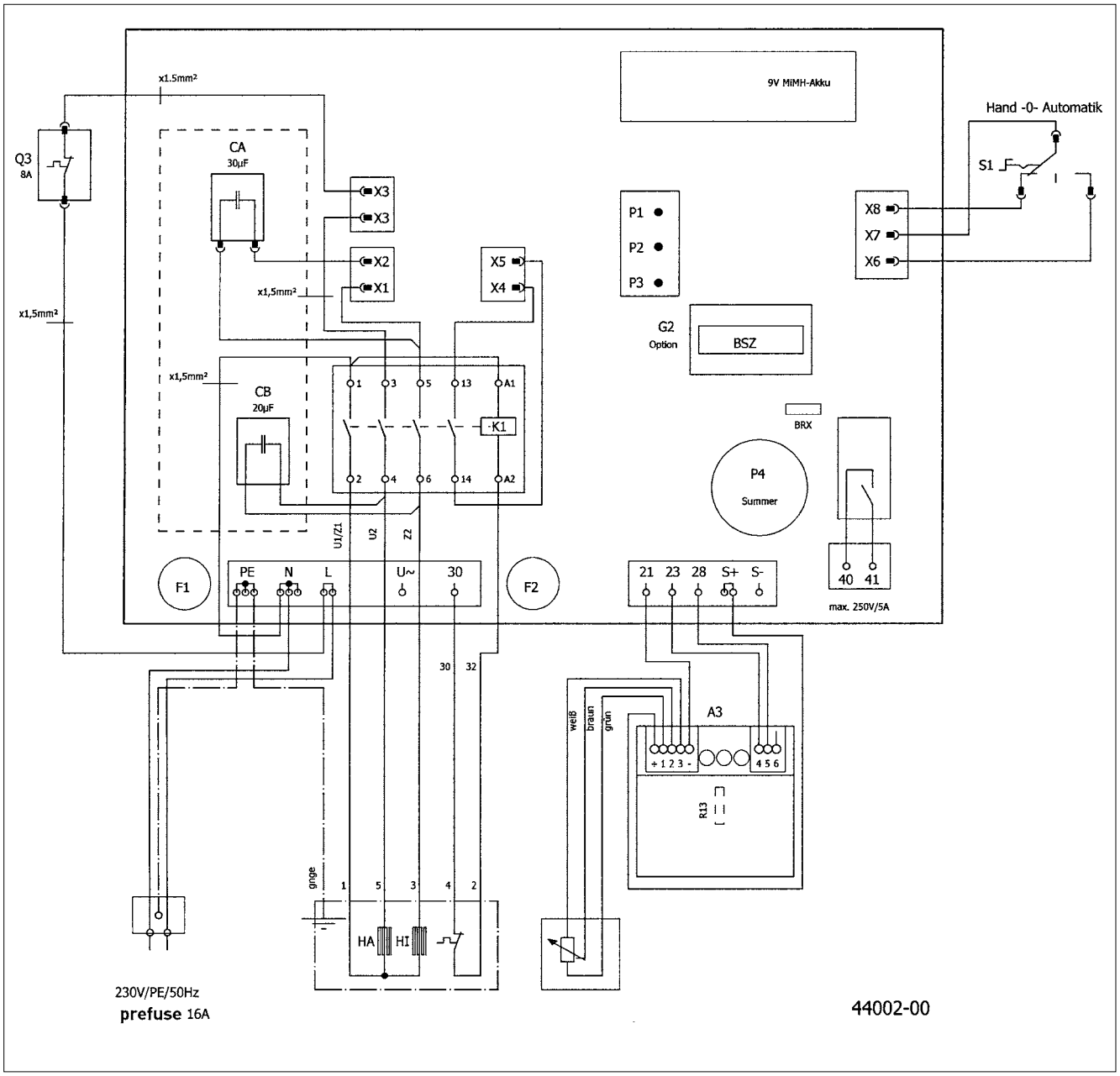

AD ... P

Ei ze a age - Si g e i - U i de c a de P e i e - C a d i g - Rege aa a ee e ke digei a a ie - S e ik i a acji jed ej - d c jed ka jed d ch za ze - Riade ie a a h za iade ia - Eg edi be e dez ez je - Si e de c a d i a a iei di id a - 单泵系统

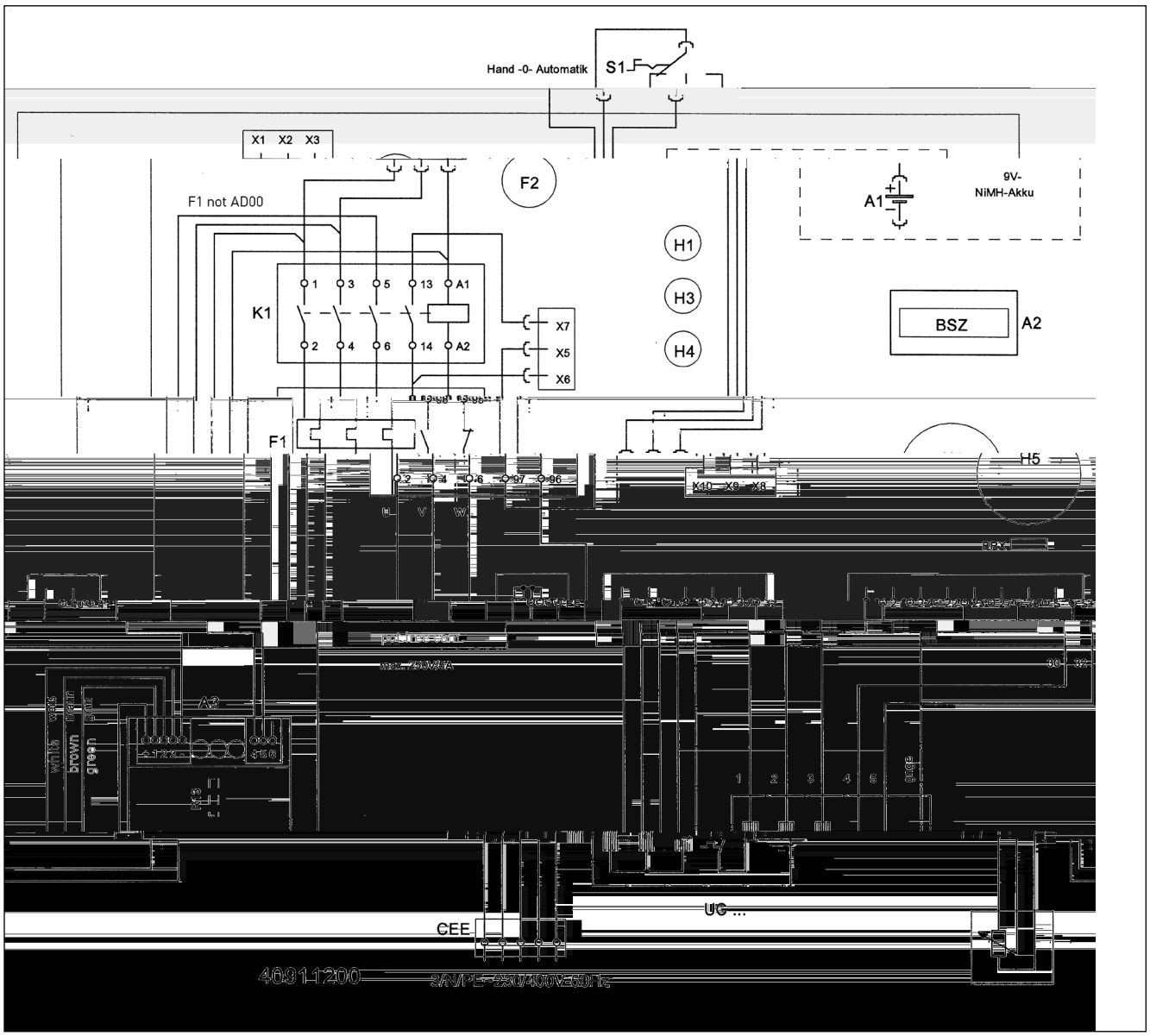

BD 610 ECP - compli 1008/2 ME

D e a age - D e i - C a d d i U i de c a de P e d b e - Rege aa a ee d bbe e i a a ie - C a d d i - S e ik i a acji d ej - d c jed ka d ji za ze - Riade ie d ji h za iade ia - Ke be e dez - Si e de c a d i a a ie d b - 双泵系统

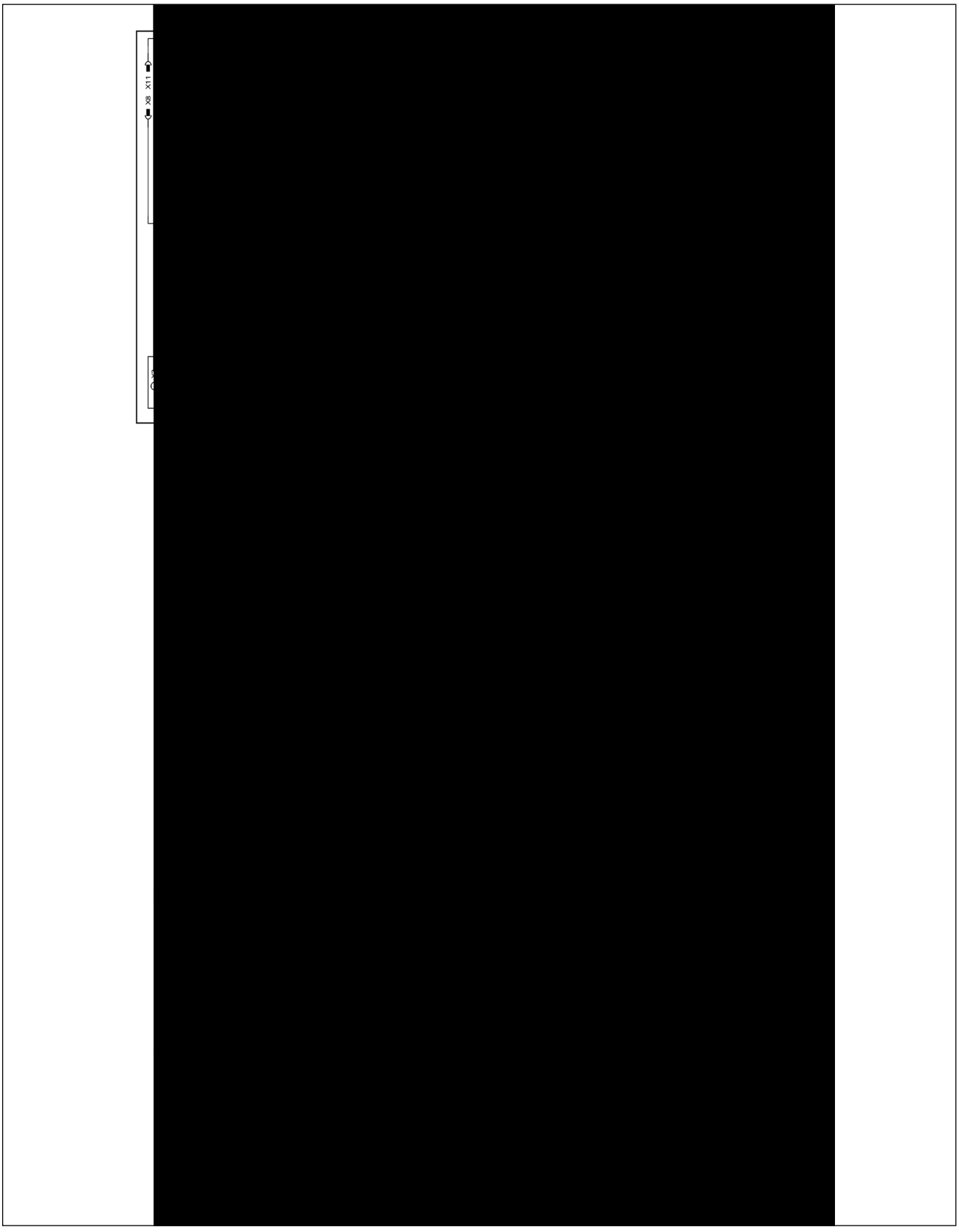

BD 610 ECP - compli 1010/4 BWE

D e a age - D e i - U i de c a de P e d be - C a d d i - Rege aa a ee d bbe e i a a ie - S e ik i a acji d ej - d c jed ka d ji za ze - Riade ie d ji h za iade ia - Ke be e dez - Si e de c a d i a a ie d b - 双泵系统

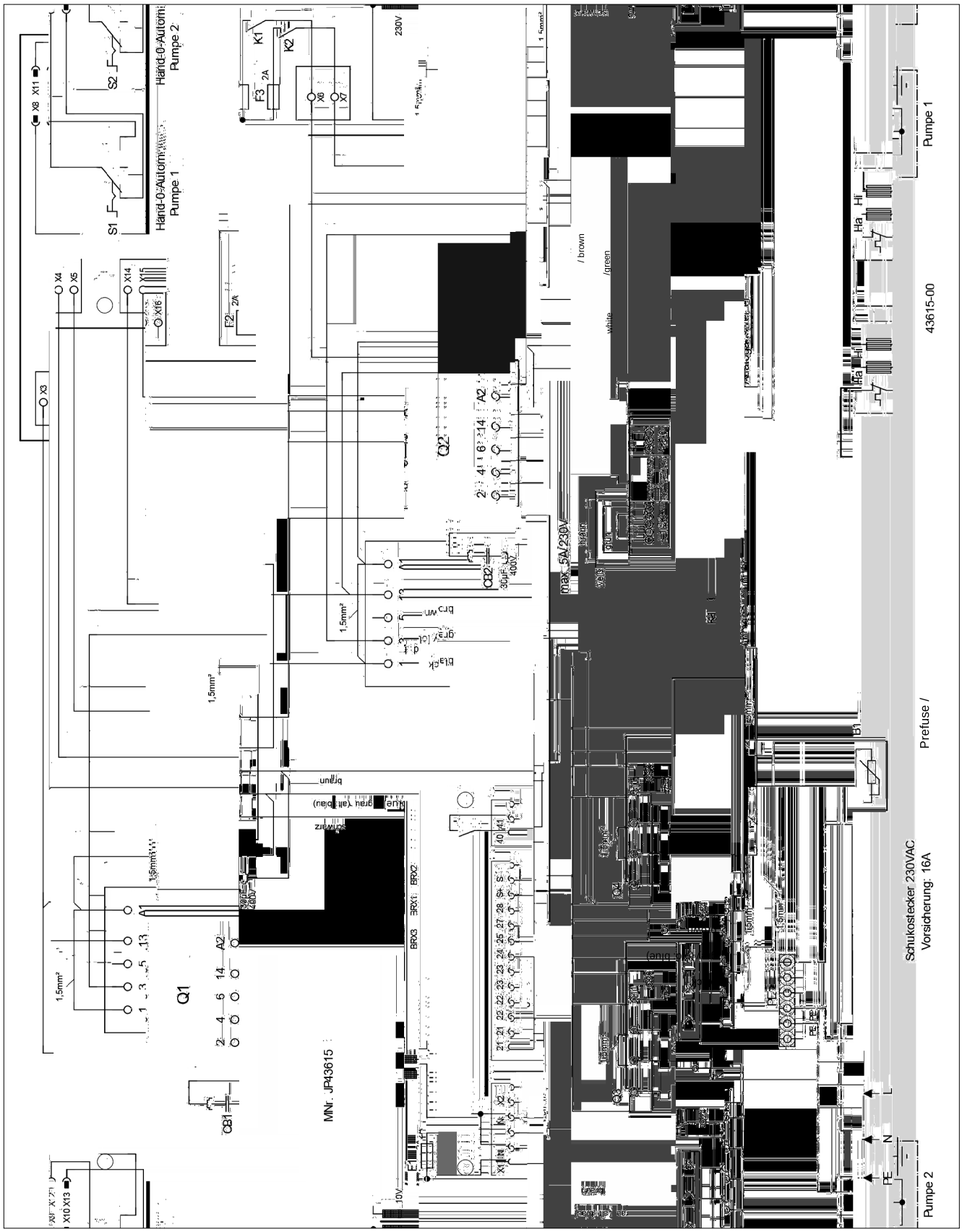

BD ... P

D e a age - D e i - U i de c a de P e d be - C a d d i - Rege aa a ee d bbe e i a a ie - S e ik i a acji d ej - d c jed ka d ji za ze - Riade ie d ji h za iade ia - Ke be e dez - Si e de c a d i a a ie d b - 双泵系统

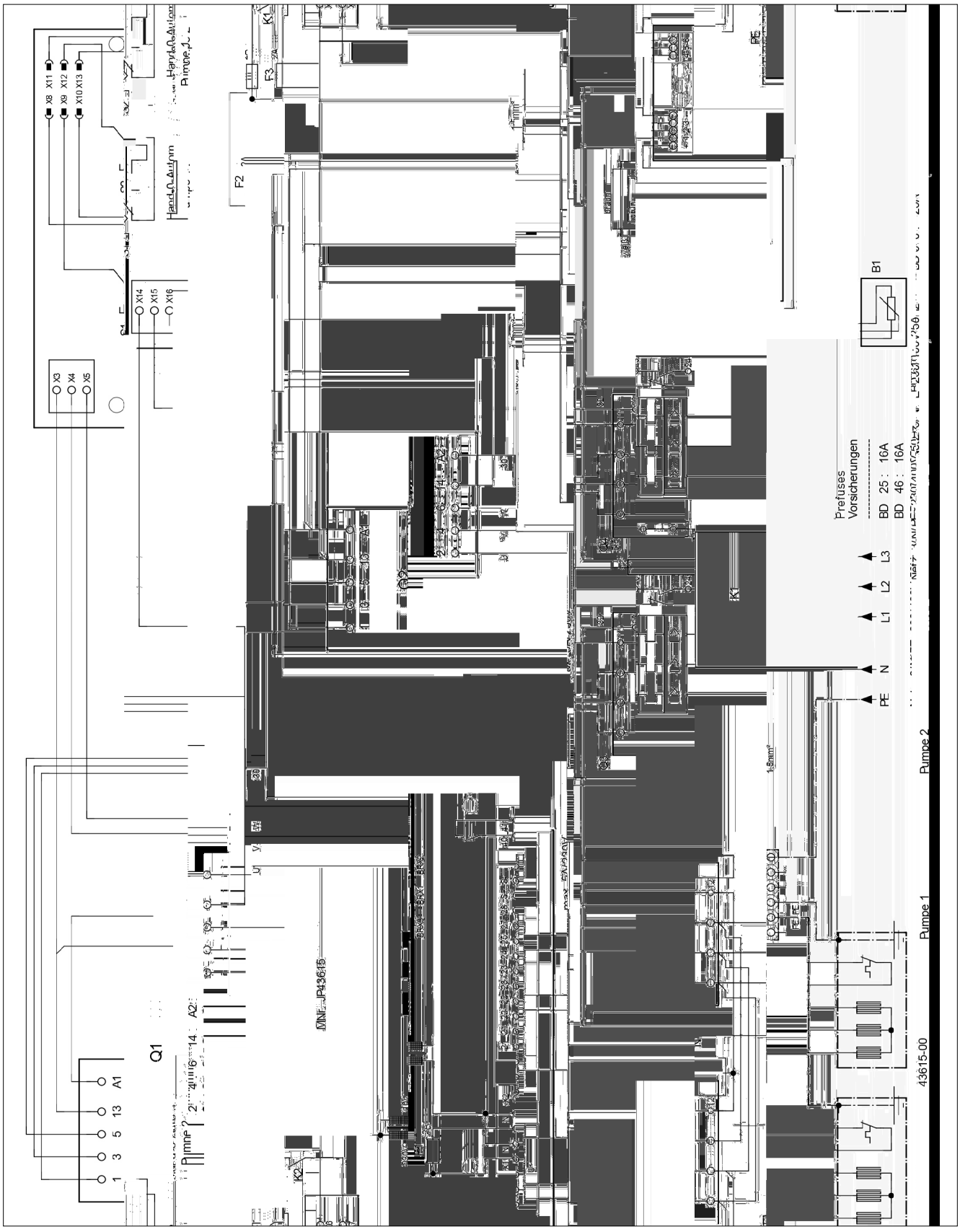

CE 0197

JUNG PUMPEN G bH - I d ie . 4-6 33803 S ei hage , Ge a

13

452.12.1509 - 453.12.1509

EN 12050-1:2001
Fäkalienhebeanlage

- c i 108/2 ME (JP09347/5)
- c i 120/2 M (JP09877/5)
- c i 300 E (JP09496/0)
- c i 400 E (JP09770/5)
- c i 400 E (JP09324/5)
- c i 510/4 BW (JP09191/1)
- c i 515/4 BW (JP09192/1)
- c i 525/4 BW (JP09193/1)
- c i 508/2 M (JP43129/0)
- c i 1010/4 BWE (JP09273/2)
- c i 1010/4 BW (JP09829/5)
- c i 1015/4 BW (JP09830/5)
- c i 1025/4 BW (JP09831/5)
- c i 108/2 M (JP09346/5)
- c i 400 (JP00637/9)
- c i 400 (JP09322/9)
- c i 525/2 BW (JP09194/1)
- c i 535/2 BW (JP09195/1)
- c i 508/2 ME (JP43128/0)
- c i 520/2 M (JP43130/0)
- c i 1025/2 BW (JP09461/1)
- c i 1035/2 BW (JP09462/1)
- c i 1008/2 ME (JP43131/0)
- c i 1008/2 M (JP43132/0)

CE 0197

JUNG PUMPEN G bH - I d ie . 4-6 33803 S ei hage , Ge a

13

452.12.1509 - 453.12.1509

EN 12050-1:2001
Station de relevage pour effluents contenant des matières fécales

c i 108/2 ME (JP09347/5)
c i 120/2 M (JP09877/5)
c i 300 E (JP09496/0)
c i 108/2 M (JP09346/5)

c i 400 E (JP09770/5)
c i 400 E (JP09324/5)
c i 400 (JP00637/9)
c i 400 (JP09322/9)

c i 510/4 BW (JP09191/1)
c i 515/4 BW (JP09192/1)
c i 525/4 BW (JP09193/1)
c i 508/2 M (JP43129/0)
c i 525/2 BW (JP09194/1)
c i 535/2 BW (JP09195/1)
c i 508/2 ME (JP43128/0)
c i 520/2 M (JP43130/0)

c i 1010/4 BWE (JP09273/2)
c i 1010/4 BW (JP09829/5)
c i 1015/4 BW (JP09830/5)
c i 1025/4 BW (JP09831/5)
c i 1020/2 M (JP43133/0)
c i 1025/2 BW (JP09461/1)
c i 1035/2 BW (JP09462/1)
c i 1008/2 ME (JP43131/0)
c i 1008/2 M (JP43132/0)

c i 1210/4 BW (JP09168/2)
c i 1215/4 BW (JP09169/2)
c i 1225/4 BW (JP09170/2)
c i 1225/2 BW (JP09171/2)
c i 1235/2 BW (JP09172/2)

C ec e e ea ge a ai e de ea e e e de ai. e f ca e e de ea e c ea de ai. e f ca e a -de d i ea de ef e e .

R ACTION AU FEU	NPD
TANCH IT . L EAU, TANCH IT . L AIR	
- E a ch i . ea	a i fai a
- a ch i a de	a i fai a
EFFICACIT (PERFORMANCE DE RELEVAGE)	
- Ref e e de ai. e ide	a i fai a
- Racc d de a	a i fai a
- Di e i i i ae de c d ie da ai	a i fai a
- D bi i i	a i fai a
- Pa age ib e i i a de i a ai	a i fai a
- V e ie i i a	a i fai a
R SISTANCE M CANIQUE	
- Ca aci de cha ge e abii c e e d c - ec e e i i ai . e ie de b i e	NPD
- S abii c e e d c ec e e i i ai . i ie de b i e	a i fai a
NIVEAU SONORE	70 dB(A)
R SISTANCE	
- de a abii c e e	a i fai a
- de a e f a ce de e e age	a i fai a
- de a i a ce ca i e	a i fai a
SUBSTANCES DANGEREUSES	NPD

CE 0197

JUNG PUMPEN G bH - I d ie . 4-6 33803 S ei hage , Ge a

13

452.12.1509 - 453.12.1509

EN 12050-1:2001
Stazione di sollevamento per acque reflue contenenti materiale fecale

c i 108/2 ME (JP09347/5)	c i 108/2 M (JP09346/5)
c i 120/2 M (JP09877/5)	
c i 300 E (JP09496/0)	
c i 400 E (JP09770/5)	c i 400 (JP00637/9)
c i 400 E (JP09324/5)	c i 400 (JP09322/9)
c i 510/4 BW (JP09191/1)	c i 525/2 BW (JP09194/1)
c i 515/4 BW (JP09192/1)	c i 535/2 BW (JP09195/1)
c i 525/4 BW (JP09193/1)	c i 508/2 ME (JP43128/0)
c i 508/2 M (JP43129/0)	c i 520/2 M (JP43130/0)
c i 1010/4 BWE (JP09273/2)	c i 1025/2 BW (JP09461/1)
c i 1010/4 BW (JP09829/5)	c i 1035/2 BW (JP09462/1)
c i 1015/4 BW (JP09830/5)	c i 1008/2 ME (JP43131/0)
c i 1025/4 BW (JP09831/5)	c i 1008/2 M (JP43132/0)
c i 1020/2 M (JP43133/0)	
c i 1210/4 BW (JP09168/2)	c i 1225/2 BW (JP09171/2)
c i 1215/4 BW (JP09169/2)	c i 1235/2 BW (JP09172/2)
c i 1225/4 BW (JP09170/2)	

Racc ae ea e a aic diac e ef e ie di a ze fecaiediac e ef ec e e i a ze fecaia di ade ie di i ag

INFIAMMABILIT.	NPD
IMPERMEABILIT. , ERMETICIT. ALL ARIA	
- I e eabii.	S e a a
- E eici. agi d i	S e a a
EFFICACIA (CAPACIT. DI SOLLEVAMENTO)	
- P aggi di a e iai idi	S e a a
- C ega e ia b	S e a a
- Mi e i i ede e i ee di e iazi e	S e a a
- Ve ci. di c i e i i a	S e a a
- Pa aggi ibe i i de i ia	S e a a
- V e ie i i	S e a a
RESISTENZA MECCANICA	
- Ca aci. dica ic e abii. a e de e ba i di acc a e a dif i de gi edifici	NPD
- S abii. a e de e ba i di acc a e a i e de gi edifici.	S e a a
SOGLIA DI RUMOROSIT.	70 dB(A)
DUREVOLEZZA	
- de a abii. a e	S e a a
- de a ca aci. di e a e	S e a a
- de a e i e za ecca ica	S e a a
SOSTANZE PERICOLOSE	NPD

CE 0197

JUNG PUMPEN G bH - I d ie . 4-6 33803 S ei hage , Ge a

13

452.12.1509 - 453.12.1509

EN 12050-1:2001
Spildevandsløfteanlæg

c i 108/2 ME (JP09347/5)	c i 108/2 M (JP09346/5)
c i 120/2 M (JP09877/5)	
c i 300 E (JP09496/0)	
c i 400 E (JP09770/5)	c i 400 (JP00637/9)
c i 400 E (JP09324/5)	c i 400 (JP09322/9)
c i 510/4 BW (JP09191/1)	c i 525/2 BW (JP09194/1)
c i 515/4 BW (JP09192/1)	c i 535/2 BW (JP09195/1)
c i 525/4 BW (JP09193/1)	c i 508/2 ME (JP43128/0)
c i 508/2 M (JP43129/0)	c i 520/2 M (JP43130/0)
c i 1010/4 BWE (JP09273/2)	c i 1025/2 BW (JP09461/1)
c i 1010/4 BW (JP09829/5)	c i 1035/2 BW (JP09462/1)
c i 1015/4 BW (JP09830/5)	c i 1008/2 ME (JP43131/0)
c i 1025/4 BW (JP09831/5)	c i 1008/2 M (JP43132/0)
c i 1020/2 M (JP43133/0)	
c i 1210/4 BW (JP09168/2)	c i 1225/2 BW (JP09171/2)
c i 1215/4 BW (JP09169/2)	c i 1235/2 BW (JP09172/2)
c i 1225/4 BW (JP09170/2)	

Sa i g ga aik f igaf ide a d de f kaie g ide a d ed f kaie e e e e iea

BRANDADF RD	NPD
VANDT THED, LUFTT THED	
- Va d hed	Be e
- L g hed	Be e
EFFEKTIVITET (L FTEVIRKNING)	
- P i gaffa e ffe	Be e
- R i i ge	Be e
- Mi. f e iai ka a e	Be e
- Mi.f deha ighed	Be e
- A gge fie i i ge e ga g	Be e
- Mi. e e	Be e
MEKANISK STYRKE	
- Sa ebeh de e b ee e g k e e abiie i a e de e de f b g ige	NPD
- Sa ebeh de e b ee e g k e e abiie i a e de e ib g ige	Be e
ST JNIVEAU	70 dB(A)
HOLDBARHED	
- k e abiie	Be e
- f eik ig	Be e
- eka ik ke	Be e
FARLIGE SUBSTANSER	NPD

CE 0197

JUNG PUMPEN G bH - I d ie . 4-6 33803 S ei hage , Ge a

13

452.12.1509 - 453.12.1509

EN 12050-1:2001
Fekalieuppfordringsanläggning

c i 108/2 ME (JP09347/5)
c i 108/2 M (JP09346/5)
c i 120/2 M (JP09877/5)
c i 300 E (JP09496/0)

c i 400 E (JP09770/5)
c i 400 (JP00637/9)
c i 400 E (JP09324/5)
c i 400 (JP09322/9)

c i 510/4 BW (JP09191/1)
c i 525/2 BW (JP09194/1)
c i 515/4 BW (JP09192/1)
c i 535/2 BW (JP09195/1)
c i 525/4 BW (JP09193/1)
c i 508/2 ME (JP43128/0)
c i 508/2 M (JP43129/0)
c i 520/2 M (JP43130/0)

c i 1010/4 BWE (JP09273/2)
c i 1025/2 BW (JP09461/1)
c i 1010/4 BW (JP09829/5)
c i 1035/2 BW (JP09462/1)
c i 1015/4 BW (JP09830/5)
c i 1008/2 ME (JP43131/0)
c i 1025/4 BW (JP09831/5)
c i 1008/2 M (JP43132/0)
c i 1020/2 M (JP43133/0)

c i 1210/4 BW (JP09168/2)
c i 1225/2 BW (JP09171/2)
c i 1215/4 BW (JP09169/2)
c i 1235/2 BW (JP09172/2)
c i 1225/4 BW (JP09170/2)

Sa ig cha aik f di ga feka ief i a a e ch feka ieha ig a a e ia i bakaf de i

BRAND	NPD
VATTENT THET, LUFTT THET	
- Va e he	G dk d
- L k he	G dk d
VERKAN (UPPFORDRINGSVERKAN)	
- Ma i ga fa a e	G dk d
- R a i ga	G dk d
- L g a e iai ed i ga	G dk d
- L g af de ha ighe	G dk d
- F i g age g gia gg i ge	G dk d
- L g a	G dk d
MEKANISK H LLFASTHET	
- B f ga ch a i g beh a e k e a a-biie f a d i g af b gg ade	NPD
- Sa i g beh a e k e a abiie f a d-i g af b gg ade	G dk d
BULLERNIV	70 dB(A)
H LLBARHET	
- De k e a abiie e	G dk d
- f e ka	G dk d
- De eka i ka h fa he e	G dk d
FARLIGA SUBSTANSER	NPD

CE 0197

JUNG PUMPEN G bH - I d ie . 4-6 33803 S ei hage , Ge a

13

452.12.1509 - 453.12.1509

EN 12050-1:2001
Käymäläjäteveden nostolaite

c i 108/2 ME (JP09347/5)
c i 108/2 M (JP09346/5)
c i 120/2 M (JP09877/5)
c i 300 E (JP09496/0)

c i 400 E (JP09770/5)
c i 400 (JP00637/9)
c i 400 E (JP09324/5)
c i 400 (JP09322/9)

c i 510/4 BW (JP09191/1)
c i 525/2 BW (JP09194/1)
c i 515/4 BW (JP09192/1)
c i 535/2 BW (JP09195/1)
c i 525/4 BW (JP09193/1)
c i 508/2 ME (JP43128/0)
c i 508/2 M (JP43129/0)
c i 520/2 M (JP43130/0)

c i 1010/4 BWE (JP09273/2)
c i 1025/2 BW (JP09461/1)
c i 1010/4 BW (JP09829/5)
c i 1035/2 BW (JP09462/1)
c i 1015/4 BW (JP09830/5)
c i 1008/2 ME (JP43131/0)
c i 1025/4 BW (JP09831/5)
c i 1008/2 M (JP43132/0)
c i 1020/2 M (JP43133/0)

c i 1210/4 BW (JP09168/2)
c i 1225/2 BW (JP09171/2)
c i 1215/4 BW (JP09169/2)
c i 1235/2 BW (JP09172/2)
c i 1225/4 BW (JP09170/2)

Ha aa j e ede ja e a i j e ede ke i e jaa - aa i e a i e akai i i a a e a

K YTT YTYMINEN TULIPALOSSA	NPD
VESITIIVIYS, ILMATIIVIYS	
- Ve i i i	H k
- Haj i i	H k
TEHO (NOSTOVAIKUTUS)	
- Kii eide ai eide a	H k
- P ki i	H k
- I a j h je hi i i a	H k
- V hi i i a e	H k
- Lai ei a aa hi i e	H k
- V hi i h ia	H k
MEKAANINEN KEST VYYS	
- Ke i i ka a ja ake ee i e aka k - ake e k e a	NPD
- Ke i i ake ee i e aka k ake - e i	H k
MELUTASO	70 dB(A)
KEST VYYS	
- Rake ee i e aka	H k
- N aik	H k
- Mekaa i e j	H k
VAARALLISET AINEET	NPD

CE 0197

JUNG PUMPEN G bH - I d ie . 4-6 33803 S ei hage , Ge a

13

452.12.1509 - 453.12.1509

EN 12050-1:2001
Instalacja przepompowni fekaliów

- c i 108/2 ME (JP09347/5)
- c i 120/2 M (JP09877/5)
- c i 300 E (JP09496/0)
- c i 400 E (JP09770/5)
- c i 400 E (JP09324/5)
- c i 510/4 BW (JP09191/1)
- c i 515/4 BW (JP09192/1)
- c i 525/4 BW (JP09193/1)
- c i 508/2 M (JP43129/0)
- c i 1010/4 BWE (JP09273/2)
- c i 1010/4 BW (JP09829/5)
- c i 1015/4 BW (JP09830/5)
- c i 1025/4 BW (JP09831/5)
- c i 108/2 M (JP09346/5)
- c i 400 (JP00637/9)
- c i 400 (JP09322/9)
- c i 525/2 BW (JP09194/1)
- c i 535/2 BW (JP09195/1)
- c i 508/2 ME (JP43128/0)
- c i 520/2 M (JP43130/0)
- c i 1025/2 BW (JP09461/1)
- c i 1035/2 BW (JP09462/1)
- c i 1008/2 ME (JP43131/0)
- c i 1008/2 M (JP43132/0)

CE 0197

JUNG PUMPEN G bH - I d ie . 4-6 33803 S ei hage , Ge a

13

452.12.1509 - 453.12.1509

EN 12050-1:2001
Čerpacie stanice odpadových vôd s obsahom fekálnych splaškov

c i 108/2 ME (JP09347/5)
c i 108/2 M (JP09346/5)
c i 120/2 M (JP09877/5)
c i 300 E (JP09496/0)

c i 400 E (JP09770/5)
c i 400 (JP00637/9)
c i 400 E (JP09324/5)
c i 400 (JP09322/9)

c i 510/4 BW (JP09191/1)
c i 525/2 BW (JP09194/1)
c i 515/4 BW (JP09192/1)
c i 535/2 BW (JP09195/1)
c i 525/4 BW (JP09193/1)
c i 508/2 ME (JP43128/0)
c i 508/2 M (JP43129/0)
c i 520/2 M (JP43130/0)

c i 1010/4 BWE (JP09273/2)
c i 1025/2 BW (JP09461/1)
c i 1010/4 BW (JP09829/5)
c i 1035/2 BW (JP09462/1)
c i 1015/4 BW (JP09830/5)
c i 1008/2 ME (JP43131/0)
c i 1025/4 BW (JP09831/5)
c i 1008/2 M (JP43132/0)
c i 1020/2 M (JP43133/0)

c i 1210/4 BW (JP09168/2)
c i 1225/2 BW (JP09171/2)
c i 1215/4 BW (JP09169/2)
c i 1235/2 BW (JP09172/2)
c i 1225/4 BW (JP09170/2)

Zbe a a a ick e a ie d ad ch d bez fek ch a d ad ch d b ah fek ch a k ed c e d ia

REAKCIA PO AS PO. IARU	NPD
VODOTESNOS , VZDUCHOTESNOS	
- d e	iadk
- ach bez e	iadk
INNOS (INOK SANIA)	
- d a a e ch a c	iadk
- b jk	iadk
- i i e z e ac ch ede	iadk
- i i a ch ie k	iadk
- i i iech d	iadk
- i i ik bje	iadk
MECHANICK. PEVNOS	
- a k a abi i a zbe ej d b e a ie i b d	NPD
- k a abi i a zbe ej d b e a ie ci b d	iadk
HLADINA HLUKU	70 dB (A)
TRVANLIVOS	
- k ej abi i	iadk
- ed aj ch i k	iadk
- echa ickej e i	iadk
NEBEZPE N L. TKY	NPD

CE 0197

JUNG PUMPEN G bH - I d ie . 4-6 33803 S ei hage , Ge a

13

452.12.1509 - 453.12.1509

EN 12050-1:2001
Fekáliatartalmú szennyvizek átemelői

c i 108/2 ME (JP09347/5)
c i 108/2 M (JP09346/5)
c i 120/2 M (JP09877/5)
c i 300 E (JP09496/0)

c i 400 E (JP09770/5)
c i 400 (JP00637/9)
c i 400 E (JP09324/5)
c i 400 (JP09322/9)

c i 510/4 BW (JP09191/1)
c i 525/2 BW (JP09194/1)
c i 515/4 BW (JP09192/1)
c i 535/2 BW (JP09195/1)
c i 525/4 BW (JP09193/1)
c i 508/2 ME (JP43128/0)
c i 508/2 M (JP43129/0)
c i 520/2 M (JP43130/0)

c i 1010/4 BWE (JP09273/2)
c i 1025/2 BW (JP09461/1)
c i 1010/4 BW (JP09829/5)
c i 1035/2 BW (JP09462/1)
c i 1015/4 BW (JP09830/5)
c i 1008/2 ME (JP43131/0)
c i 1025/4 BW (JP09831/5)
c i 1008/2 M (JP43132/0)
c i 1020/2 M (JP43133/0)

c i 1210/4 BW (JP09168/2)
c i 1225/2 BW (JP09171/2)
c i 1215/4 BW (JP09169/2)
c i 1235/2 BW (JP09172/2)
c i 1225/4 BW (JP09170/2)

Fek ia e e ze z fek ia a a ze z g j e e- e a i za d i zi fe e

VISELKED S T Z ESET N	NPD
V Z. LL S. G, L G. TERESZT S	
- V z g	Megfe e
- Szag e e g	Megfe e
HAT KONYS. G (EMEL HAT. S)	
- Szi da ag k z a	Megfe e
- C c a ak z k	Megfe e
- A ze z eze kek i i i e ei	Megfe e
- Az a i i i ebe ge	Megfe e
- A be e dez zabad, i i i e e z e	Megfe e
- Mi i i ha z e	Megfe e
MECHANIKAI SZIL. RDS. G	
- A g j a e he he ge k i abi i - a e eke k i ha z a h z	NPD
- A g j a k i abi i a e eke be i ha z a h z	Megfe e
ZAJSZINT	70 dB(A)
TART SS. G	
- a k i abi i a ga	Megfe e
- az e e ha a ga	Megfe e
- a echa ikai zi d g a ga	Megfe e
VESZ LYES ANYAGOK	NPD

CE 0197

JUNG PUMPEN G bH - I d ie . 4-6 33803 S ei hage , Ge a

13

452.12.1509 - 453.12.1509

EN 12050-1:2001
Stație de pompare ape uzate cu materii fecale

c i 108/2 ME (JP09347/5)	c i 108/2 M (JP09346/5)
c i 120/2 M (JP09877/5)	
c i 300 E (JP09496/0)	
c i 400 E (JP09770/5)	c i 400 (JP00637/9)
c i 400 E (JP09324/5)	c i 400 (JP09322/9)
c i 510/4 BW (JP09191/1)	c i 525/2 BW (JP09194/1)
c i 515/4 BW (JP09192/1)	c i 535/2 BW (JP09195/1)
c i 525/4 BW (JP09193/1)	c i 508/2 ME (JP43128/0)
c i 508/2 M (JP43129/0)	c i 520/2 M (JP43130/0)
c i 1010/4 BWE (JP09273/2)	c i 1025/2 BW (JP09461/1)
c i 1010/4 BW (JP09829/5)	c i 1035/2 BW (JP09462/1)
c i 1015/4 BW (JP09830/5)	c i 1008/2 ME (JP43131/0)
c i 1025/4 BW (JP09831/5)	c i 1008/2 M (JP43132/0)
c i 1020/2 M (JP43133/0)	
c i 1210/4 BW (JP09168/2)	c i 1225/2 BW (JP09171/2)
c i 1215/4 BW (JP09169/2)	c i 1235/2 BW (JP09172/2)
c i 1225/4 BW (JP09170/2)	

C ec a ea i a eaa a dea e za ef a e ii feca e ia e za e c a e ii feca e dea a ie i ai ibi a a e za e di i e de ca aiza e

COMPORTAMENTUL N CAZ DE INCENDIU	NPD
IMPERMEABILITATE LA AP , ETAN EITATE LA AER	
- I e eabi i a e aa	Re i
- E a ei a e a i i	Re i
EFICACITATE (EFICIEN DE POMPARE)	
- T a de a e ia e ide	Re i
- Rac d i ea	Re i
- Di e i i ii eaec d ce de e ia e	Re i
- Vi eza de c ge e i i	Re i
- T ece ea i i ibe ai a a iei	Re i
- Ca aci a e i izabi i i	Re i
REZISTEN A MECANIC	
- Ca aci a ea a i abi i a ea c a a e ze - ic ec e i iza ea afa a c di i	NPD
- S abi i a ea c a a e ze ic ec e i iza ea i e i c di i	Re i
NIVEL DE ZGOMOT	70 dB(A)
DURABILITATEA	
- S abi i a ea c a	Re i
- Eficie de a e	Re i
- Re zi e a eca ic	Re i
SUBSTAN E PERICULOASE	NPD

PENTAIR **JUNG PUMPEN**

EU-Konformitätserklärung
EU-Prohlášeni o shodě
EU-Overensstemmelseserklæring
EU-Declaration of Conformity
EU-Vaatimustenmukaisuusvakuutus

EU-Déclaration de Conformité
EU-Megfelelőségi nyilatkozat
EU-Dichiarazione di conformità
EU-Conformiteitsverklaring
EU-Deklaracja zgodności

EU-Declarație de conformitate
EU-Vyhlásenie o zhode
EU-Försäkran om överensstämmelse

DE · Richtlinien - Harmonisierte Normen
CS · Směrnice - Harmonizované normy
DA · Direktiv - Harmoniseret standard
EN · Directives - Harmonised standards
FI · Direktiivi - Yhdenmukaistettu standardi
FR · Directives - Normes harmonisées
HU · Irányelve - Harmonizá szabványok
IT · Direttive - Norme armonizzate
NL · Richtlijnen - Geharmoniseerde normen
PL · Dyrektywy - Normy zharmonizowane
RO · Directivă - Norme coroborate
SK · Smernice - Harmonizované normy
SV · Direktiv - Harmoniserade normer

• **2006/42/EG**	(MD)	**EN 809:1998/AC:2010, EN ISO 12100:2010, EN 60335-1:2012/AC:2014**
• **2011/65/EU**	(RoHS)	
• **2014/30/EU**	(EMC)	**EN 55014-1:2006/A2:2011, EN 55014-2:1997/A2:2008, EN 61000-3-2:2014, EN 61000-3-3:2013**
• **2014/34/EU**	(ATEX)	**EN 1127-1:2011**

JUNG PUMPEN GmbH - Industriestr. 4-6 - 33803 Steinhagen - Germany - www.jung-pumpen.de

DE · Wir erklären in alleiniger Verantwortung, dass das Produkt den aufgeführten Richtlinien entspricht.
CS · Prohlašujeme na svou výlučnou odpovědnost, že výrobek odpovídá jmenovaným směrnicím.
DA · Vi erklærer under ansvar at produktet i overensstemmelse med de retningslinjer
EN · We hereby declare, under our sole responsibility, that the product is in accordance with the specified Directives.
FI · Me vakuutamme omalla vastuullamme, että tuote täyttää ohjeita.
FR · Nous déclarons sous notre propre responsabilité que le produit répond aux directives.
HU · Kizárólagos felelősségünk tudatában kijelentjük, hogy ez a termék megfelel az Európai Unió fentnevezett irányelveinek.
IT · Noi dichiariamo sotto la nostra esclusiva responsabilità che il prodotto è conforme alle direttive citate
NL · Wij verklaren geheel onder eigen verantwoordelijkheid dat het product voldoet aan de gestelde richtlijnen.
PL · Z pełną odpowiedzialnością oświadczamy, że produkt odpowiada postanowieniom wymienionych dyrektyw.
RO · Declarăm pe proprie răspundere că produsul corespunde normelor prevăzute de directivele mai sus menționate.
SK · Na výlučnú zodpovednosť vyhlasujeme, že výrobok spĺňa požiadavky uvedených smerníc.
SV · Vi försäkrar att produkten på vårt ansvar är utförd enligt gällande riktlinjer.

compli 300 E (JP09496/0)
compli 400 E (JP09770/5)
compli 400 E (JP09324/5)
compli 400 (JP00637/9)
compli 400 (JP09322/9)
compli 510/4 BW (JP09191/1)
compli 515/4 BW (JP09192/1)
compli 525/4 BW (JP09193/1)
compli 525/2 BW (JP09194/1)
compli 535/2 BW (JP09195/1)
compli 108/2 ME (JP09347/5)
compli 108/2 M (JP09346/5)
compli 120/2 M (JP09877/5)
compli 508/2 ME (JP43128/0)
compli 508/2 M (JP43129/0)
compli 520/2 M (JP43130/0)

DE · Weitere normative Dokumente CS · Jinými normativními dokumenty DA · Andre normative dokumenter EN · Other normative documents FI · Muiden normien FR · Autres documents normatifs HU · Egyéb szabályozó dokumentumokban leírtaknak IT · Altri documenti normativi NL · Verdere normatieve documenten PL · Innymi dokumentami normatywnymi RO · Alte acte normative SV · Vidare normerande dokument SK · Iným záväzným dokumentom:

EN 50274:2002/AC:2009,
EN 60335-2-41:2003/A2:2010,
TRBS 2153, CLC/TR 50404

DE · Bevollmächtigter für technische Dokumentation CS · Oprávněná osoba pro technickou dokumentaci DA · Autoriseret person for teknisk dokumentation EN · Authorized person for technical documentation FI · Valtuutettu henkilö tekninen dokumentaatio FR · Personne autorisée à la documentation technique HU · Hivatalos személy műszaki dokumentáció IT · Persona abilitata per la documentazione tecnica NL · Bevoegd persoon voor technische documentatie PL · Pełnomocnik ds. dokumentacji technicznej RO · Persoană autorizată pentru documentatiei tehnice SV · Auktoriserad person för teknisk dokumentation SK · Oprávnená osoba pre technickú dokumentáciu:

JUNG PUMPEN - Stefan Sirges - Industriestr. 4-6 - 33803 Steinhagen

Steinhagen, 10-01-2017

Stefan Sirges, General Manager

i.V.
Rüdiger Rokohl, Sales Manager

CE 352-13-1701

PENTAIR **JUNG PUMPEN**

EU-Konformitätserklärung
EU-Prohlášeni o shodě
EU-Overensstemmelseserklæring
EU-Declaration of Conformity
EU-Vaatimustenmukaisuusvakuutus

EU-Déclaration de Conformité
EU-Megfelelőségi nyilatkozat
EU-Dichiarazione di conformità
EU-Conformiteitsverklaring
EU-Deklaracja zgodności

EU-Declarație de conformitate
EU-Vyhlásenie o zhode
EU-Försäkran om överensstämmelse

DE · Richtlinien - Harmonisierte Normen
CS · Směrnice - Harmonizované normy
DA · Direktiv - Harmoniseret standard
EN · Directives - Harmonised standards
FI · Direktiivi - Yhdenmukaistettu standardi
FR · Directives - Normes harmonisées
HU · Irányelve - Harmonizá szabványok
IT · Direttive - Norme armonizzate
NL · Richtlijnen - Geharmoniseerde normen
PL · Dyrektywy - Normy zharmonizowane
RO · Directivă - Norme coroborate
SK · Smernice - Harmonizované normy
SV · Direktiv - Harmoniserade normer

• **2006/42/EG**	(MD)	**EN 809:1998/AC:2010, EN ISO 12100:2010, EN 60335-1:2012/AC:2014**
• **2011/65/EU**	(RoHS)	
• **2014/30/EU**	(EMC)	**EN 55014-1:2006/A2:2011, EN 55014-2:1997/A2:2008, EN 61000-3-2:2014, EN 61000-3-3:2013**
• **2014/34/EU**	(ATEX)	**EN 1127-1:2011**

JUNG PUMPEN GmbH - Industriestr. 4-6 - 33803 Steinhagen - Germany - www.jung-pumpen.de

DE · Wir erklären in alleiniger Verantwortung, dass das Produkt den aufgeführten Richtlinien entspricht.
CS · Prohlašujeme na svou výlučnou odpovědnost, že výrobek odpovídá jmenovaným směrnicím.
DA · Vi erklærer under ansvar at produktet i overensstemmelse med de retningslinjer
EN · We hereby declare, under our sole responsibility, that the product is in accordance with the specified Directives.
FI · Me vakuutamme omalla vastuullamme, että tuote täyttää ohjeita.
FR · Nous déclarons sous notre propre responsabilité que le produit répond aux directives.
HU · Kizárólagos felelősségünk tudatában kijelentjük, hogy ez a termék megfelel az Európai Unió fentnevezett irányelveinek.
IT · Noi dichiariamo sotto la nostra esclusiva responsabilità che il prodotto è conforme alle direttive citate
NL · Wij verklaren geheel onder eigen verantwoordelijkheid dat het product voldoet aan de gestelde richtlijnen.
PL · Z pełną odpowiedzialnością oświadczamy, że produkt odpowiada postanowieniom wymienionych dyrektyw.
RO · Declarăm pe proprie răspundere că produsul corespunde normelor prevăzute de directivele mai sus menționate.
SK · Na výlučnú zodpovednosť vyhlasujeme, že výrobok spĺňa požiadavky uvedených smerníc.
SV · Vi försäkrar att produkten på vårt ansvar är utförd enligt gällande riktlinjer.

compli 1010/4 BWE (JP09273/2)
compli 1010/4 BW (JP09829/5)
compli 1015/4 BW (JP09830/5)
compli 1025/4 BW (JP09831/5)
compli 1025/2 BW (JP09461/1)
compli 1035/2 BW (JP09462/1)
compli 1008/2 ME (JP43131)
compli 1008/2 M (JP43132)
compli 1020/2 M (JP43133)
compli 1210/4 BW (JP09168/2)
compli 1215/4 BW (JP09169/2)
compli 1225/4 BW (JP09170/2)
compli 1225/2 BW (JP09171/2)
compli 1235/2 BW (JP09172/2)
compli 1525/4 C1 (JP09181/1)
compli 1535/4 C1 (JP09182/1)
compli 1555/4 C5 (JP09183/1)
compli 1575/4 C5 (JP09184/1)
compli 1575/4 B6 (JP09185/1)
compli 1535/2 B2 (JP45933)
compli 1555/2 B2 (JP45934)
compli 1575/2 B5 (JP45141/1)
compli 15100/2 B5 (JP45142/1)
compli 15200/2 B6 (JP45935)
compli 2525/4 C1 (JP09186/1)
compli 2535/4 C1 (JP09187/1)
compli 2555/4 C5 (JP09188/1)
compli 2575/4 C5 (JP09189/1)
compli 2575/4 B6 (JP09190/1)
compli 2535/2 B2 (JP45936)
compli 2555/2 B2 (JP45937)
compli 2575/2 B5 (JP45938)
compli 25100/2 B5 (JP45939)
compli 25200/2 B6 (JP45940)

DE · Weitere normative Dokumente CS · Jinými normativními dokumenty DA · Andre normative dokumenter EN · Other normative documents FI · Muiden normien FR · Autres documents normatifs HU · Egyéb szabályozó dokumentumokban leírtaknak IT · Altri documenti normativi NL · Verdere normatieve documenten PL · Innymi dokumentami normatywnymi RO · Alte acte normative SV · Vidare normerande dokument SK · Iným záväzným dokumentom:

EN 50274:2002/AC:2009,
EN 60335-2-41:2003/A2:2010,
TRBS 2153, CLC/TR 50404

DE · Bevollmächtigter für technische Dokumentation CS · Oprávněná osoba pro technickou dokumentaci DA · Autoriseret person for teknisk dokumentation EN · Authorized person for technical documentation FI · Valtuutettu henkilö tekninen dokumentaatio FR · Personne autorisée à la documentation technique HU · Hivatalos személy műszaki dokumentáció IT · Persona abilitata per la documentazione tecnica NL · Bevoegd persoon voor technische documentatie PL · Pełnomocnik ds. dokumentacji technicznej RO · Persoană autorizată pentru documentatiei tehnice SV · Auktoriserad person för teknisk dokumentation SK · Oprávnená osoba pre technickú dokumentáciu:

JUNG PUMPEN - Stefan Sirges - Industriestr. 4-6 - 33803 Steinhagen

Steinhagen, 10-01-2017

Stefan Sirges, General Manager

i.V.
Rüdiger Rokohl, Sales Manager

CE 353-14-1701

PENTAIR

JUNG PUMPEN G bH - I d ie . 4-6 - 33803 S ei hage - De ch a d
Te . +49 5204 170 - Fa +49 5204 80368 - eMai kd@j g- e .de

PENTAIR WATER ITALY S - Via Ma acci , 13 - 56010 L g a - Pi a - I a ia
Te . +39 050 716 111 - Fa +39 050 716 801 - eMai : i f @j g- e .i

PENTAIR WATER POLSKA S . . . - . P 21 - 41-200 S iec - P ka
Te . +48 32 295 1200 - Fa +48 32 295 1201 i f .j g e @ e ai .c